MettallFleck®
Dream, walk, conquer, all you can!



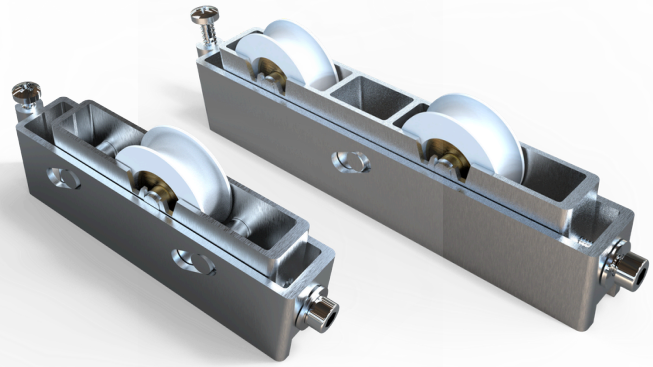



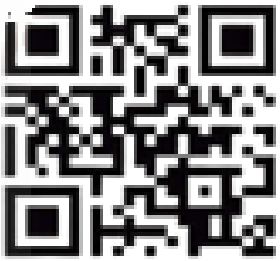





Catálogo

LINHA SUPREMA





VIALTEC®
GiroFleck®
E-Fleck®
SAFIRA®
COMPONENTES PARA VIDRO

@mettallfleck

MettallFleck®
Dream, walk, conquer, all you can!

ÍNDICE

ALA 057 - Alavanca Em Alumínio Para Vitrô..... **06**
ANC 001 - Ancoragem De Alavanca..... **06**
BRA SUPREMA - Braço Maxim-Ar Suprema..... **06**
CAL 920 - Calço Vedador Para Folha Suprema..... **06**
CAL 932 - Calço Vedador Para Folha Suprema..... **07**
CAN 347 - Tampa De Nylon Para Arremate..... **07**
CAN 606 - Canopla De Arremate Do Pontalete..... **07**
CAN 607 - Canopla De Arremate Do Pontalete..... **07**
CAN 608 - Canopla De Arremate Do Pontalete..... **08**
CAN 625 - Canopla De Arremate Do Pontalete..... **08**
CAN 626 - Canopla De Arremate Do Pontalete..... **08**
CAN 627 - Canopla De Arremate Do Pontalete..... **08**
CAN 628 - Canopla De Arremate Do Pontalete..... **09**
CHU 787 - Chumbador Do Contramarco..... **09**
CHU 838 - Chumbador de Alumínio Multi-Uso..... **09**
CCU L-25 - Canto E Cunha..... **09**
CON 007 - Conexão De Nylon Para Tela Mosquiteira..... **10**
CON 008 - Trava De Nylon Da Tela Mosquiteira..... **10**
CON 009 - Conexão Em T Para Tela Mosquiteira..... **10**
CON 063 - Cantoneira Para Contramarco..... **10**
CON 249 - Contra Fecho Lateral Para Fecho De Click..... **11**
CON 250 - Contra Fecho Lateral Para Fecho De Click..... **11**
CON 251 - Contra Fecho Lateral Para Fecho De Click..... **11**
CON 280 - Concha Cega De Alumínio..... **11**
CON 292 - Contratesta Para Fechadura..... **12**
CON 370A - Contra Fecho De Perfil De Alumínio..... **12**
CON 370N - Contra Fecho De Nylon..... **12**
CON 370Z - Contra Fecho De Zamac..... **12**
CON 376 - Fixador De Travessa..... **13**
CON 409 - Contra Fecho Lateral Para Fechadura..... **13**
CON 410 - Contra Fecho Central Para Fechadura..... **13**
DISC 120 - Disco Alinhador Persiana Integrada..... **13**
DOB 568 - Dobradiça Vai-Vem 3"..... **14**
DOB 688 - Dobradiça Para Porta..... **14**
DOB 734 - Dobradiça Sobrepor..... **14**
DOB 740 - Dobradiça Sobrepor..... **14**
DOB 743 - Dobradiça Sobrepor..... **15**
DOB 789 - Dobradiça Sobrepor Tela Mosquiteira..... **15**
DOB 837 - Dobradiça Camarão Tripla Para Porta..... **15**
DOB 838 - Dobradiça Camarão Tripla Para Porta Com Puxador..... **15**

ÍNDICE

DOB 840 - Dobradiça Tripla Para Porta..... **16**
DOB 900 - Dobradiça Pivotante..... **16**
DOB 910 - Dobradiça Pivotante..... **16**
ESP 057 - Espelho Da Fechadura 3F, STAM..... **16**
ESP 079 - Espelho Da Fechadura Papaiz, Pado..... **17**
ESQ 160 - Esquadro De 160mm..... **17**
ESQ 240 - Esquadro De 240mm..... **17**
FEC 005 - Fecho Livre/Ocupado..... **17**
FEC 009 - Fecho Maxim-Ar Com Baguete..... **18**
FEC 009Z - Fecho Maxim-Ar Com Baguete Zamac..... **18**
FEC 010 - Fecho Maxim-Ar Com Baguete..... **18**
FEC 010Z - Fecho Maxim-Ar Com Baguete Zamac..... **18**
FEC 055 - Contra Fecho Central..... **19**
FEC 056 - Fecho Central Com Contra Fecho De Rebitar Direito..... **19**
FEC 057 - Fecho Central Com Contra Fecho De Encaixe Direito..... **19**
FEC 058 - Fecho Central Com Contra Fecho De Rebitar Esquerdo..... **19**
FEC 059 - Fecho Haste Com Baguete..... **20**
FEC 060 - Fecho Central Com Contra Fecho De Encaixe Esquerdo..... **20**
FEC 306 - Fecho Maxim-Ar De Sobrepor..... **20**
FEC 306Z - Fecho Maxim-Ar De Sobrepor Zamac..... **20**
FEC 338 - Fecho Unha De Sobrepor..... **21**
FEC 512 - Tranqueta Sem Bico De Zamac..... **21**
FEC 513 - Tranqueta Com Bico De Zamac..... **21**
FEC 514 - Tranqueta Sem Bico De Nylon..... **21**
FEC 515 - Tranqueta Com Bico De Nylon..... **22**
TAM 01 - Maçaneta Simples..... **22**
TAM 02 - Maçaneta Simples..... **22**
TAM 05 - Maçaneta Simples..... **22**
FECH 601/602 - Fechadura De Porta De Giro STAM Suprema..... **23**
FECH 601 - Fechadura Rolete STAM..... **23**
FECH 902 - Fechadura De Porta De Correr STAM Suprema..... **23**
FEC 630 - Fecho Concha Em Alumínio Click..... **23**
FEC 636 - Fecho Concha Em Alumínio Manual..... **24**
FEC 637 - Fecho Concha Em Alumínio Automático..... **24**
FEC 694 - Fecho Janela Camarão..... **24**
HAS 812 - Vergalhão Para Porta E Janela Camarão C/Trava..... **24**
FEC 820 - Fecho Alumínio Com Mancal De Nylon Para Buzios..... **25**
FEC 840 - Fecho Alumínio Com Mancal De Nylon Para Buzios..... **25**
FEC 994 - Fecho Gatilho De Sobrepor..... **25**
FEC 995 - Fecho Gatilho De Sobrepor Contra Fecho De Alumínio..... **25**

ÍNDICE

FIX 1701 - Fixador De Porta Para Rodapé..... **26**
GUI 250 - Guia Deslizante..... **26**
LMJ 705 - Limitador De Janela..... **26**
NYL 042 - Botão Tampa Furo 3/8..... **26**
NYL 043 - Botão Tampa Furo 1/2..... **27**
NYL 053 - Calço Da Folha Fixa Para Porta E Janela..... **27**
NYL 190 - Botão De fixação Do Arremate..... **27**
NYL 214 - Tampa De Corrimão..... **27**
NYL 215 - Tampa De Corrimão..... **28**
NYL 216 - Tampa De Corrimão..... **28**
NYL 314 - Tampa Para Parafuso 1/4''..... **28**
NYL 329 - Caixa De Dreno Para Janela de Correr..... **28**
NYL 332 - Guia Deslizante Com Parafuso Phillips..... **29**
NYL 332CP - Guia Deslizante Com Placa..... **29**
NYL 332ALLEN - Guia Deslizante Com parafuso Allen..... **29**
NYL 334 - Guia Deslizante Para Pedra Suprema..... **29**
NYL 335 - Vedação Superior Para Janela De Correr..... **30**
NYL 336 - Guia e Ponteira Janela Camarão..... **30**
NYL 355 - Tampa Da Janela Maxim-Ar 90°..... **30**
NYL 356 - Tampa Do Montante..... **30**
NYL 357 - Tampa Do Montante..... **31**
NYL 363 - Tampa Do Montante..... **31**
NYL 364 - Tampa Do Montante..... **31**
NYL 414 - Batedeira Para Folha De Correr..... **31**
NYL 415U- Batedeira Universal..... **32**
NYL 1402 - Calço Para Box, Esquadrias e Temperado..... **32**
PAR 328 - Parafusos Com Ponta Guia..... **32**
PIV 752 - Pivôt Linha Suprema..... **32**
PIV 753 - Pivôt Linha Suprema..... **33**
PRE 965 - Presilha Do Arremate Do Contramarco..... **33**
PUX 006 - Puxador Alça Para Porta De Correr..... **33**
PUX 143 - Puxador De Alumínio Curvo..... **33**
PUX 157 - Puxador De Alumínio Curvo..... **34**
PUX 157D - Puxador De Alumínio Curvo Para Fechadura Direito..... **34**
PUX 157E - Puxador De Alumínio Curvo Para Fechadura Esquerdo..... **34**
PUX 215 - Puxador De Alumínio ''C''..... **34**
ROL 408 - Roldana Pedra Simples De Até 75 Kg Suprema..... **35**
ROL 409 - Roldana Pedra Simples De Até 75 Kg Suprema..... **35**
ROL 427 - Roldana Sem Regulagem..... **35**
ROL 428N - Roldana Com Regulagem..... **35**
ROL 439 - Roldana Dupla Com Regulagem..... **36**
ROL 440 - Roldana Com Regulagem e Rolamento..... **36**

ÍNDICE

ROL 789 - Roldana Da Tela Mosquiteira..... **36**
ROL 4412 - Roldana Pedra Dupla De Até 150 Kg Suprema..... **36**
ROL 4439 - Roldana Pedra Dupla De Até 150 Kg Suprema..... **37**
ROSETA - Roseta Para Fechaduras..... **37**
TRA 009 - Lingueta De Inox Concha Suprema..... **37**
TRA 010 - Lingueta De Inox Concha Suprema/Gold..... **37**
TRA 011 - Lingueta De Inox Concha Curva Gold..... **38**
TRINCO - Trinco De Alumínio..... **38**

ALA 057 : ALAVANCA PARA VITRÔ



Material: Alumínio
Linha: Diversas

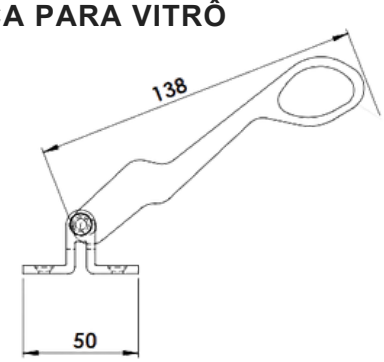

CORES: Preto, Branco, Fosco e Bronze.

ANC 001 : ANCORAGEM DA ALAVANCA BASCULANTE

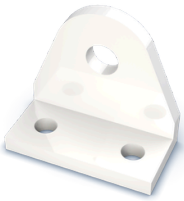

Material: Alumínio
Linha: Diversas

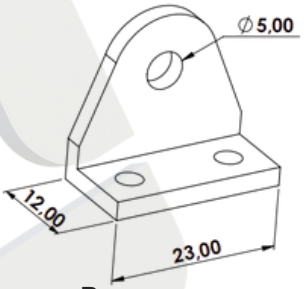

CORES: Preto, Branco, Fosco e Bronze.

BRAÇO SUPREMA PARA JANELA MAXIM-AR



Material: Alumínio
Linha: Suprema®

Caixa 13,5 a 15mm

Código	Comprimento (mm)	FOLHA		
		Altura Máxima (mm)	Largura Máxima (mm)	Carga Máxima (kg)
BRA 706	200	300	1000	7
BRA 705	250	400	1000	8
BRA 704	400	600	1000	9
BRA 702	500	800	1000	11
BRA 703	750	1000	1000	13
BRA 725	810	1100	1000	15

CORES: Preto, Branco, Fosco e Bronze.

CAL 920 - CALÇO VEDADOR PARA PERFIL MÃO DE AMIGO

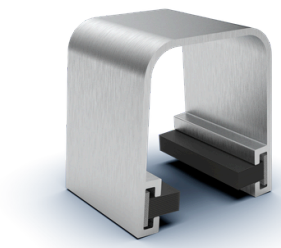

Material: Alumínio
Linha: Suprema®

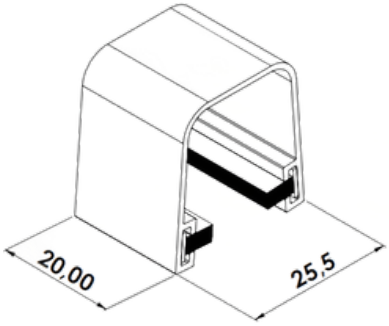

CORES: Natural.

CAL 932 - CALÇO VEDADOR PARA FOLHA FIXA



Material: Alumínio
Linha: Suprema®

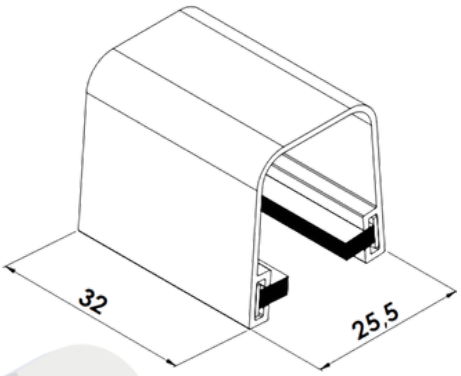

CORES: Natural.

CAN-347 - TAMPA DE NYLON PARA ARREMATE



Material: Nylon
Linha: Diversas

PERFIL 347

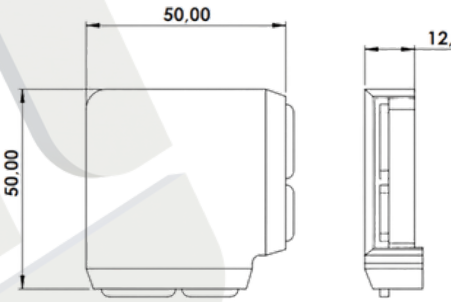

CORES: Preto e Branco.

CAN 606 - CANOPLA DE ARREMATE DO PONTALETE



Material: Nylon
Linha: Diversas

26x36

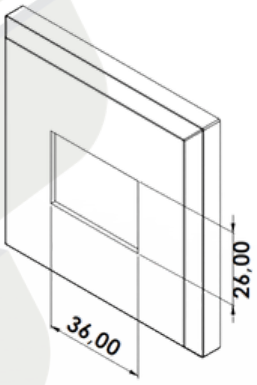

CORES: Preto e Branco.

CAN 607 - CANOPLA DE ARREMATE DO PONTALETE



Material: Nylon
Linha: Diversas

39x52

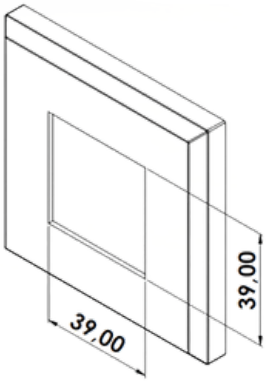

CORES: Preto e Branco.



CAN 608 - CANOPLA DE ARREMATE DO PONTALETE

Material: Nylon

Linha: Diversas

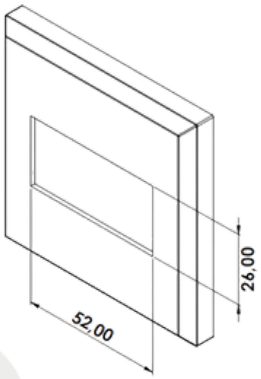

26x52

CORES: Preto e Branco.



CAN 625 - CANOPLA DE ARREMATE DO PONTALETE

Material: Nylon

Linha: Diversas

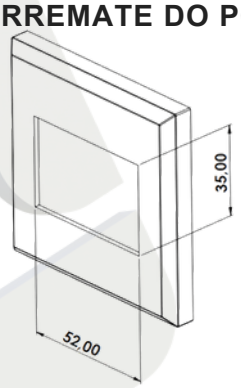

35x52

CORES: Preto e Branco.



CAN 626 - CANOPLA DE ARREMATE DO PONTALETE

Material: Nylon

Linha: Diversas

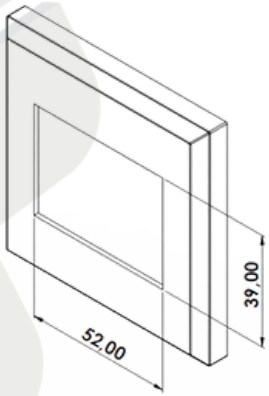

39x39

CORES: Preto e Branco.

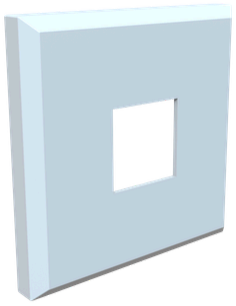

CAN 627 - CANOPLA DE ARREMATE DO PONTALETE

Material: Nylon

Linha: Diversas

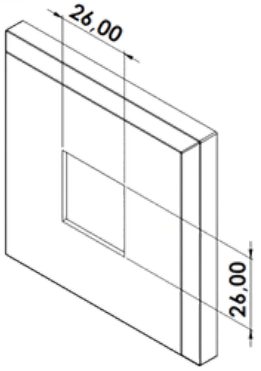

26x26

CORES: Preto e Branco.

CAN 628 - CANOPLA DE ARREMATE DO PONTALETE



Material: Nylon
Linha: Diversas

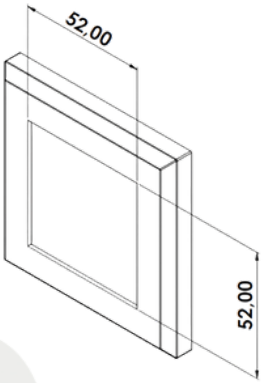

52x52

CORES: Preto e Branco.

CHU 787 - CHUMBADOR DO CONTRAMARCO



Material: Aço
Linha: Diversas

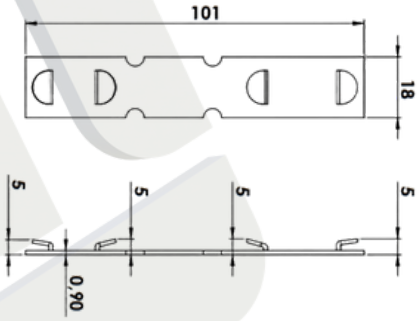

CORES: Natural.

CHU 838 - CHUMBADOR DE ALUMÍNIO MULTI-USO



Material: Alumínio
Linha: Diversas

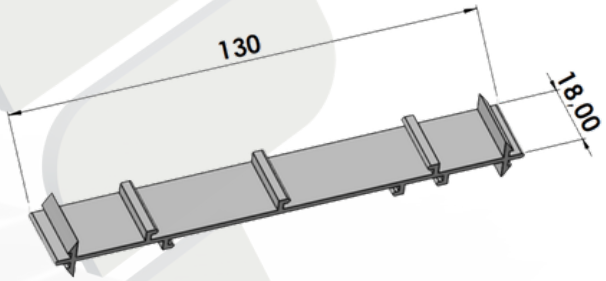

CORES: Natural.

CCU L30 - CANTO E CUNHA

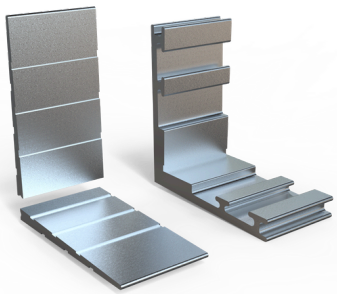

Material: Alumínio

Linha: Linha 30 26,5mm

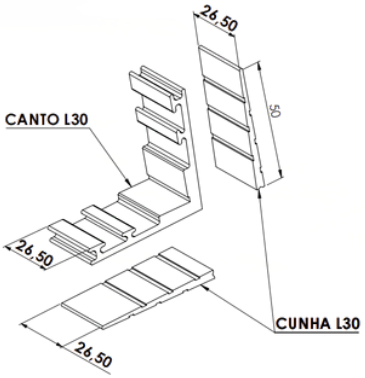

CORES: Natural.

CON 007 - CONEXÃO DE NYLON PARA TELA MOSQUITEIRA

Material: Nylon
Linha: Diversas

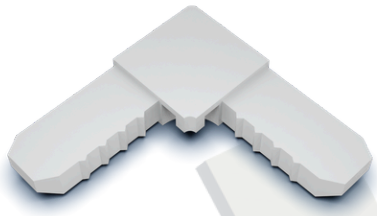

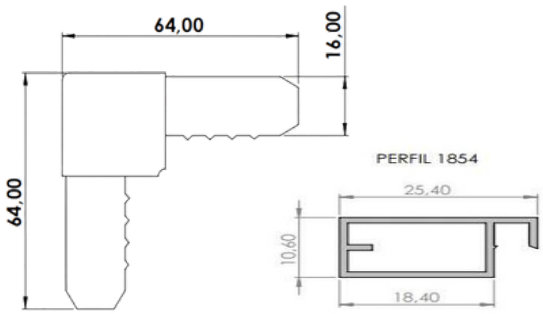

CORES: Preto e Branco.

CON 008 - TRAVA DE NYLON DA TELA MOSQUITEIRA

Material: Nylon
Linha: Diversas



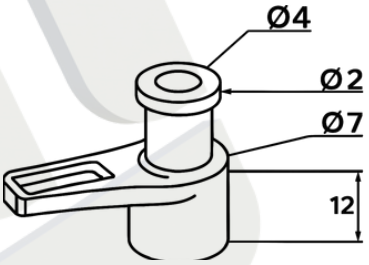

CORES: Preto e Branco.

CON 009 - CONEXÃO EM "T" PARA TELA MOSQUITEIRA

Material: Nylon
Linha: Diversas

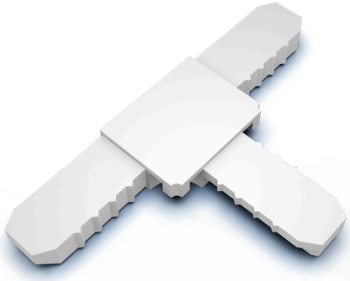

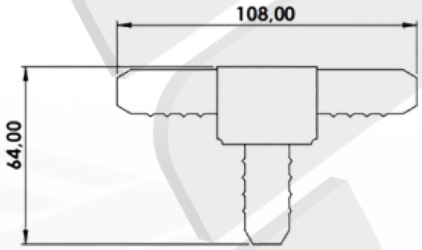

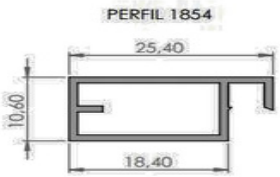

CORES: Preto e Branco.

CON 063 - CANTONEIRA PARA CONTRAMARCO

Material: Nylon
Linha: Diversas

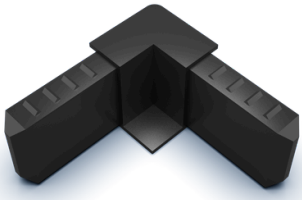

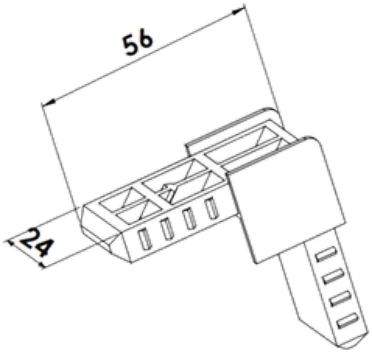

CORES: Preto.

CON 249N - CONTRA FECHO LATERAL PARA FECHO DE CLICK

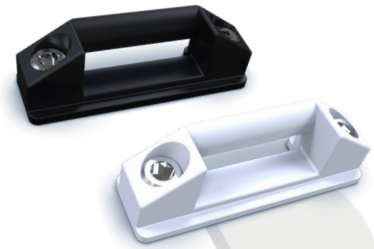

Material: Nylon
Linha: Suprema®
Linha: 2.0
Linha: 2.5

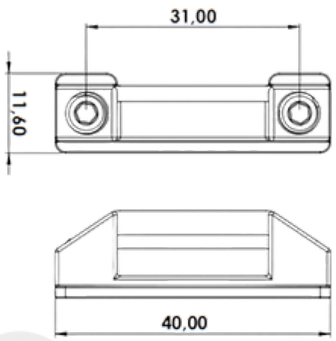

CORES: Preto e Branco.

CON 250 - CONTRA FECHO LATERAL PARA FECHO DE CLICK



Material: Alumínio
Linha: Suprema®

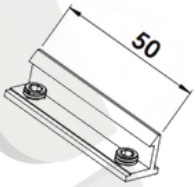

CORES: Preto, Branco e Fosco.



CON 251 - CONTRA FECHO CENTRAL PARA FECHO DE CLICK



Material: Alumínio
Linha: Suprema®

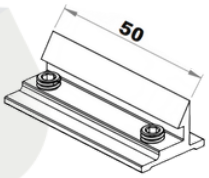

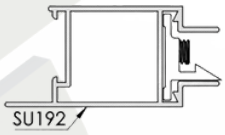

CORES: Preto, Branco e Fosco.

CON 280 - CONCHA CEGA DE ALUMÍNIO



Material: Alumínio
Linha: Suprema®

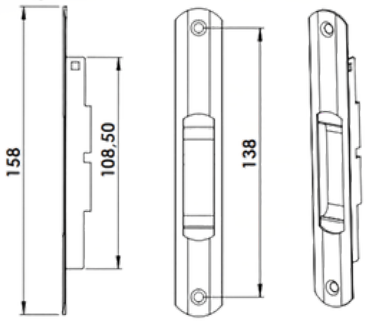

CORES: Preto, Branco, Fosco e Bronze.

CON 292 - CONTRATESTA PARA FECHADURA



Material: Alumínio
Linha: Suprema®

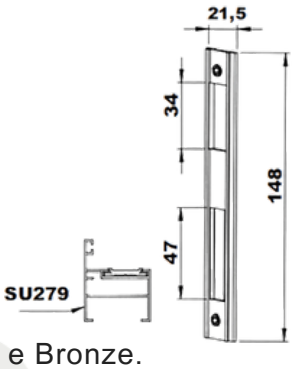

CORES: Preto, Branco, Fosco e Bronze.

CON 370A- CONTRA FECHO PERFIL DE ALUMÍNIO

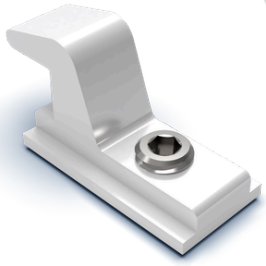

Material: Alumínio
Linha: Suprema®

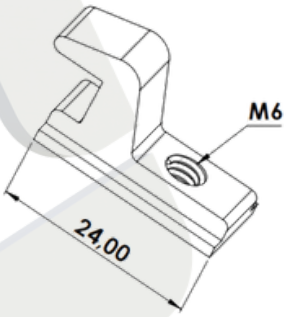

CORES: Preto, Branco, Fosco e Bronze.

CON 370N - CONTRA FECHO DE NYLON

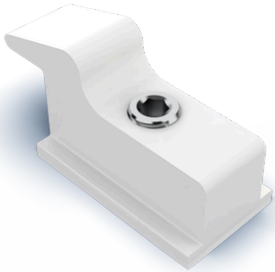

Material: Nylon
Linha: Suprema®

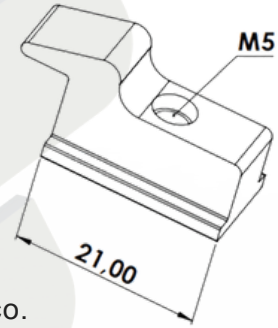

CORES: Preto, Branco e Fosco.

CON 370Z - CONTRA FECHO DE ZAMAC



Material: Zamac
Linha: Suprema®

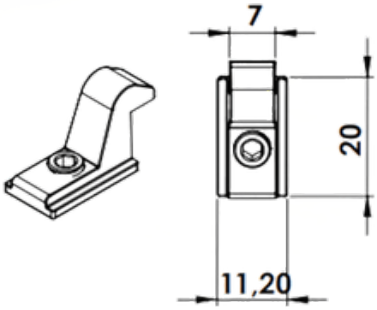

CORES: Preto, Branco, Fosco e Bronze.

CON 376 - FIXADOR DA TRAVESSA



Material: Alumínio

Linha: Suprema®

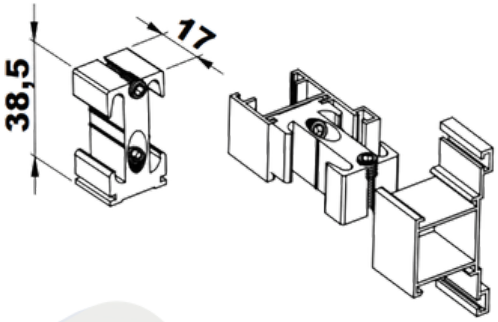

CORES: Natural.

CON 409 - CONTRA FECHO LATERAL PARA FECHADURA



Material: Zamac

Linha: Suprema®

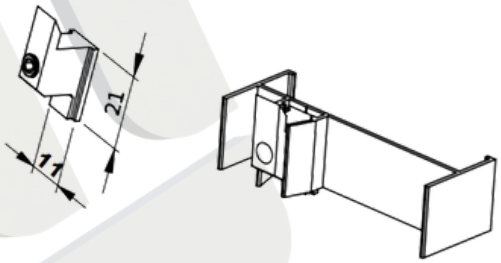

CORES: Preto, Branco, Fosco e Bronze.

CON 410 - CONTRA FECHO CENTRAL PARA FECHADURA

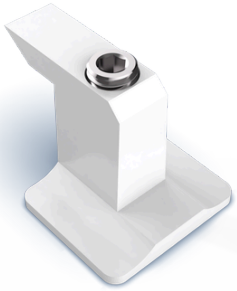

Material: Zamac

Linha: Suprema®

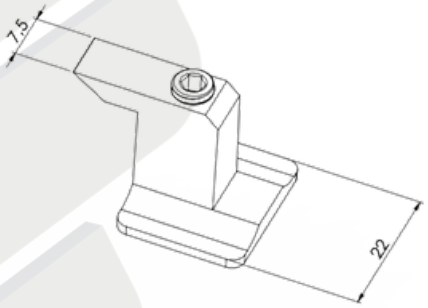

CORES: Preto, Branco, Fosco e Bronze.

DISCO ALINHADOR PERSIANA INTEGRADA



Material: Nylon

Linha: Diversas

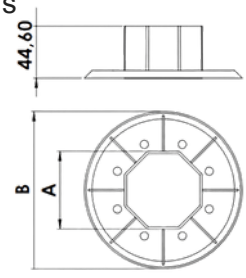

COTA "A"	COTA "B"
40	Ø 120
	Ø 135
	Ø 158
60	Ø 120
	Ø 135
	Ø 158
	Ø 170
	Ø 190

CORES: Preto.

DOB 688 - DOBRADIÇA PARA PORTA

Material: Alumínio
Linha: Linha25 / Suprema®



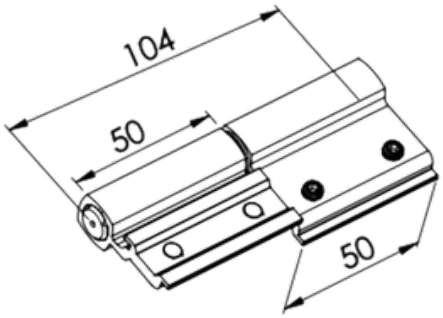

CORES: Preto, Branco, Fosco e Bronze.

DOB 734 - DOBRADIÇA SOBREPOR

Material: Alumínio
Linha: Diversas



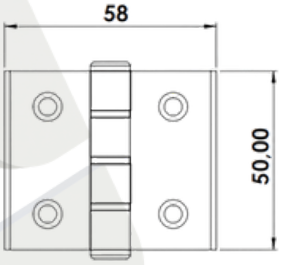

CORES: Preto, Branco, Fosco e Bronze.

DOB 740 - DOBRADIÇA SOBREPOR

Material: Alumínio
Linha: Diversas



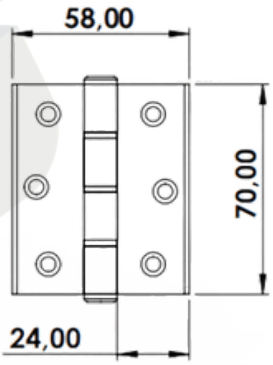

CORES: Preto, Branco, Fosco e Bronze.

DOB 743 - DOBRADIÇA SOBREPOR

Material: Alumínio
Linha: Diversas



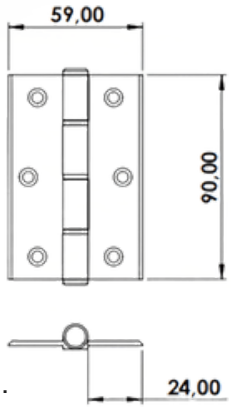

CORES: Preto, Branco, Fosco e Bronze.

DOB 789 - DOBRADIÇA SOBREPOR TELA MOSQUITEIRA



Material: Nylon
Linha: Diversas

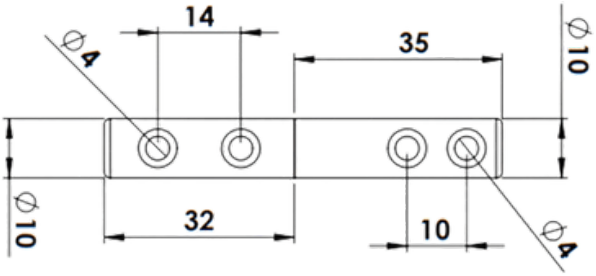

CORES: Preto, Branco.

DOB 837 - DOBRADIÇA CAMARÃO S/PUXADOR 3 ABAS



Material: Alumínio
Linha: Suprema®

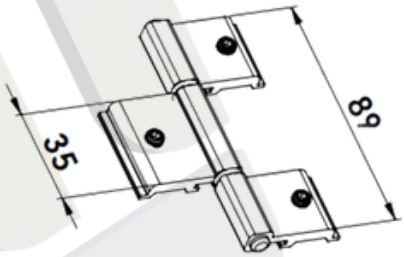

CORES: Preto, Branco, Fosco e Bronze.

DOB 838 - DOBRADIÇA CAMARÃO COM PUXADOR 3 ABAS



Material: Alumínio
Linha: Suprema®

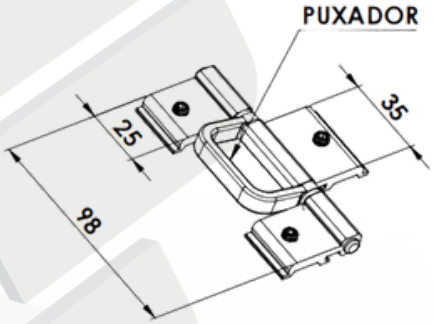

CORES: Preto, Branco, Fosco e Bronze.

DOB 840 - DOBRADIÇA 3 ABAS PARA PORTA



Material: Alumínio
Linha: Suprema®

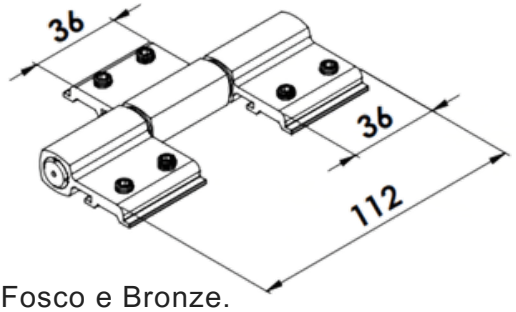

CORES: Preto, Branco, Fosco e Bronze.

DOB 900 - DOBRADIÇA PIVOTANTE

Material: Inox
Linha: Diversas

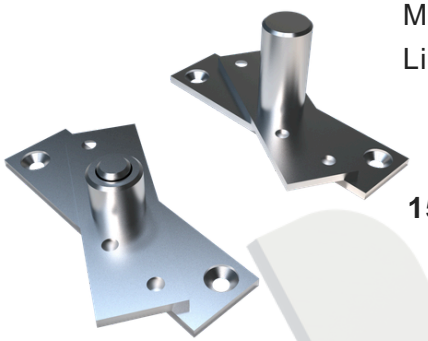

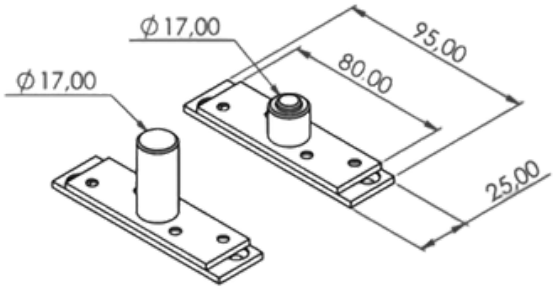

150 Kg

CORES: Natural.

DOB 910 - DOBRADIÇA PIVOTANTE

Material: Inox
Linha: Diversas

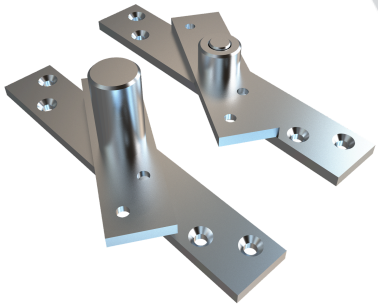

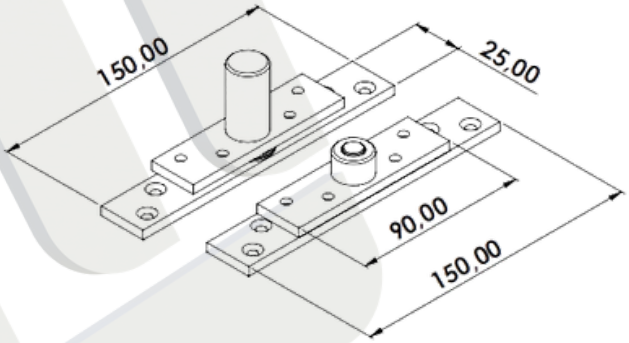

300 Kg

CORES: Natural.

ESP 057 - ESPELHO PARA FECHADURA

Material: Alumínio
Linha: Diversas



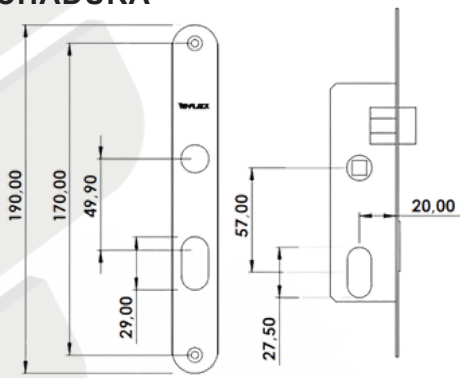

3F STAM

CORES: Preto, Branco, Fosco e Bronze.

ESP 079 - ESPELHO PARA FECHADURA

Material: Alumínio
Linha: Diversas



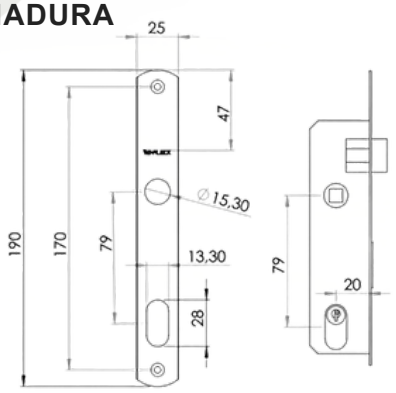

Papaiz
Pado

CORES: Preto, Branco, Fosco e Bronze.

ESQ 160 - ESQUADRO DE 160MM



Material: Nylon
Linha: Diversas

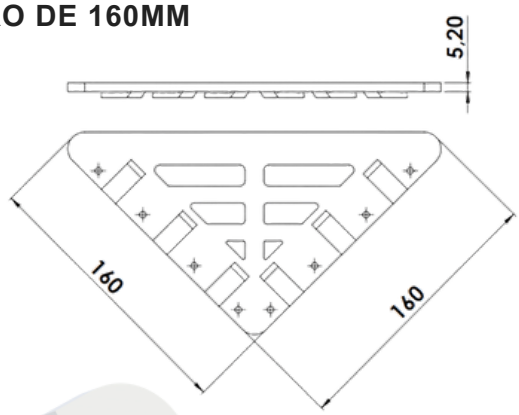

CORES: Preto.

ESQ 240 - ESQUADRO DE 240MM

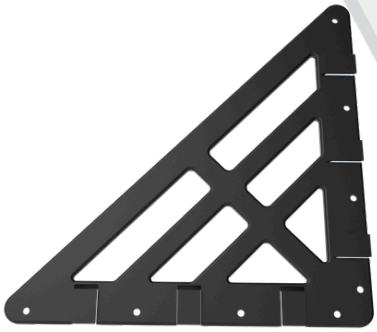

Material: Nylon
Linha: Diversas

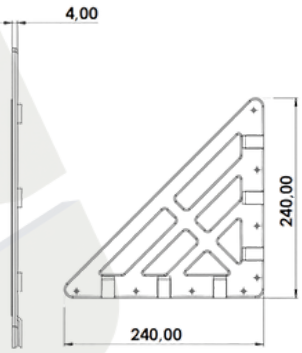

CORES: Preto.

FEC 005 - FECHO LIVRE OCUPADO





Material: Zamac
Linha: Diversas

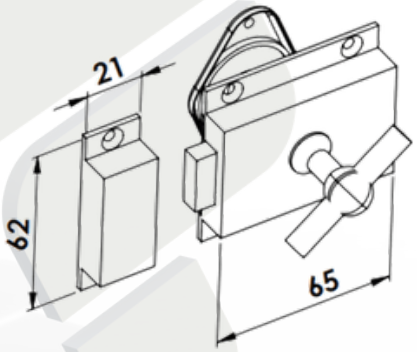

CORES: Cromado.

FEC 009 - FECHO MAXIM-AR COM BAGUETE

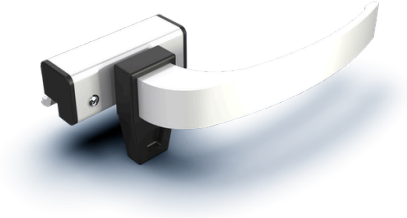

Material: Alumínio
Linha: Suprema®

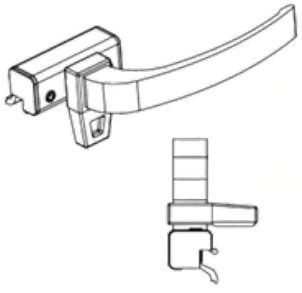

CORES: Preto, Branco, Fosco e Bronze.

FEC 009Z - FECHO MAXIM-AR COM BAGUETE E MAÇANETA EM ZAMAC

Material: Zamac

Linha: Suprema®

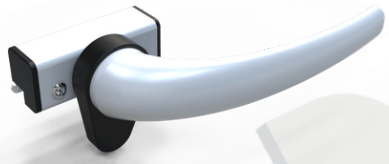

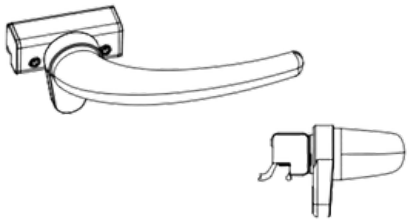

CORES: Preto, Branco, Fosco e Bronze.

FEC 010 - FECHO MAXIM-AR SEM BAGUETE

Material: Alumínio

Linha: Suprema®

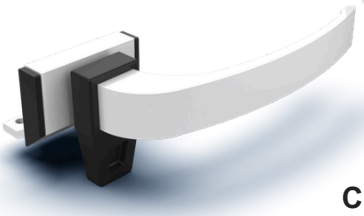

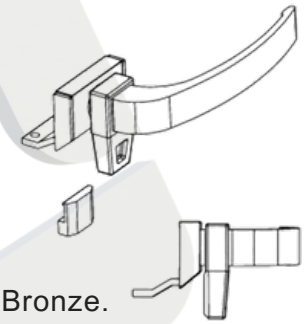

CORES: Preto, Branco, Fosco e Bronze.

FEC 010Z - FECHO MAXIM-AR SEM BAGUETE E MAÇANETA EM ZAMAC

Material: Zamac

Linha: Suprema®

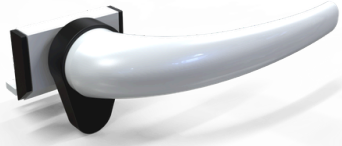

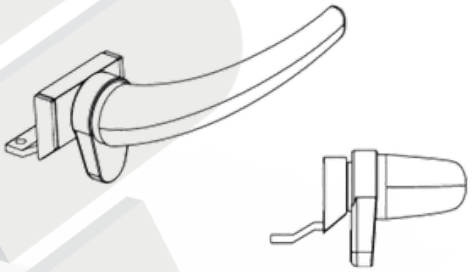

CORES: Preto, Branco, Fosco e Bronze.

FEC 055 - CONTRA FECHO CENTRAL

Material: Zamac

Linha: Suprema®

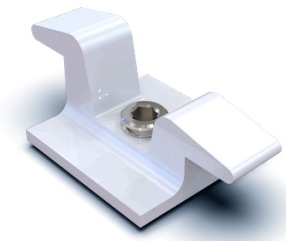

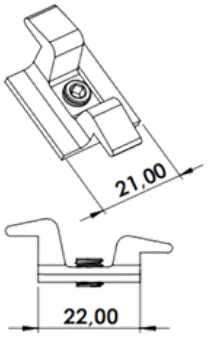

CORES: Preto, Branco, Fosco e Bronze.

FEC 056 - FECHO CENTRAL C/CONTRA FECHO DE REBITAR DIREITO

Material: Alumínio

Linha: Suprema®

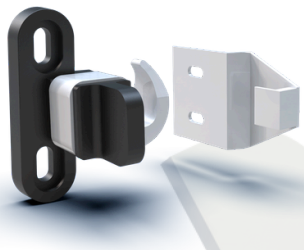

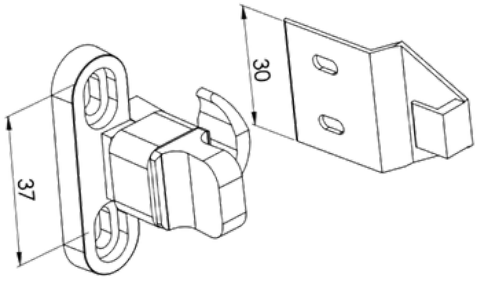

CORES: Preto, Branco, Fosco e Bronze.

FEC 058 - FECHO CENTRAL C/CONTRA FECHO DE REBITAR ESQUERDO

Material: Alumínio

Linha: Suprema®

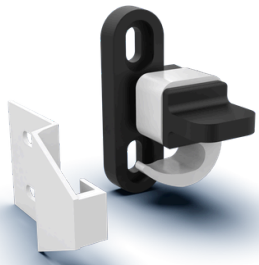

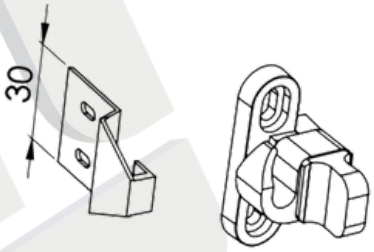

CORES: Preto, Branco, Fosco e Bronze.

FEC 057 - FECHO CENTRAL C/CONTRA FECHO DE ENCAIXE DIREITO

Material: Alumínio

Linha: Suprema®

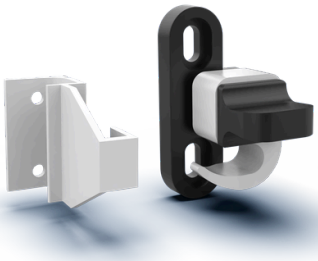

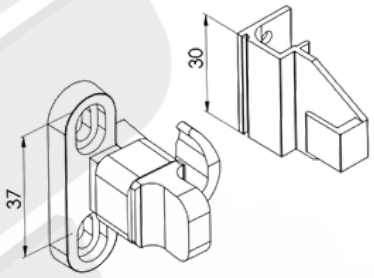

CORES: Preto, Branco, Fosco e Bronze.

FEC 060 - FECHO CENTRAL C/CONTRA FECHO DE ENCAIXE ESQUERDO

Material: Alumínio

Linha: Suprema®



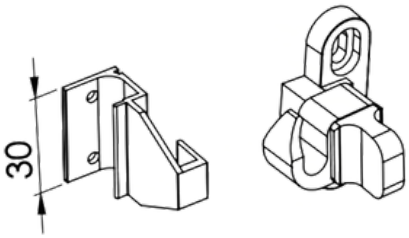

CORES: Preto, Branco, Fosco e Bronze.

FEC 059 - FECHO HASTE COM BAGUETE

Material: Alumínio

Linha: Suprema®

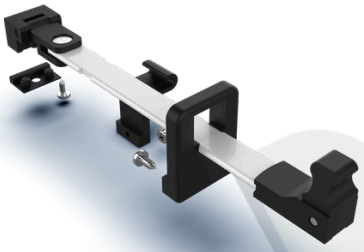

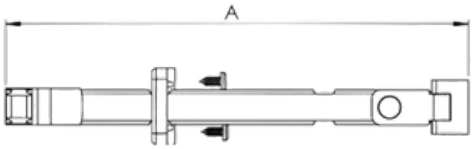

COTA "A"

200mm 250mm

300mm 350mm

400mm 450mm

500mm

CORES: Preto, Branco, Fosco e Bronze.

FEC 306 FECHO MAXIM-AR DE SOBREPOR

Material: Alumínio

Linha: Suprema®

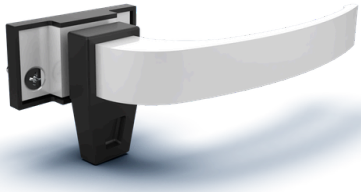

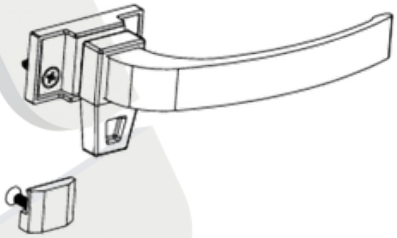

CORES: Preto, Branco, Fosco e Bronze.

FEC 306Z - FECHO MAXIM-AR DE SOBREPOR ZAMAC

Material: Zamac

Linha: Suprema®

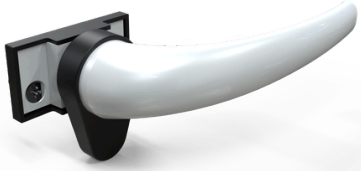

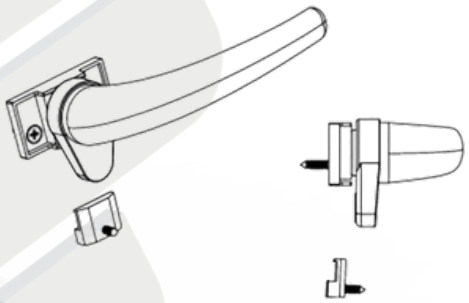

CORES: Preto, Branco, Fosco e Bronze.

FEC 338 - FECHO UNHA DE SOBREPOR

Material: Alumínio

Linha: Diversas

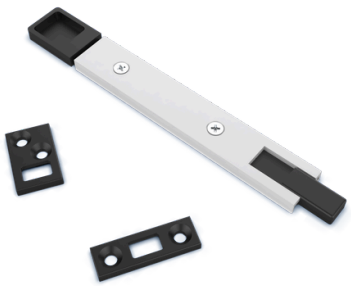

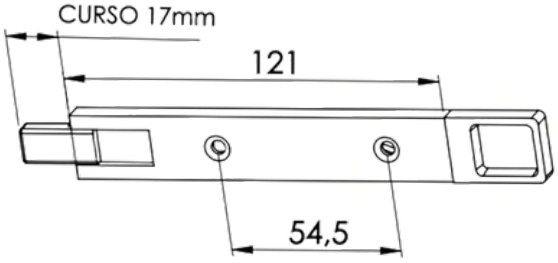

CORES: Preto, Branco, Fosco e Bronze.

FEC 512 - TRANQUETA SEM BICO DE ZAMAC



Material: Zamac
Linha: Diversas

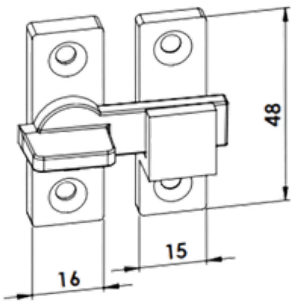

CORES: Preto, Branco, Fosco e Bronze.

FEC 513 - TRANQUETA COM BICO DE ZAMAC



Material: Zamac
Linha: Diversas

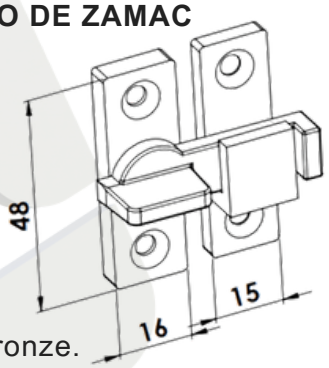

CORES: Preto, Branco, Fosco e Bronze.

FEC 514 - TRANQUETA SEM BICO DE NYLON

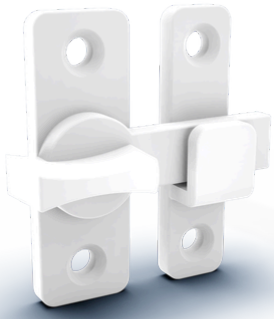

Material: Nylon
Linha: Diversas

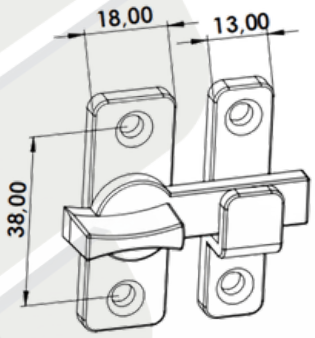

CORES: Preto e Branco.

FEC 515 - TRANQUETA COM BICO DE NYLON



Material: Nylon
Linha: Diversas

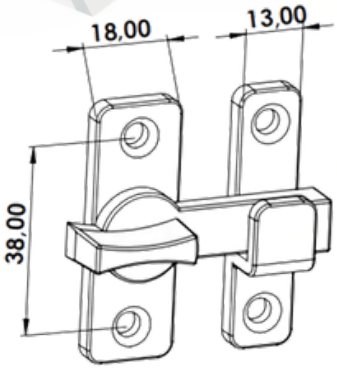

CORES: Preto e Branco.

TAM 01 - MAÇANETA SIMPLES

Material: Alumínio
Linha: Suprema® /Gold®



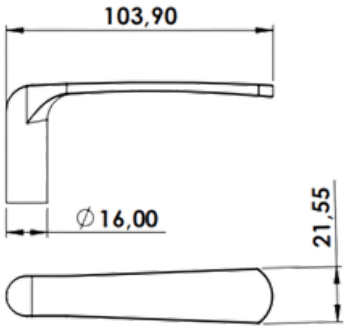

CORES: Preto e Branco.

TAM 02 - MAÇANETA SIMPLES

Material: Alumínio
Linha: Suprema® /Gold®



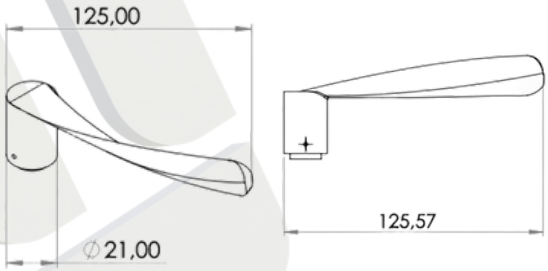

CORES: Preto e Branco.

TAM 05 - MAÇANETA SIMPLES

Material: Alumínio
Linha: Suprema® /Gold®



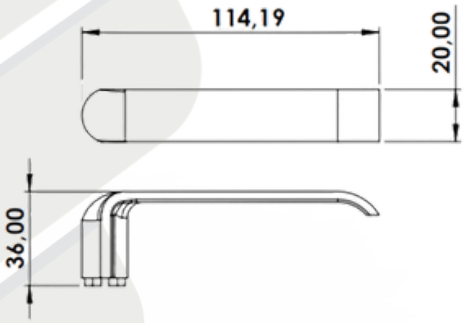

CORES: Preto e Branco.

FECH 601/602 - FECHADURA DE PORTA DE GIRO STAM SUPREMA

Material: Aço
Linha: Suprema® /Gold®



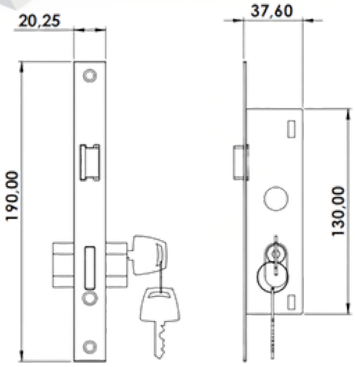

CORES: Preto e Branco.

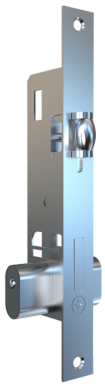

FECH 602 - FECHADURA ROLETE STAM

Material: Aço

Linha: Suprema® /Gold®

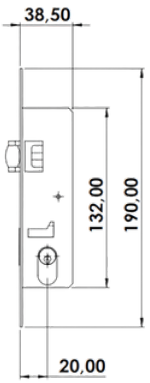

CORES: Preto e Branco.

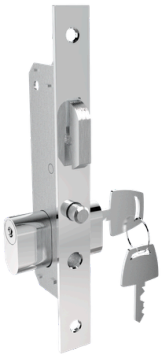

FECH 902 - FECHADURA PORTA DE CORRER STAM SUPREMA

Material: Aço

Linha: Suprema® /Gold®

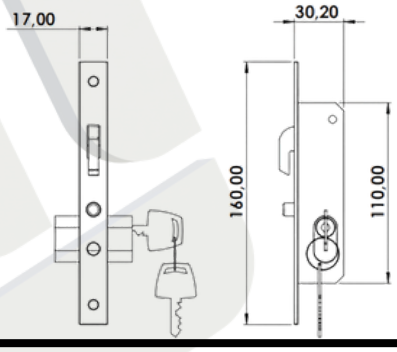

CORES: Preto e Branco.



FEC 630 - FECHO CONCHA EM ALUMÍNO CLICK

Material: Alumínio

Linha: Suprema®

Linha: Gold

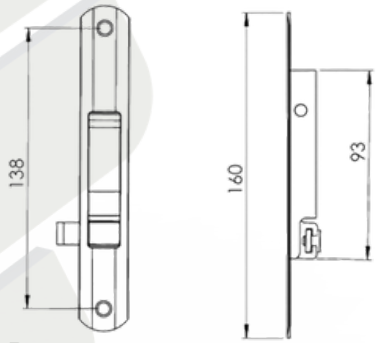

CORES: Preto, Branco, Fosco e Bronze.



FEC 636 - FECHO CONCHA EM ALUMÍNIO MANUAL

Material: Alumínio

Linha: Suprema® /Gold®

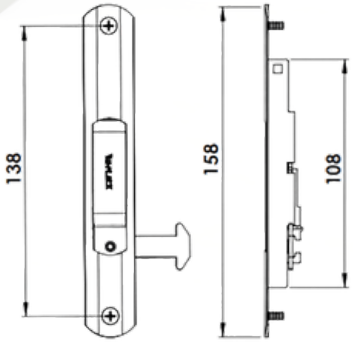

CORES: Preto, Branco, Fosco e Bronze.

FEC 637 - FECHO CONCHA EM ALUMÍNIO AUTOMÁTICO

Material: Alumínio
Linha: Suprema® /Gold®

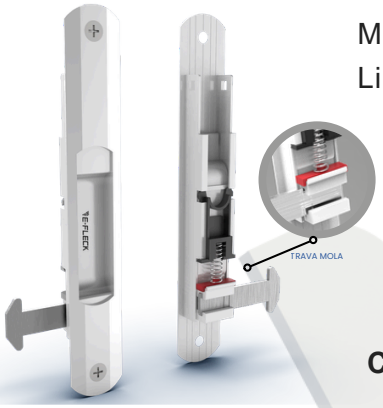



CORES: Preto, Branco, Fosco e Bronze.

FEC 694 - FECHO JANELA CAMARÃO

Material: Alumínio
Linha: Suprema
Linha: Módulo Prático



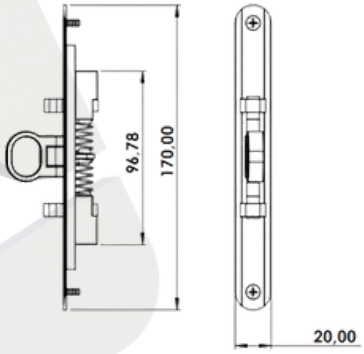

CORES: Preto, Branco e Fosco.

HAS 812 - VERGALHÃO PARA PORTA E JANELA CAMARÃO COM TRAVA

Material: Alumínio
Linha: Suprema
Linha: Módulo Prático

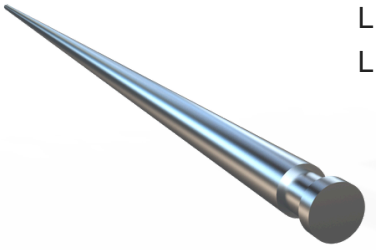

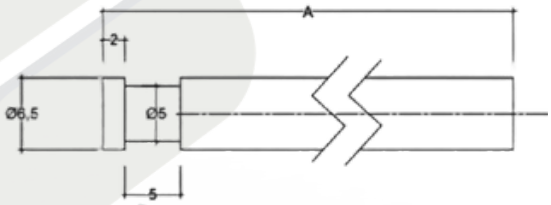

CÓD.	A
HAS 812	750mm
HAS 813	1.200mm

CORES: Natural.

FEC 820 - FECHO ALUMÍNIO C/MANCAL DE NYLON P/BUZIOS

Material: Alumínio
Linha: Diversas

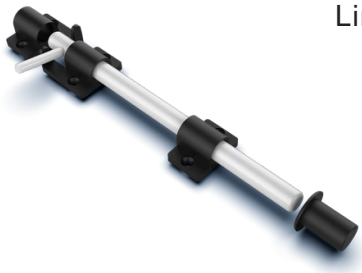

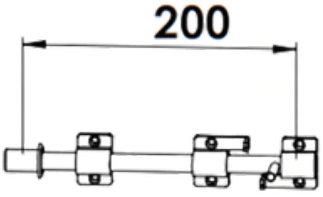

CORES: Preto, Branco, Fosco e Bronze.

FEC 840 - FECHO ALUMÍNIO C/MANCAL DE NYLON P/BUZIOS

Material: Alumínio

Linha: Diversas



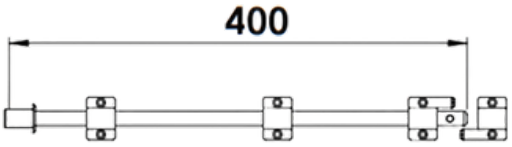

CORES: Preto, Branco, Fosco e Bronze.

FEC 995 - FECHO GATILHO DE SOBREPOR CONTRA FECHO DE ALUMÍNIO

Material: Alumínio

Linha: Diversas

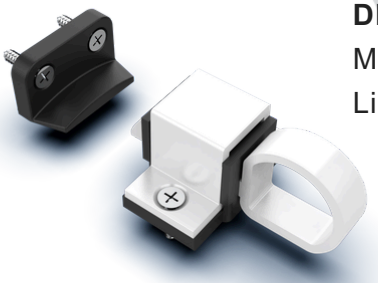

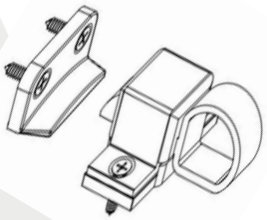

CORES: Preto, Branco, Fosco e Bronze.

FEC 994 - FECHO GATILHO DE SOBREPOR

Material: Alumínio

Linha: Diversas

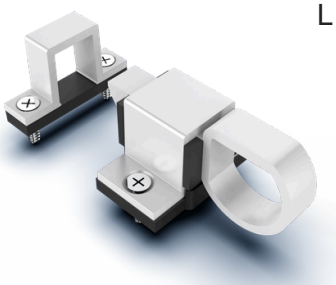

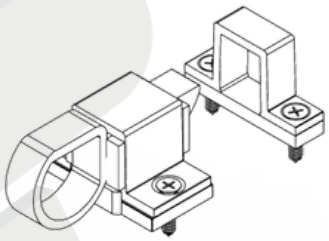

CORES: Preto, Branco, Fosco e Bronze.

FIX 1701- FIXADOR DE PORTA PARA RODAPÉ

Material: Aço

Linha: Diversas

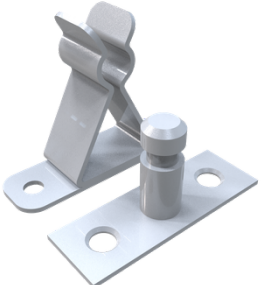

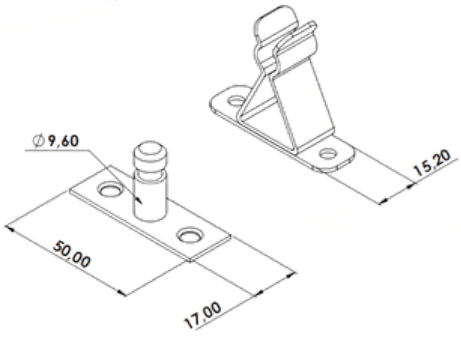

CORES: Preto e Branco.

GUI 250 - GUIA DESLIZANTE

Material: Nylon

Linha: Suprema®, Mega25, Linha25, Aluk2.5®, Ecoline2.5®



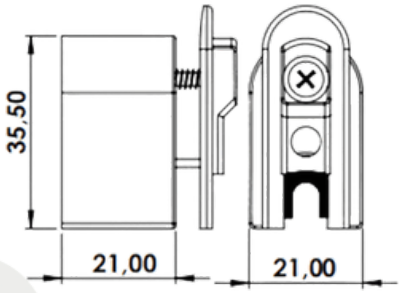

CORES: Preto, Branco e Fosco.

LMJ 705 - LIMITADOR DE JANELA

Material: Alumínio

Linha: Suprema®

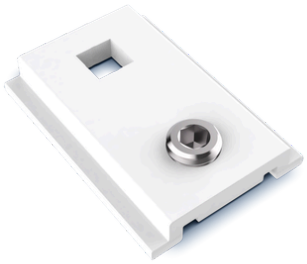

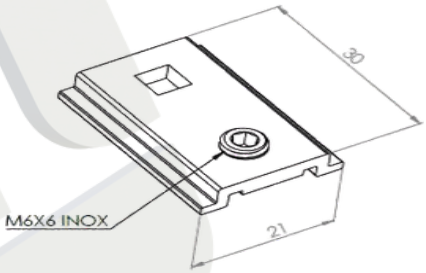

CORES: Preto, Branco, Fosco e Bronze.

NYL 042 -BOTÃO TAMPA FURO 3/8

Material: Nylon

Linha: Diversas



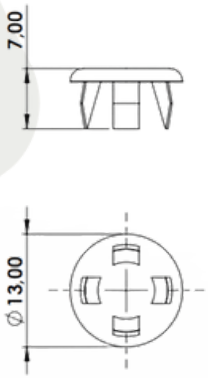

CORES: Preto e Branco.

NYL 043 - BOTÃO TAMPA FURO 1/2

Material: Nylon

Linha: Diversas

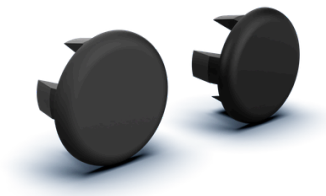

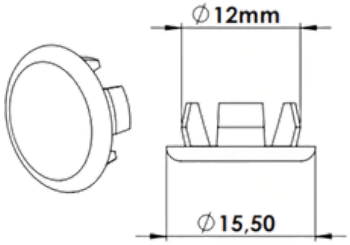

CORES: Preto e Branco.

NYL 053 - CALÇO DA FOLHA FIXA PARA PORTA E JANELA

Material: Nylon
Linha: Suprema®



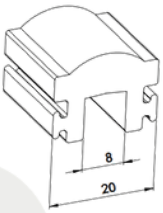

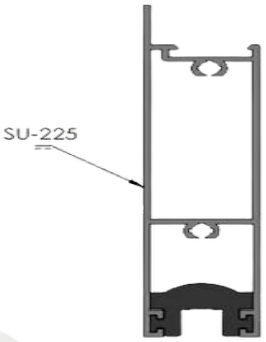

CORES: Preto.

NYL 190 - BOTÃO DE FIXAÇÃO DO ARREMATE

Material: Nylon
Linha: Suprema®

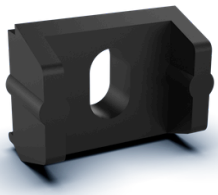

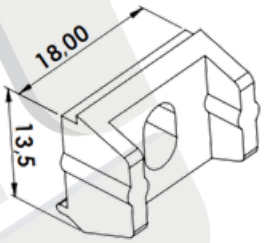

CORES: Preto.

NYL 214 - TAMPA DE CORRIMÃO

Material: Nylon
Linha: Diversas



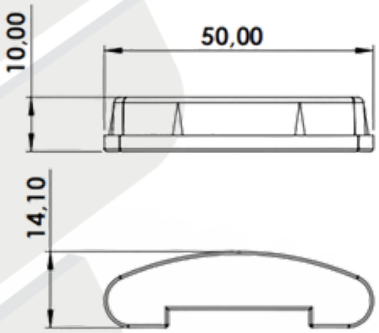

CORES: Preto e Branco.

NYL 215 - TAMPA DE CORRIMÃO

Material: Nylon
Linha: Diversas



Perfil: PGC 078

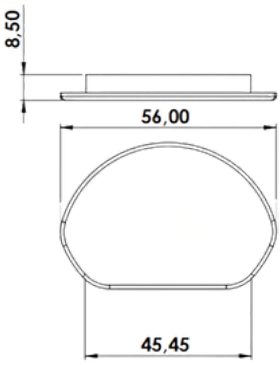

CORES: Preto e Branco.

NYL 216 - TAMPA DE CORRIMÃO

Material: Nylon
Linha: Diversas

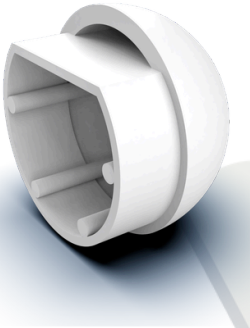

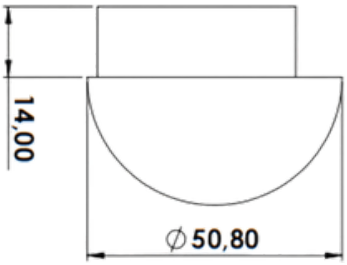

CORES: Preto e Branco.

NYL 314 - TAMPA PARA PARAFUSO 1/4"

Material: Nylon
Linha: Diversas

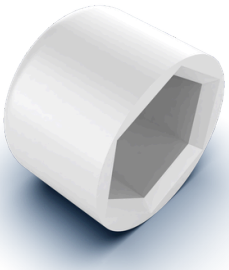

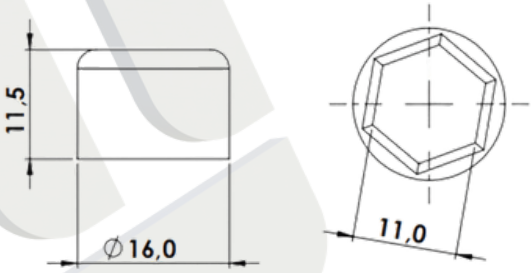

CORES: Preto e Branco.

NYL 329 - CAIXA DE DRENO PARA JANELA DE CORRER

Material: Nylon
Linha: Suprema®

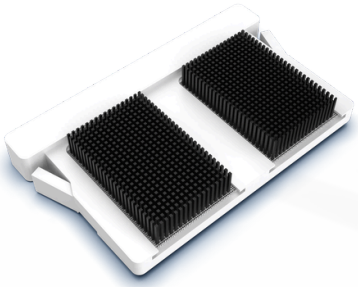

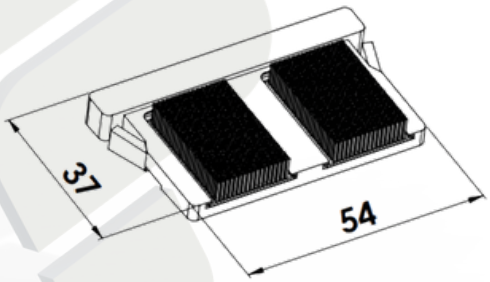

CORES: Preto e Branco.

NYL 332 - GUIA DESLIZANTE COM PARAFUSO PHILLIPS

Material: Nylon
Linha: Suprema®



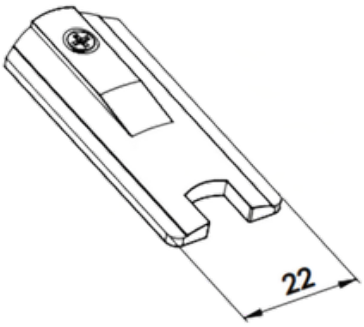

CORES: Preto e Branco.

NYL 332CP - GUIA DESLIZANTE COM PLACA

Material: Nylon
Linha: Suprema®



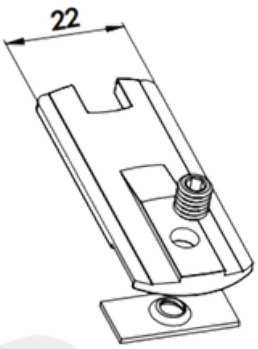

CORES: Preto e Branco.

NYL 332ALLEN - GUIA DESLIZANTE COM PARAFUSO ALLEN

Material : Nylon
Linha : Suprema®



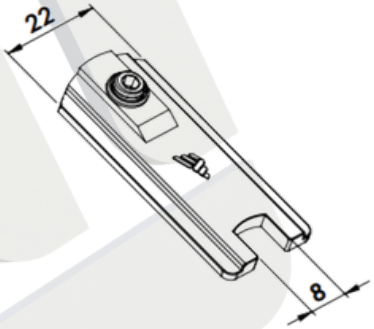

CORES: Preto e Branco.

NYL 334 - GUIA DESLIZANTE PARA PEDRA

Material: Nylon
Linha: Suprema®



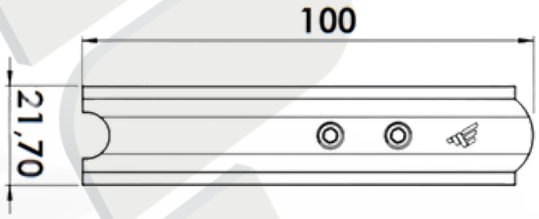

CORES: Preto e Branco.

NYL 335 - VEDAÇÃO SUPERIOR PARA JANELA DE CORRER

Material: Nylon
Linha: Suprema®

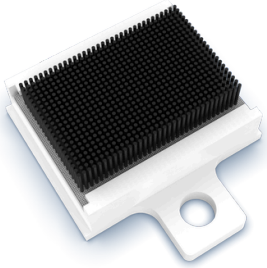

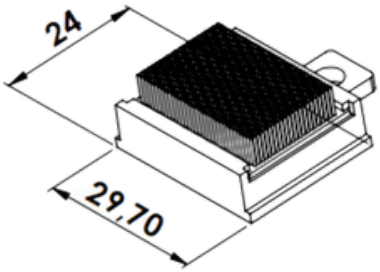

CORES: Preto e Branco.

NYL 336 - GUIA E PONTEIRA JANELA CAMARÃO

Material: Nylon

Linha: Suprema

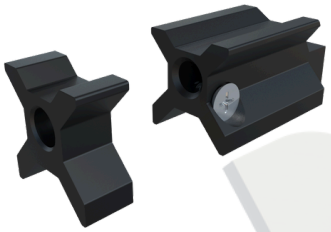

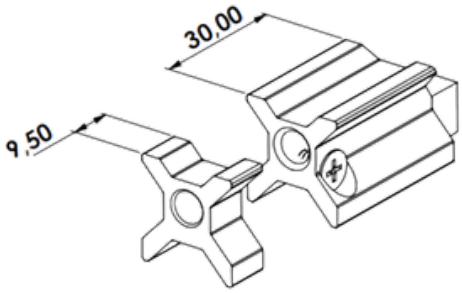

CORES: Preto.

NYL 355 - TAMPA DE JANELA MAXIM-AR 90°

Material: Nylon

Linha: Suprema®



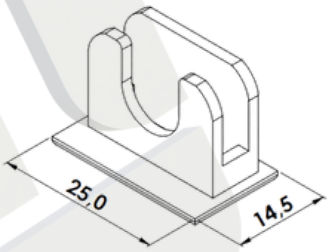

CORES: Preto e Branco.

NYL 356 - TAMPA DO MONTANTE

Material: Nylon

Linha: Suprema®



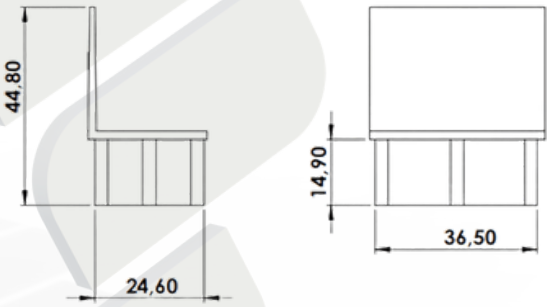

CORES: Preto e Branco.

NYL 357 - TAMPA DO MONTANTE

Material: Nylon

Linha: Suprema®

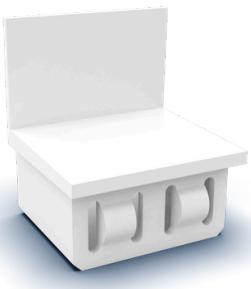

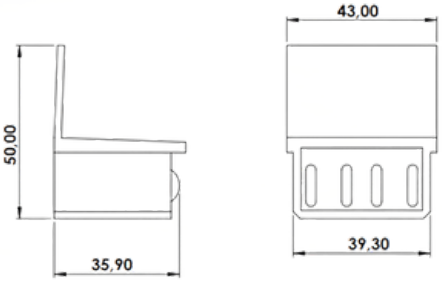

CORES: Preto e Branco.

NYL 363 - TAMPA DO MONTANTE



Material: Nylon
Linha: Suprema®

Perfil: SU 059/060

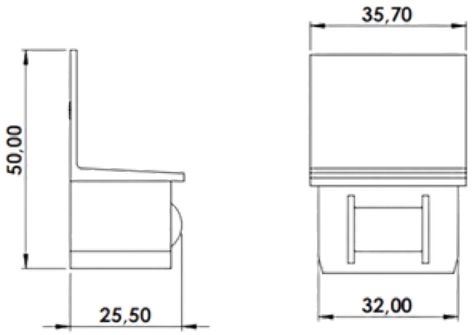

CORES: Preto e Branco.

NYL 364 - TAMPA DO MONTANTE



Material: Nylon
Linha: Suprema®

Perfil: SU 061

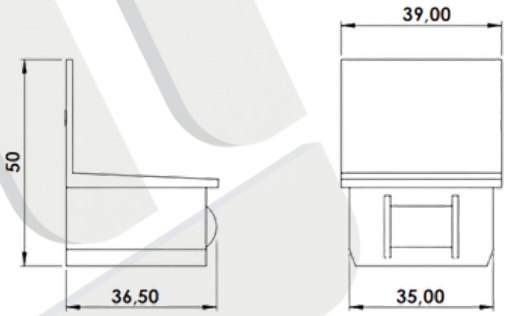

CORES: Preto e Branco.

NYL 414 - BATEDEIRA PARA FOLHA DE CORRER



Material: Nylon
Linha: Suprema®

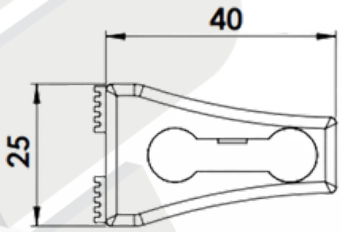

CORES: Preto e Branco.

NYL 415U - BATEDEIRA UNIVERSAL



Material: Nylon
Linha: Diversas

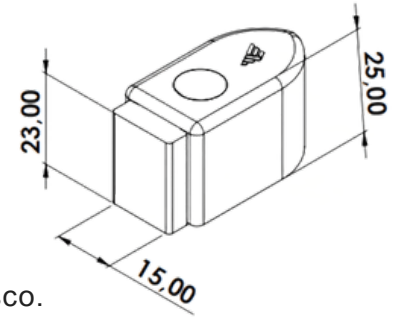

CORES: Preto, Branco e Fosco.

NYL 1402 - CALÇO PARA BOX, TEMPERADO E ESQUADRIAS

Material: PVC

Linha: Esquadrias e Temperado

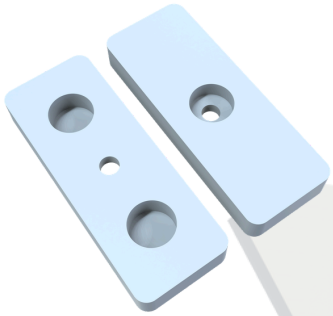

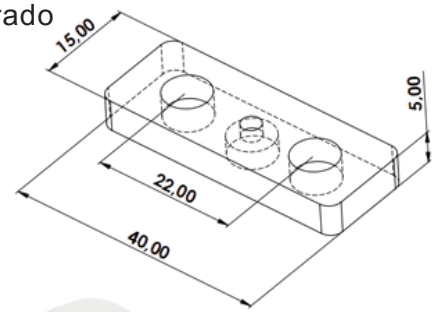

CORES: Transparente.

PARAFUSO COM PONTA GUIA

Material: Aço Zincado

Linha: Diversas



PAR 328 - Par fe. Pan PHS 3,90x28 PG
PAR 332 - Par fe. Pan PHS 3,90X32 PG
PAR 425 - Par fe. Pan PHS 4,80x25 PG
PAR 432 - Par fe. Pan PHS 4,80x32 PG
PAR 450 - Par fe. Pan PHS 4,80x50 PG

CORES:

PIV 752 - PIVÔT

Material: Nylon

Linha: Suprema®



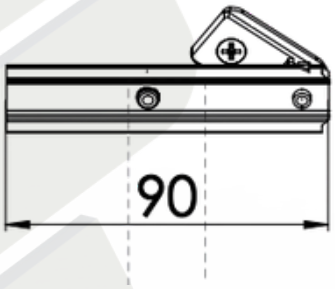

CORES: Preto e Branco, Fosco e Bronze.

PIV 753 - PIVÔT

Material: Nylon

Linha: Suprema®



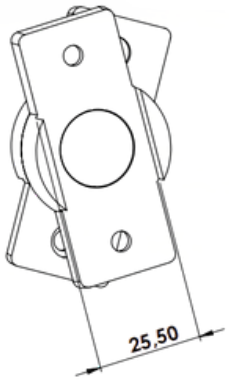

CORES: Preto e Branco.

PRE 965 - PRESILHA DO ARREMATE DO CONTRAMARCO

Material: Nylon

Linha: Diversos

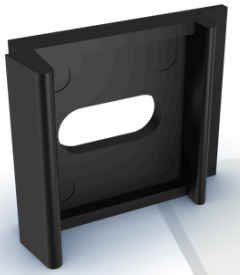

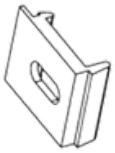

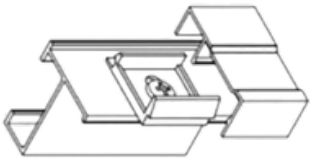

CORES: Preto.

PUX 006 - PUXADOR ALÇA PARA PORTA DE CORRER

Material: Alumínio

Linha: Diversos



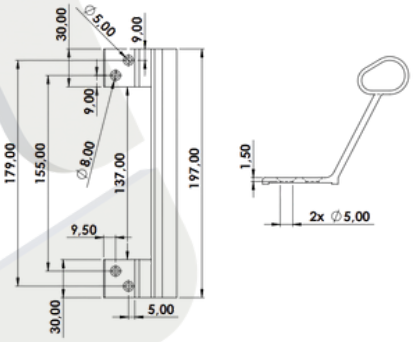

CORES: Preto e Branco, Fosco e Bronze.

PUX 143 - PUXADOR DE ALUMÍNIO CURVO

Material: Alumínio

Linha: Diversos



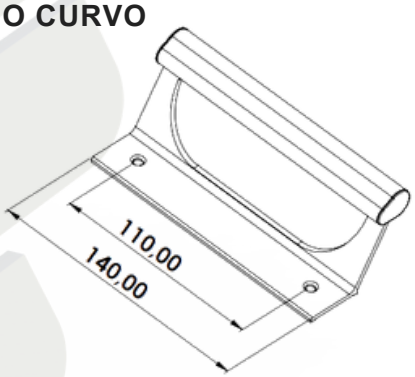

CORES: Preto e Branco e Fosco.

PUX 157 - PUXADOR DE ALUMÍNIO CURVO

Material: Alumínio

Linha: Diversos



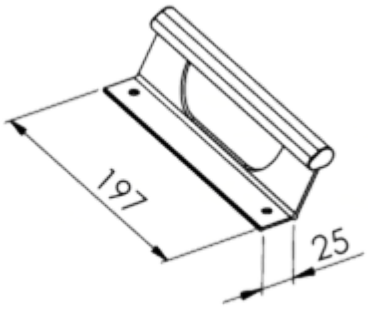

CORES: Preto e Branco, Fosco e Bronze.

PUX 157D - PUXADOR DE ALUMÍNIO CURVO P/FECHADORA DIREITO



Material: Alumínio
Linha: Diversos

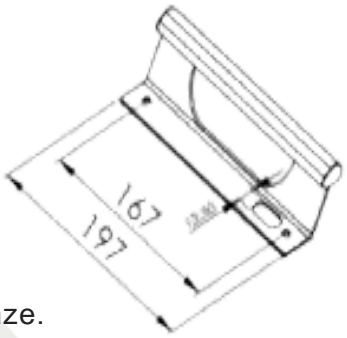

Arouca / 3F / Papaiz
Stam ***colocar no pedido

CORES: Preto e Branco, Fosco e Bronze.

PUX 157E - PUXADOR DE ALUMÍNIO CURVO P/FECHADURA ESQUERDO

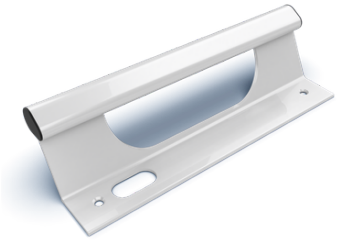

Material: Alumínio
Linha: Diversos

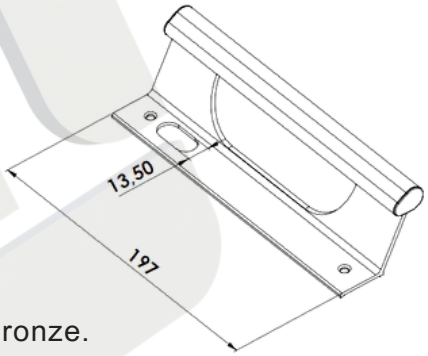

Arouca / 3F /Papaiz
Stam ***colocar no pedido

CORES: Preto e Branco, Fosco e Bronze.

PUX 215 - PUXADOR DE ALUMÍNIO

Material: Alumínio
Linha: Diversos

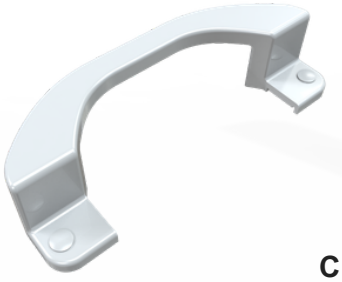

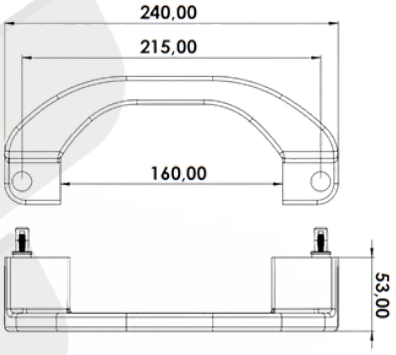

CORES: Preto e Branco e Fosco.

LANÇAMENTO

ROL 408 - ROLDANA PEDRA SIMPLES ATÉ 75 Kg

Material: Alumínio
Linha: Suprema

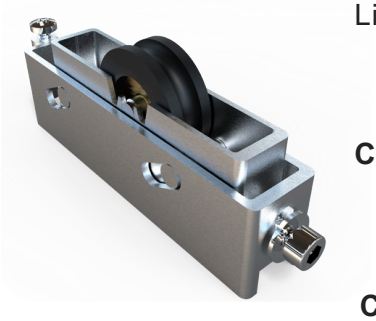

Carga Máxima 75 Kg

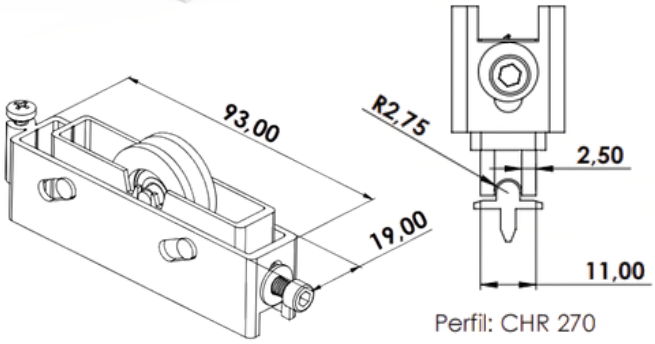

CORES: Natural.

ROL 409 - ROLDANA PEDRA SIMPLES ATÉ 75 Kg

Material: Alumínio
Linha: Suprema

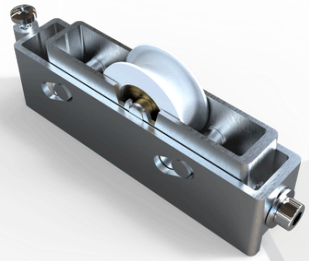

Carga Máxima 75kg

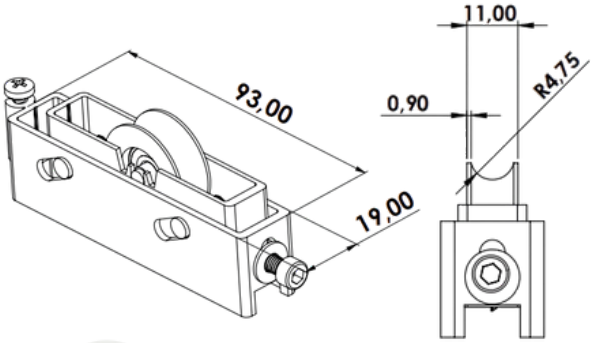

CORES: Natural.

ROL 427 - ROLDANA SEM REGULAGEM

Material: Nylon
Linha: Suprema®

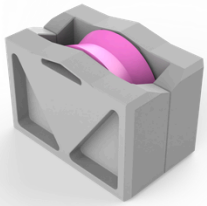

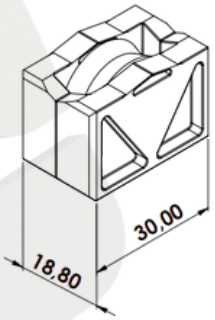

CORES: Fosco.

ROL 428N - ROLDANA COM REGULAGEM

Material: Nylon
Linha: Suprema®

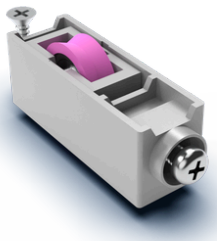

Carga Máxima 20kg Por Roldana

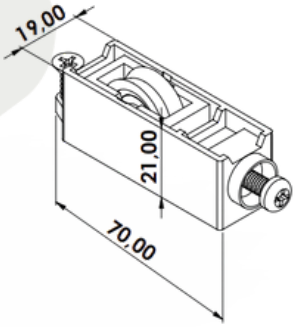

CORES: Fosco.

ROL 439 - ROLDANA DUPLA COM REGULAGEM

Material: Nylon/Zamac
Linha: Suprema®

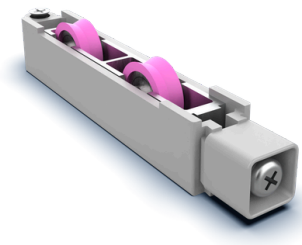

Carga Máxima 40kg Por Roldana

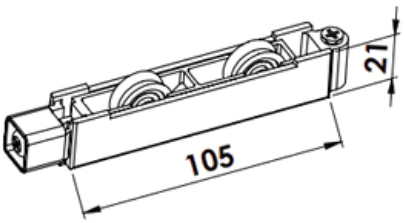

CORES: Fosco.

ROL 440 - ROLDANA C/REGULAGEM C/ROLAMENTO

Material: Nylon

Linha: Suprema®

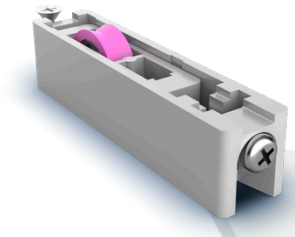

Carga Máxima 20kg Por Roldana

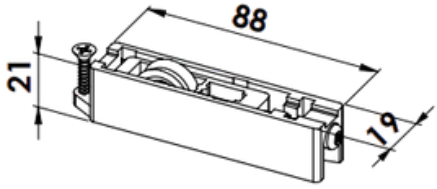

CORES: Fosco.

ROL 789 - ROLDANA PRA TELA MOSQUITERIA

Material: Nylon

Linha: Diversas

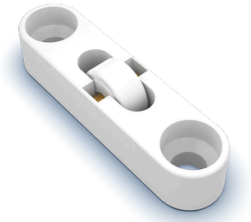

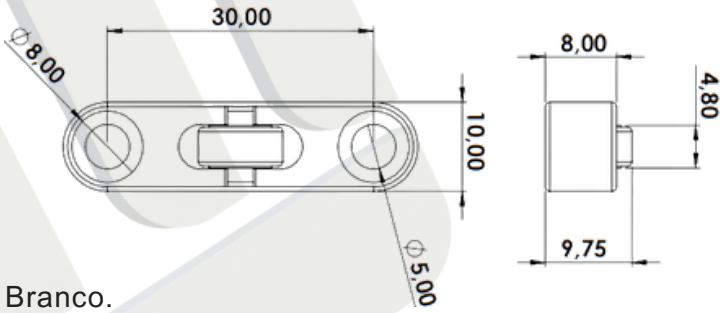

CORES: Preto e Branco.

LANÇAMENTO

ROL 4412 - ROLDANA PEDRA DUPLA ATÉ 150Kg

Material: Alumínio

Linha: Suprema

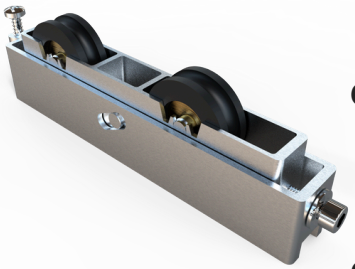

Carga Máxima 150Kg

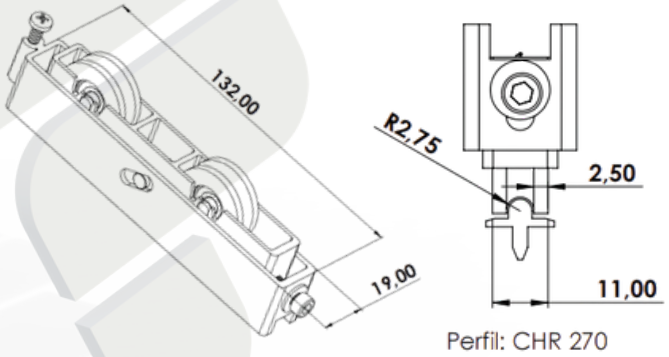

Perfil: CHR 270

CORES: Natural.

ROL 4439 - ROLDANA PEDRA DUPLA ATÉ 150 Kg

Material: Alumínio

Linha: Suprema

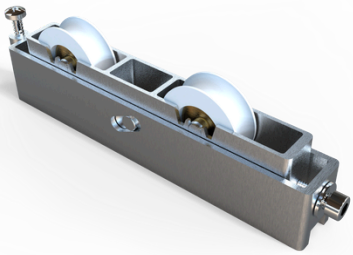

Carga Máxima 150kg

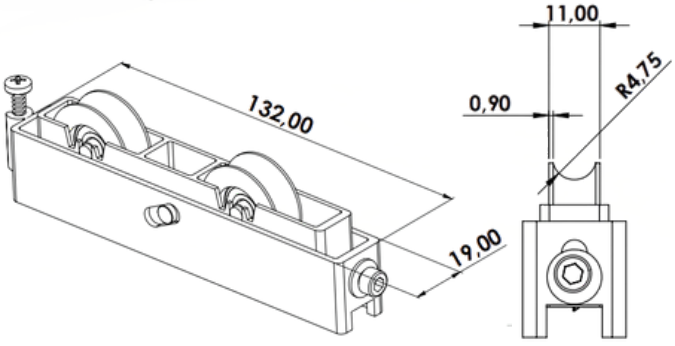

CORES: Natural.

ROSETA PARA FECHADURAS



Material: Nylon
Linha: Diversas

Arouca 3F
Papaiz

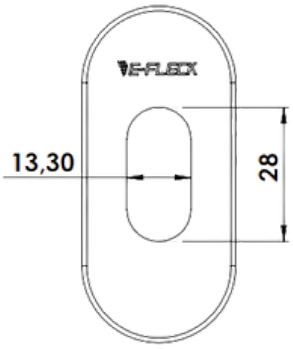

CORES: Preto e Branco.

TRA 009 - LINGUETA DE INOX CONCHA SUPREMA

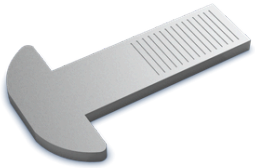

Linha: Suprema®

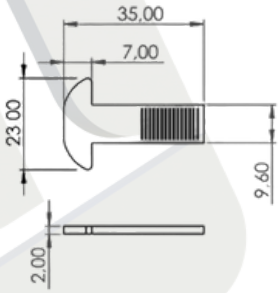

CORES: Natural.

TRA 010 - LINGUETA DE INOX CONCHA RETA SUPREMA/ GOLD

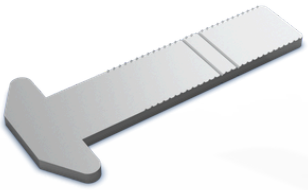

Linha: Suprema® Gold®

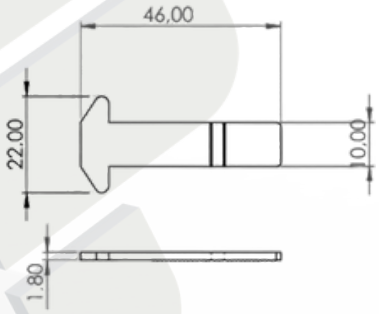

CORES: Natural.

TRA 011 - LINGUETA DE INOX CONCHA CURVA GOLD

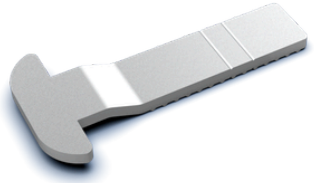

Linha: Gold®

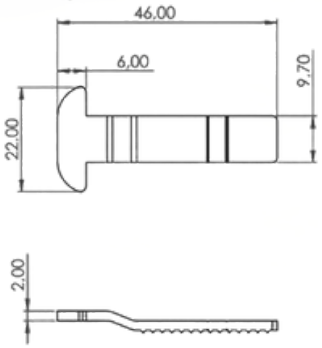

CORES: Natural.

TRINCO DE ALUMÍNIO

Material: Alumínio
Linha: Diversos

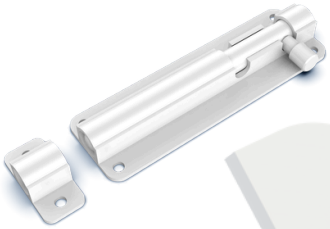

CÓD.	A
TRINCO 055	55mm
TRINCO 100	100mm
TRINCO 200	200mm
TRINCO 300	300mm

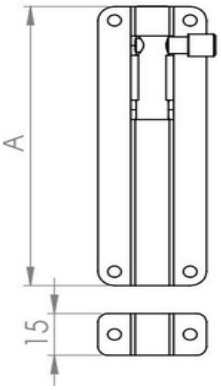

CORES: Preto e Branco, Fosco e Bronze.