MettallFleck®
Dream, walk, conquer, all you can!





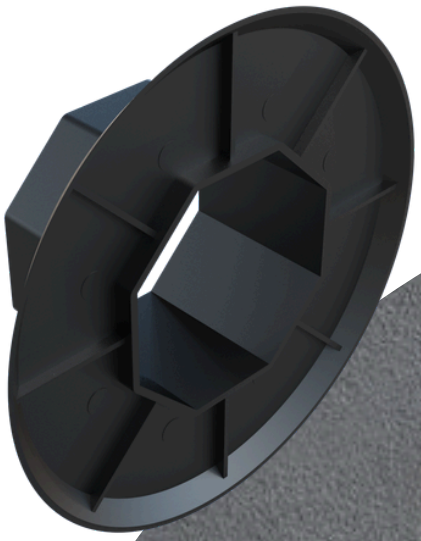

Catálogo

INTEGRADA

VIALTEC®
GiroFleck®
E-Fleck®
SAFIRA®
COMPONENTES PARA VIDRO

@mettallfleck

ÍNDICE

DISC 120 - Disco Alinhador Persiana Integrada..... **03**
NYL 369 - Guia E Limitador..... **03**
NYL 370 - Guia Da Persiana..... **03**
NYL 375 - Tampa Da Palheta..... **03**
NYL 382 - Tampa Integrada..... **04**
NYL 383 - Tampa Integrada..... **04**
NYL 389 - Tampa Integrada..... **04**
NYL 390 - Tampa Integrada..... **04**
NYL 900 - Limitador Da Persiana..... **05**
REC 021 - Tirante Da Fixação Da Esteira..... **05**
REC 023 - Roda Octogonal 60mm..... **05**
REC 024 - Adaptador Do Motor 60mm..... **05**
REC 025 - Anel Adaptador Do Motor..... **06**
REC 914 - Adaptador 40mm Para Recolhedor De Porta..... **06**
REC 917 - Mancal Sem Rolamento..... **06**
REC 918 - Passa Fita Reta..... **06**
REC 919 - Passa Fita Curva..... **07**
MOTOR DA INTEGRADA..... **07**

DISCO ALINHADOR PERSIANA INTEGRADA

Material: Nylon

Linha: Diversas



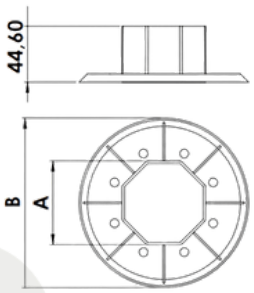

COTA "A"	COTA "B"
40	Ø 120
	Ø 135
	Ø 158
60	Ø 120
	Ø 135
	Ø 158
	Ø 170
	Ø 190

CORES: Preto.

NYL 369 - GUIA E LIMITADOR

Material: Nylon

Linha: Integrada



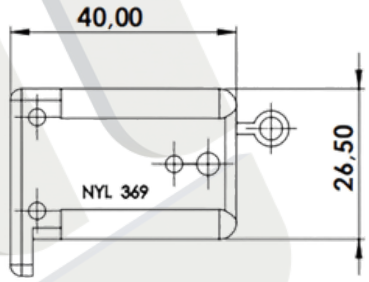

CORES: Preto e Branco.

NYL 370 - GUIA DA PERSIANA

Material: Nylon

Linha: Integrada



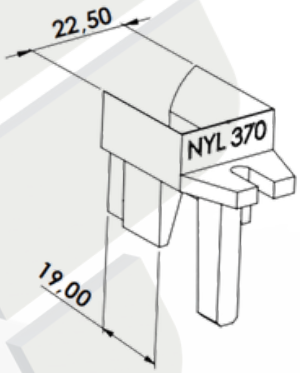

CORES: Preto e Branco.

NYL 375 - TAMPA DA PALHETA

Material: Nylon

Linha: Integrada

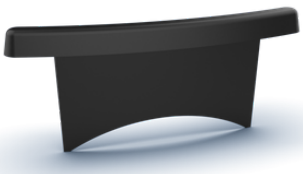

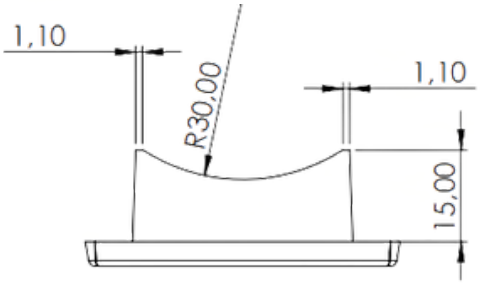

CORES: Preto.

NYL 382 - TAMPA LATERAL INTEGRADA



Material: Nylon

Linha: Integrada

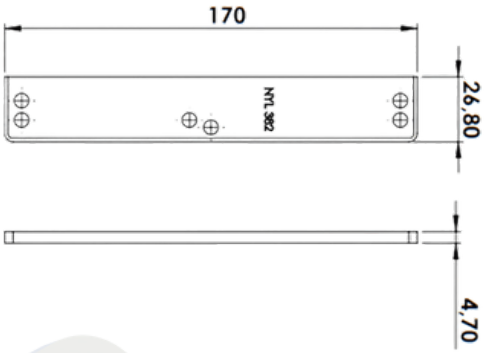

Perfil: MN 031

CORES: Preto e Branco.

NYL 383 - TAMPA LATERAL INTEGRADA



Material: Nylon

Linha: Integrada

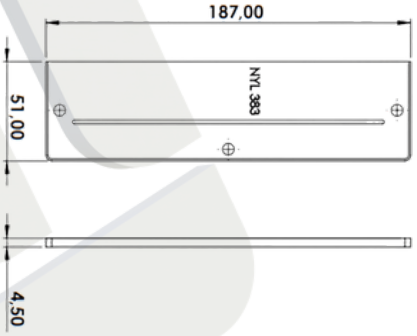

Perfil: LG 1042

CORES: Preto e Branco.

NYL 389 - TAMPA LATERAL INTEGRADA

Material: Nylon

Linha: Integrada



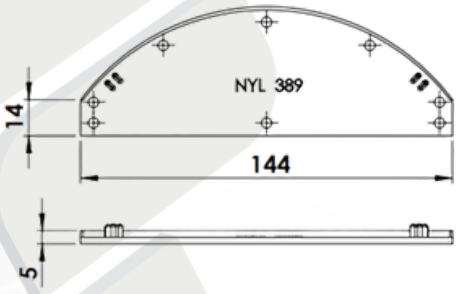

Perfil: JI 041

CORES: Preto e Branco.

NYL 390 - TAMPA LATERAL INTEGRADA

Material: Nylon

Linha: Integrada



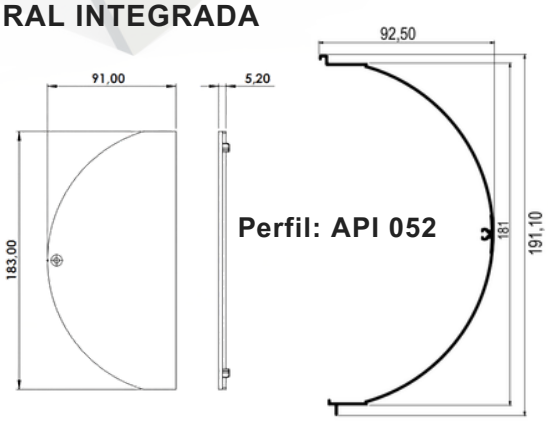

Perfil: API 052

CORES: Preto e Branco.

NYL 900 - LIMITADOR DA PERSIANA

Material: Nylon

Linha: Integrada



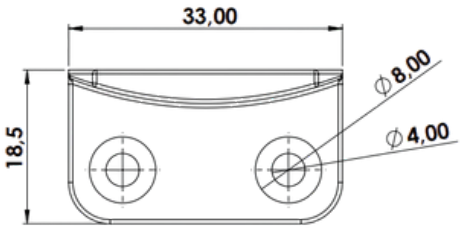

CORES: Preto e Branco.

REC 023 - RODA OCTOGNAL 60MM

Material: Nylon

Linha: Integrada



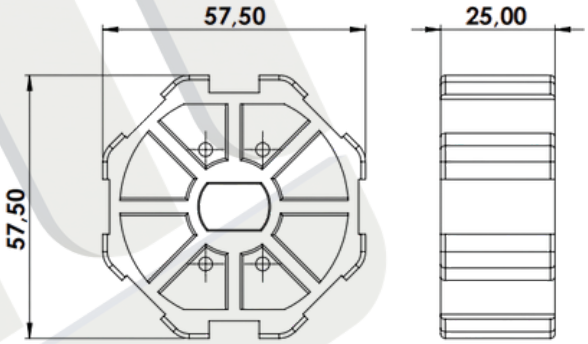

CORES: Preto.

REC 024 - ADAPTADOR DO MOTOR 60MM

Material: Nylon

Linha: Integrada



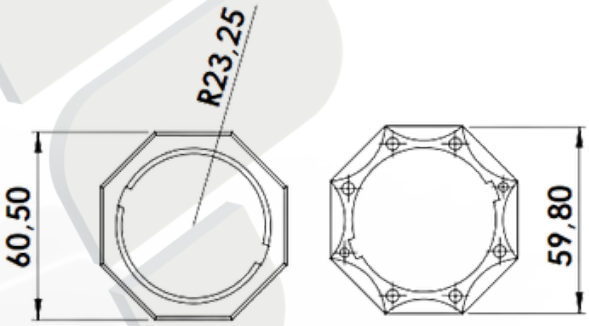

CORES: Preto.

REC 025 - ANEL ADAPTADOR DO MOTOR

Material: Nylon

Linha: Integrada



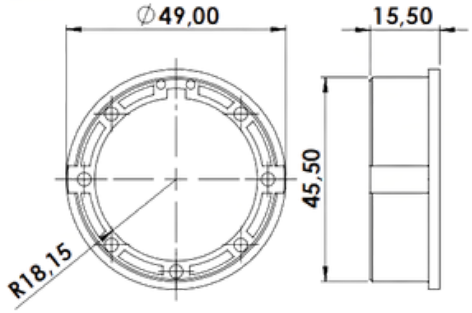

CORES: Preto.

LANÇAMENTO

REC 021 - TIRANTE DE FIXAÇÃO DA ESTEIRA

Material: Nylon
Linha: Integrada



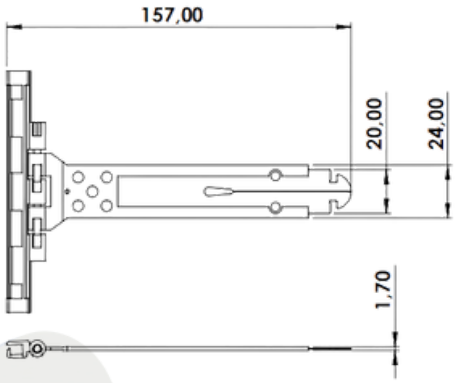

CORES: Preto.

REC 914 - ADAPTADOR 40mm P/ RECOLHEDOR DE PORTA

Material: Nylon
Linha: Integrada

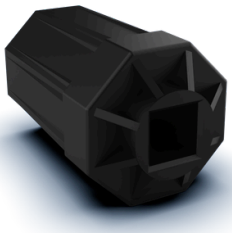

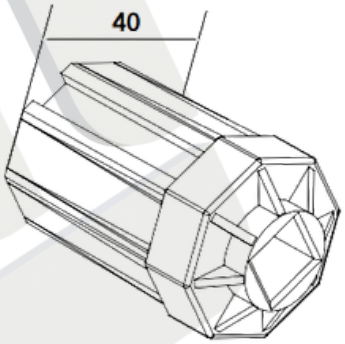

CORES: Preto.

REC 917 - MANCAL SEM ROLAMENTO

Material: Nylon
Linha: Integrada



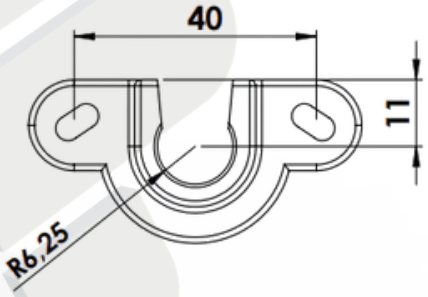

CORES: Preto.

REC 918 - PASSA FITA RETA

Material: Nylon
Linha: Integrada

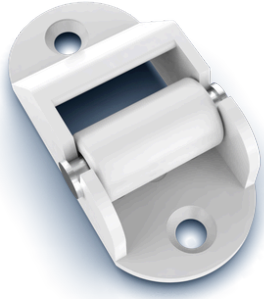

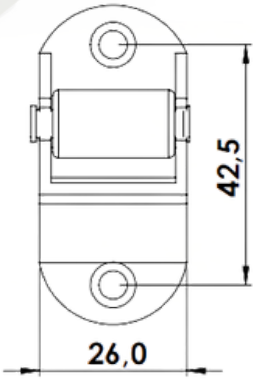

CORES: Preto e Branco.

REC 919 - PASSA FITA CURVA

Material: Nylon

Linha: Integrada

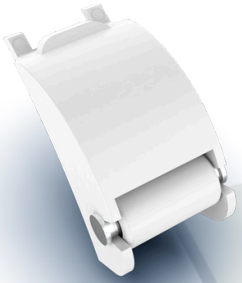

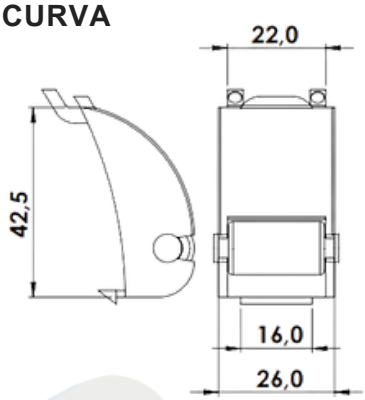

CORES: Preto e Branco.

LANÇAMENTO

MOTOR TUBULAR INTEGRADA

Material:

Linha: Integrada



COM WI-FI	SEM WI-FI
01 - 10 Nm | 14 Rpm * Controle Remoto * 110V AC - 60 Hz - 1,4 A * 170W * Conectividade Wi-Fi	**02 - 10 Nm | 14 Rpm** * Controle Remoto * 110V AC - 60 Hz - 1,4 A * 170W
03 - 20 Nm | 17 Rpm * 110V AC - 60 Hz - 1,4A * Controle Remoto * 170W * Conectividade Wifi	**04 - 20 Nm | 17 Rpm** * 110V AC - 60 Hz - 1,4A * Controle Remoto * 170W

CORES: Azul.