MettallFleck®
Dream, walk, conquer, all you can!







Catálogo

LINHA GOLD







VIALTEC®
GiroFleck®
E-Fleck®
SAFIRA®
COMPONENTES PARA VIDRO

@mettallfleck

MettallFleck®
Dream, walk, conquer, all you can!

ÍNDICE

ALA 057 - Alavanca Em Alumínio Para Vitrô..... **05**
ANC 001 - Ancoragem De Alavanca..... **05**
BRA GOLD - Braço Maxim-Ar Gold Caixa 15mm..... **05**
CAL 929 - Calço Vedador Para Folha Gold..... **05**
CAL 950 - Calço Vedador Para Folha Gold..... **06**
CAN 347 - Tampa De Nylon Para Arremate..... **06**
CAN 606 - Canopla De Arremate Do Pontalete..... **06**
CAN 607 - Canopla De Arremate Do Pontalete..... **06**
CAN 608 - Canopla De Arremate Do Pontalete..... **07**
CAN 625 - Canopla De Arremate Do Pontalete..... **07**
CAN 626 - Canopla De Arremate Do Pontalete..... **07**
CAN 627 - Canopla De Arremate Do Pontalete..... **07**
CAN 628 - Canopla De Arremate Do Pontalete..... **08**
CHU 787 - Chumbador Do Contramarco..... **08**
CHU 838 - Chumbador de Alumínio Multi-Uso..... **08**
CON 007 - Conexão De Nylon Para Tela Mosquiteira..... **08**
CON 008 - Trava De Nylon Da Tela Mosquiteira..... **09**
CON 009 - Conexão Em T Para Tela Mosquiteira..... **09**
CON 063 - Cantoneira Para Contramarco..... **09**
CON 320 - Contra Fecho Lateral Gold..... **09**
CON 321 - Contra Fecho Central Gold..... **10**
CON 381 - Vedação Superior..... **10**
CON 382 - Contratesta Lateral Para Fechadura..... **10**
CON 383 - Contra Fecho Para SUP 622..... **10**
CON 384 - Contratesta Central Da Fechadura..... **11**
CON 386 - Contratesta Para Fechadura..... **11**
CON 433 - Conexão De Alinhamento..... **11**
DISC 120 - Disco Alinhador Persiana Integrada..... **11**
DOB 568 - Dobradiça Vai-Vem 3"..... **12**
DOB 734 - Dobradiça Sobrepor..... **12**
DOB 740 - Dobradiça Sobrepor..... **12**
DOB 743 - Dobradiça Sobrepor..... **12**
DOB 789 - Dobradiça Sobrepor Tela Mosquiteira..... **13**
DOB 828 - Dobradiça Tripla Para Porta..... **13**
DOB 835 - Dobradiça Para Porta..... **13**
DOB 900 - Dobradiça Pivotante..... **13**
DOB 910 - Dobradiça Pivotante..... **14**
ESP 057 - Espelho Da Fechadura 3F, STAM..... **14**
ESP 079 - Espelho Da Fechadura Papaiz, Pado..... **14**
ESQ 160 - Esquadro De 160mm..... **14**

ÍNDICE

ESQ 240 - Esquadro De 240mm..... **15**
FEC 005 - Fecho Livre/Ocupado..... **15**
FEC 156 - Fecho Maxim-Ar Com Baguete..... **15**
FEC 156Z - Fecho Maxim-Ar Com Baguete Zamac..... **15**
FEC 338 - Fecho Unha De Sobrepor..... **16**
FEC 512 - Tranqueta Sem Bico De Zamac..... **16**
FEC 513 - Tranqueta Com Bico De Zamac..... **16**
FEC 514 - Tranqueta Sem Bico De Nylon..... **16**
FEC 515 - Tranqueta Com Bico De Nylon..... **17**
TAM 01 - Maçaneta Simples..... **17**
TAM 02 - Maçaneta Simples..... **17**
TAM 05 - Maçaneta Simples..... **17**
FECH 601/602 - Fechadura De Porta De Giro STAM Suprema..... **18**
FECH 602 - Fechadura Rolete STAM..... **18**
FECH 902 - Fechadura De Porta De Correr STAM Suprema..... **18**
FEC 630 - Fecho Concha Em Alumínio Click..... **18**
FEC 636 - Fecho Concha Em Alumínio Manual..... **19**
FEC 637 - Fecho Concha Em Alumínio Automático..... **19**
FEC 820 - Fecho Alumínio Com Mancal De Nylon Para Buzios..... **19**
FEC 840 - Fecho Alumínio Com Mancal De Nylon Para Buzios..... **19**
FEC 994 - Fecho Gatilho De Sobrepor..... **20**
FEC 995 - Fecho Gatilho De Sobrepor Contra Fecho De Alumínio..... **20**
FIX 1701 - Fixador De Porta Para Rodapé..... **20**
NYL 042 - Botão Tampa Furo 3/8..... **20**
NYL 043 - Botão Tampa Furo 1/2..... **21**
NYL 214 - Tampa De Corrimão..... **21**
NYL 215 - Tampa De Corrimão..... **21**
NYL 216 - Tampa De Corrimão..... **21**
NYL 314 - Tampa Para Parafuso 1/4"..... **22**
NYL 394 - Calço Da Folha Fixa..... **22**
NYL 395 - Caixa do Dreno..... **22**
NYL 396 - Guia Deslizante Com Parafuso Allen..... **22**
NYL 396-2 - Guia Deslizante Com Parafuso Phillips..... **23**
NYL 397 - Guia Deslizante Para Pedra Gold..... **23**
NYL 398 - Batedeira Para Folha De Correr..... **23**
NYL 399 - Tampa Do Montante..... **23**
NYL 400 - Tampa Do Montante..... **24**
NYL 401 - Tampa Do Montante..... **24**
NYL 403 - Guia Deslizante Com Roldana Gold..... **24**
NYL 1402 - Calço Para Box, Esquadrias e Temperado..... **24**
NYL 415U- Batedeira Universal..... **25**

ÍNDICE

PAR 328 - Parafusos Com Ponta Guia..... **25**
PRE 965 - Presilha Do Arremate Do Contramarco..... **25**
PUX 006 - Puxador Alça Para Porta De Correr..... **25**
PUX 143 - Puxador De Alumínio Curvo..... **26**
PUX 157 - Puxador De Alumínio Curvo..... **26**
PUX 157D - Puxador De Alumínio Curvo Para Fechadura Direito..... **26**
PUX 157E - Puxador De Alumínio Curvo Para Fechadura Esquerdo..... **26**
PUX 215 - Puxador De Alumínio ‘’C’’..... **27**
ROL 014 - Roldana Simples STRONG até 125Kg..... **27**
ROL 015 - Roldana Simples STRONG até 250Kg..... **27**
ROL 016 - Roldana Simples STRONG até 125Kg..... **27**
ROL 017 - Roldana Simples STRONG até 250Kg..... **28**
ROL 410 - Roldana Pedra Simples De Até 75 Kg Gold..... **28**
ROL 411 - Roldana Pedra Simples De Até 75 Kg Gold..... **28**
ROL 413 - Roldana Dupla Com Regulagem..... **28**
ROL 468N - Roldana Simples Com Rolamento..... **29**
ROL 789 - Roldana Da Tela Mosquiteira..... **29**
ROL 4413 - Roldana Pedra Dupla De Até 150 Kg Gold..... **29**
ROL 4438 - Roldana Pedra Dupla De Até 150 Kg Gold..... **29**
ROSETA - Roseta Para Fechaduras..... **30**
SUP 622 - Contratesta Lateral Da Fechadura..... **30**
TRINCO - Trinco De Alumínio..... **30**

ALA 057 : ALAVANCA PARA VITRÔ

Material: Alumínio

Linha: Diversas



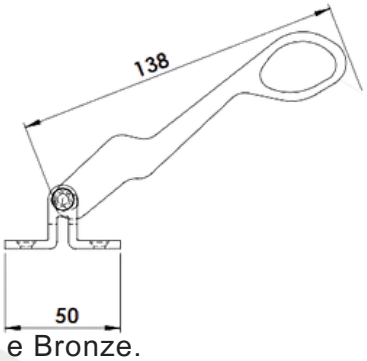

CORES: Preto, Branco, Fosco e Bronze.

ANC 001 : ANCORAGEM DA ALAVANCA BASCULANTE

Material: Alumínio

Linha: Diversas

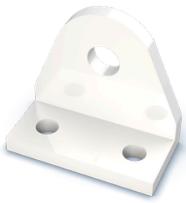

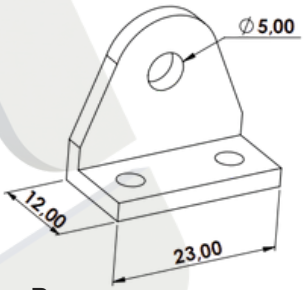

CORES: Preto, Branco, Fosco e Bronze.

BRAÇO GOLD PARA JANELA MAXIM-AR

Material: Alumínio

Linha: Gold®



Caixa 15mm

Código	Comprimento (mm)	FOLHA		
		Altura Máxima (mm)	Largura Máxima (mm)	Carga Máxima (kg)
BRA 766	350	600	1000	22
BRA 767	600	1000	1200	30
BRA 768	950	1200	1200	35

CORES: Preto, Branco, Fosco e Bronze.

CAL 929 - CALÇO VEDADOR PARA FOLHA DE CORRER

Material: Nylon

Linha: Gold®

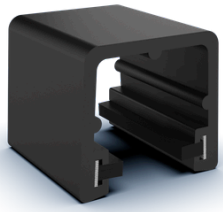

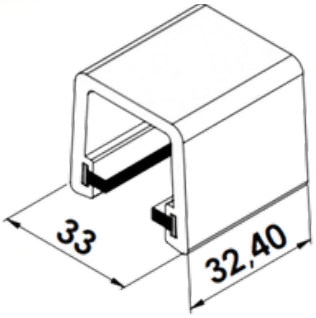

CORES: Preto.

CAL 950 - CALÇO VEDADOR PARA FOLHA CORRER

Material: Alumínio

Linha: Gold®



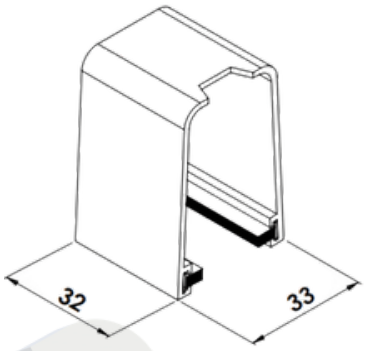

CORES: Natural.

CAN 347 - TAMPA DE NYLON PARA ARREMATE

Material: Nylon

Linha: Diversas



PERFIL 347

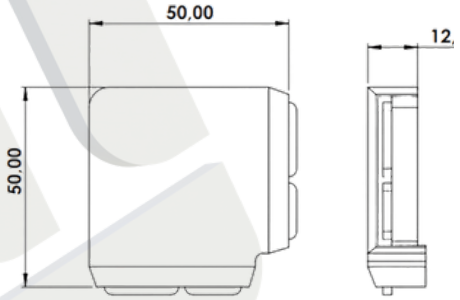

CORES: Preto e Branco.

CAN 606 - CANOPLA DE ARREMATE DO PONTALETE

Material: Nylon

Linha: Diversas



26x36

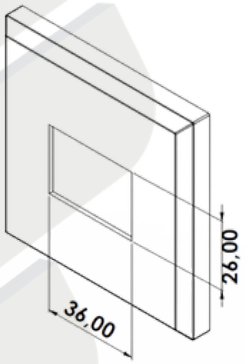

CORES: Preto e Branco.

CAN 607 - CANOPLA DE ARREMATE DO PONTALETE

Material: Nylon

Linha: Diversas



39x52

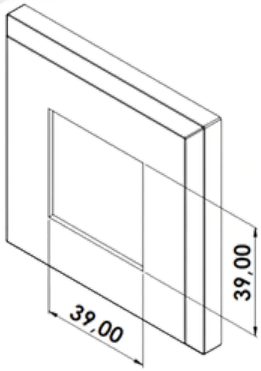

CORES: Preto e Branco.

CAN 608 - CANOPLA DE ARREMATE DO PONTALETE

Material: Nylon
Linha: Diversas



26x52

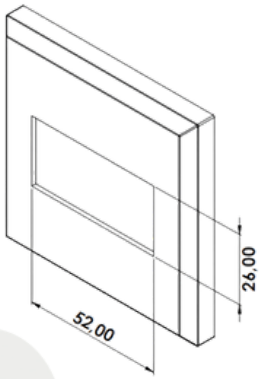

CORES: Preto e Branco.

CAN 625 - CANOPLA DE ARREMATE DO PONTALETE

Material: Nylon
Linha: Diversas



35x52

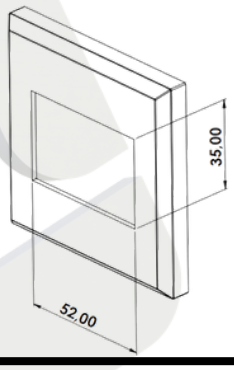

CORES: Preto e Branco.

CAN 626 - CANOPLA DE ARREMATE DO PONTALETE

Material: Nylon
Linha: Diversas



39x39

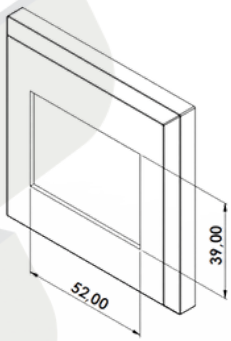

CORES: Preto e Branco.

CAN 627 - CANOPLA DE ARREMATE DO PONTALETE

Material: Nylon
Linha: Diversas

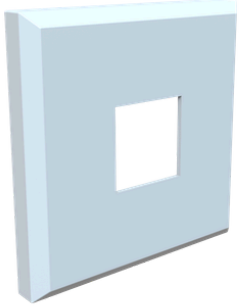

26x26

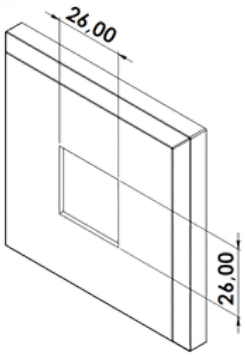

CORES: Preto e Branco.

CAN 628 - CANOPLA DE ARREMATE DO PONTALETE

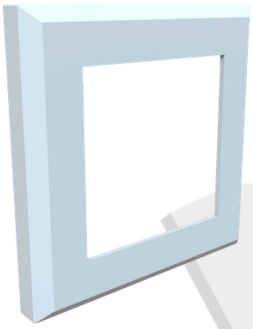

Material: Nylon
Linha: Diversas

52x52

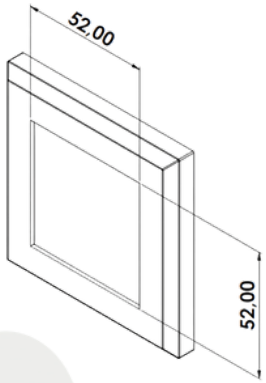

CORES: Preto e Branco.

CHU 787 - CHUMBADOR DO CONTRAMARCO



Material: Aço
Linha: Diversas

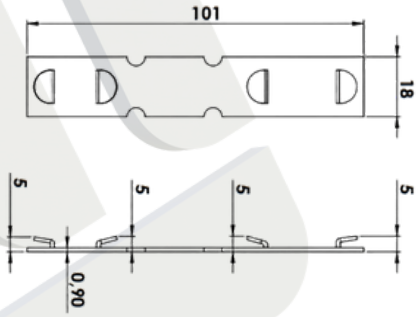

CORES: Natural.

CHU 838 - CHUMBADOR DE ALUMÍNIO MULTI-USO



Material: Alumínio
Linha: Diversas

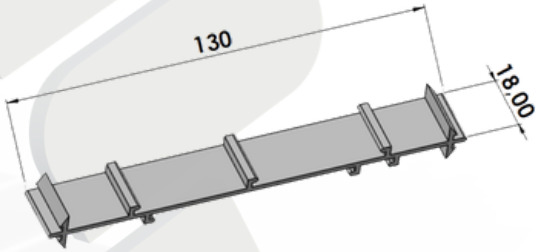

CORES: Natural.

CON 007 - CONEXÃO DE NYLON PARA TELA MOSQUITEIRA

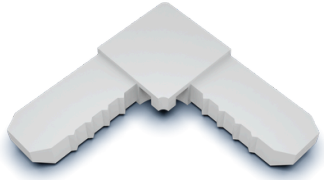

Material: Nylon
Linha: Diversas

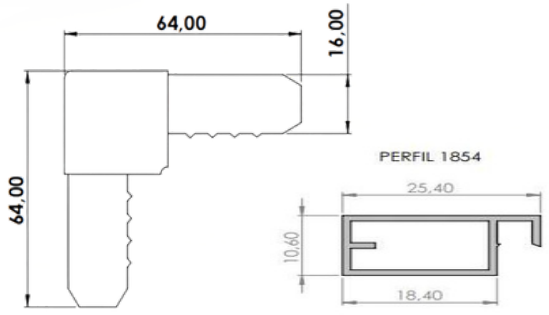

CORES: Preto e Branco.

CON 008 - TRAVA DE NYLON DA TELA MOSQUITEIRA

Material: Nylon
Linha: Diversas



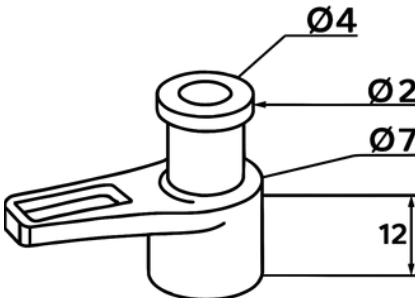

CORES: Preto e Branco.

CON 009 - CONEXÃO EM "T" PARA TELA MOSQUITEIRA

Material: Nylon
Linha: Diversas

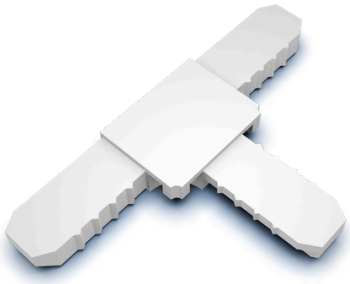

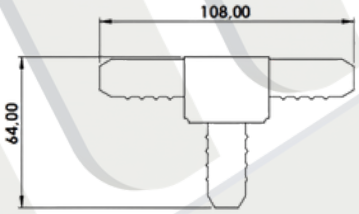

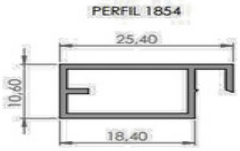

CORES: Preto e Branco.

CON 063 - CANTONEIRA PARA CONTRAMARCO

Material: Nylon
Linha: Diversas

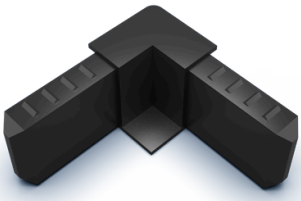

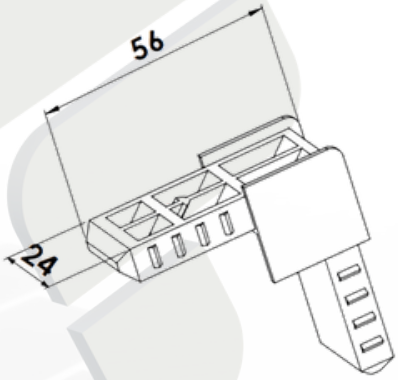

CORES: Preto.

CON 320 - CONTRA FECHO LATERAL GOLD

Material: Alumínio
Linha: Gold®

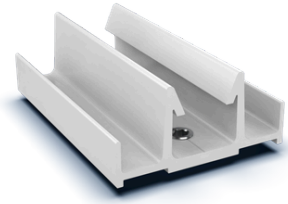

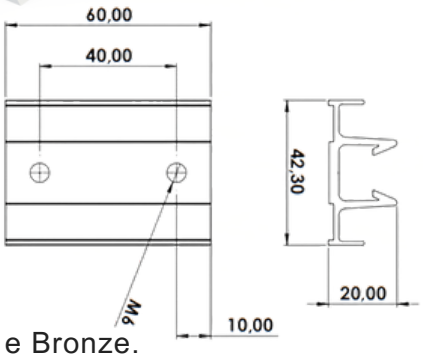

CORES: Preto, Branco, Fosco e Bronze.

CON 321 - CONTRA FECHO CENTRAL GOLD

Material: Nylon

Linha: Gold®

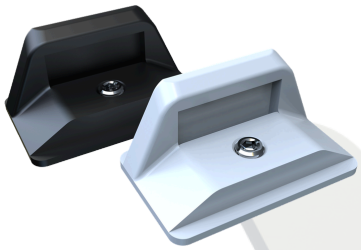

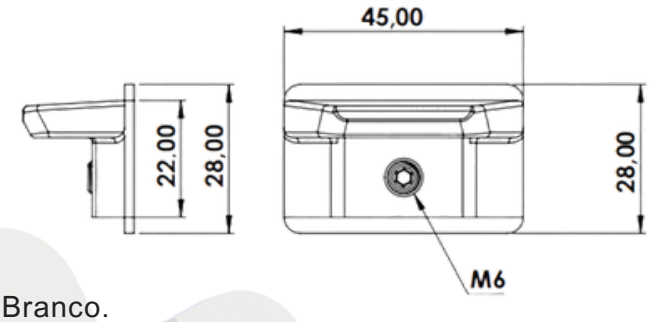

CORES: Preto e Branco.

CON 381 - VEDAÇÃO SUPERIOR

Material: Nylon

Linha: Gold®

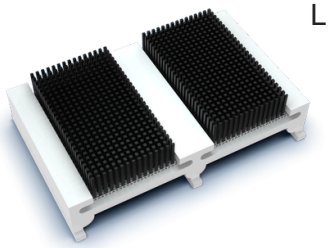

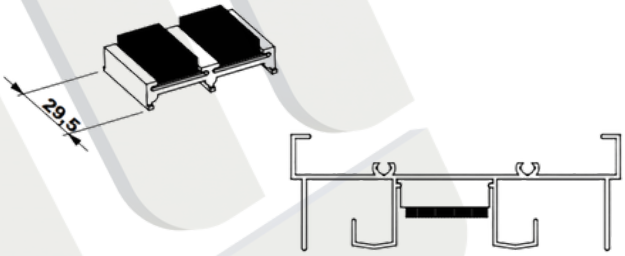

CORES: Preto e Branco.

CON 382 - CONTRATESTA LATERAL PARA FECHADURA

Material: Alumínio

Linha: Gold®



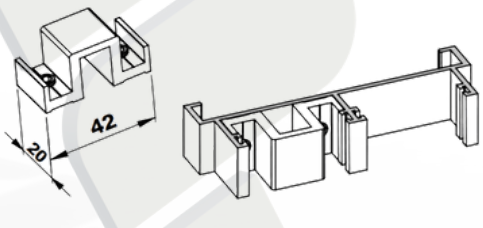

CORES: Preto, Branco, Fosco e Bronze.

CON 383 - CONTRA FECHO PARA SUP 622

Material: Alumínio

Linha: Gold®

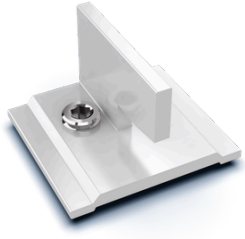

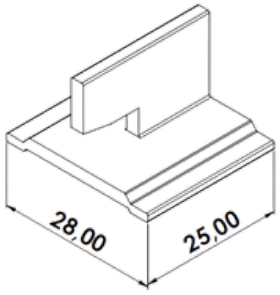

CORES: Preto, Branco, Fosco e Bronze.

CON 384 - CONTRATESTA CENTRAL DA FECHADURA

Material: Alumínio

Linha: Gold®

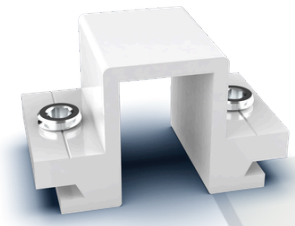

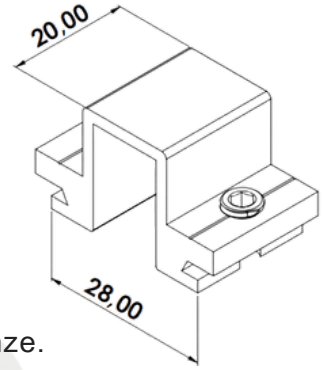

CORES: Preto, Branco, Fosco e Bronze.

CON 386 - CONTRATESTA PARA FECHADURA

Material: Alumínio

Linha: Gold®



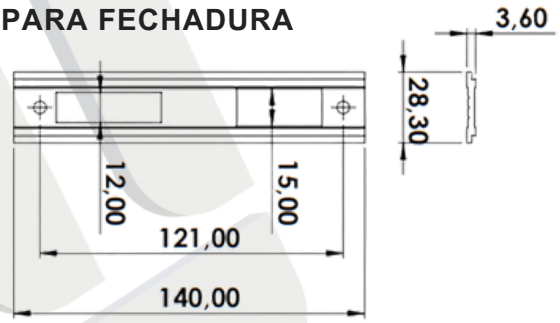

CORES: Preto, Branco, Fosco e Bronze.

CON 433 - CONEXÃO DE ALINHAMENTO

Material: Nylon

Linha: Gold



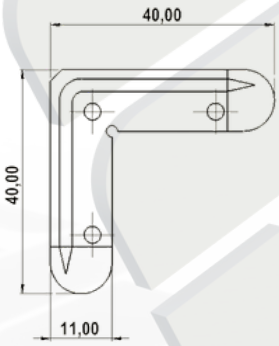

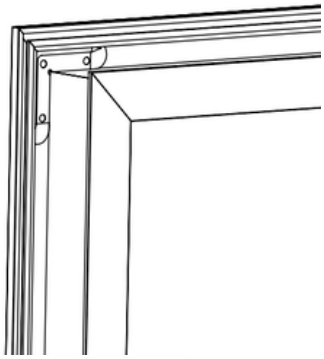

CORES: Preto.

DISCO ALINHADOR PERSIANA INTEGRADA

Material: Nylon

Linha: Diversas



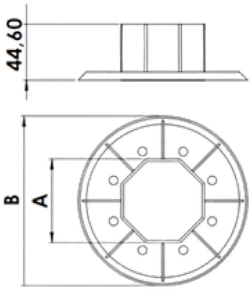

COTA "A"	COTA "B"
40	Ø 120
	Ø 135
	Ø 158
60	Ø 120
	Ø 135
	Ø 158
	Ø 170
	Ø 190

CORES: Preto.

DOB 568 - DOBRADIÇA VAI-VEM 3"

Material: Alumínio
Linha: Diversas



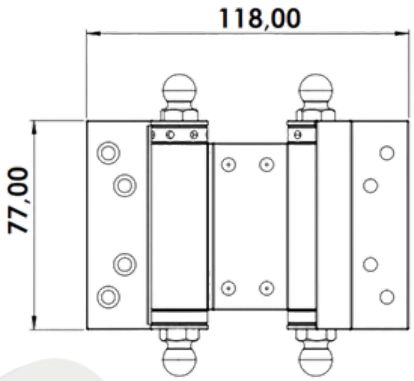

CORES: Preto e Branco.

DOB 734 - DOBRADIÇA SOBREPOR

Material: Alumínio
Linha: Diversas



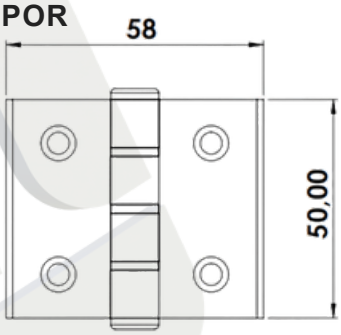

CORES: Preto, Branco, Fosco e Bronze.

DOB 740 - DOBRADIÇA SOBREPOR

Material: Alumínio
Linha: Diversas



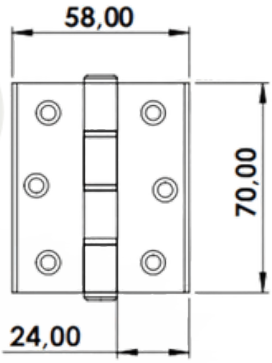

CORES: Preto, Branco, Fosco e Bronze.

DOB 743 - DOBRADIÇA SOBREPOR

Material: Alumínio
Linha: Diversas



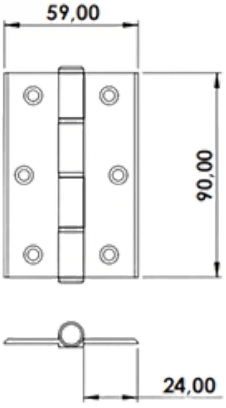

CORES: Preto, Branco, Fosco e Bronze.

DOB 789 - DOBRADIÇA SOBREPOR TELA MOSQUITEIRA

Material: Nylon

Linha: Diversas



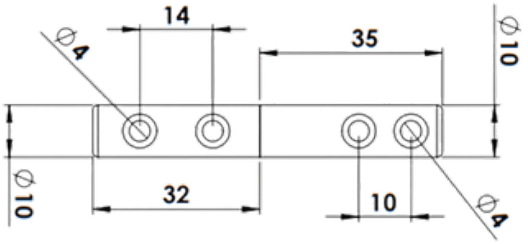

CORES: Preto, Branco.

DOB 828 - DOBRADIÇA DE ALUMÍNIO 3 ABAS PARA PORTA

Material: Alumínio

Linha: Gold®



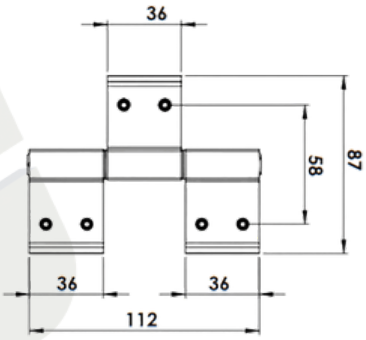

CORES: Preto, Branco, Fosco e Bronze.

DOB 835 - DOBRADIÇA PARA PORTA

Material: Alumínio

Linha: Gold®



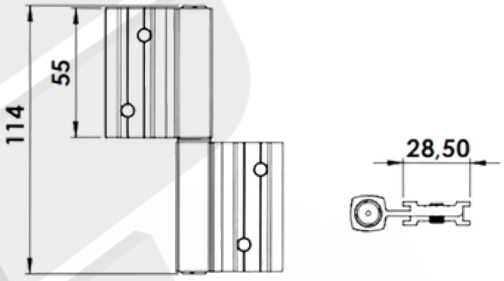

CORES: Preto, Branco, Fosco e Bronze.

DOB 900 - DOBRADIÇA PIVOTANTE

Material: Inox

Linha: Diversas

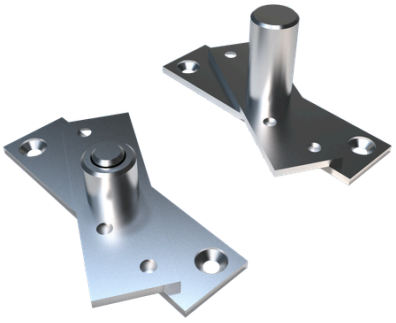

150 Kg

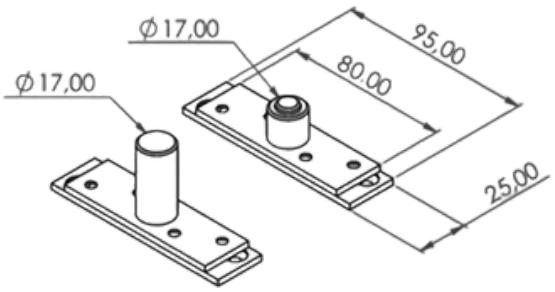

CORES: Natural.

DOB 910 - DOBRADIÇA PIVOTANTE

Material: Inox

Linha: Diversas

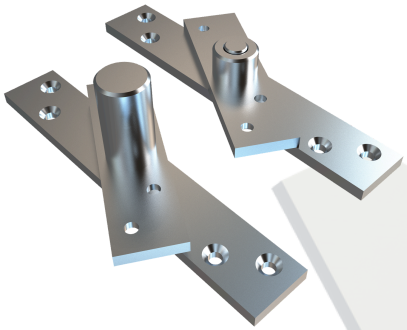

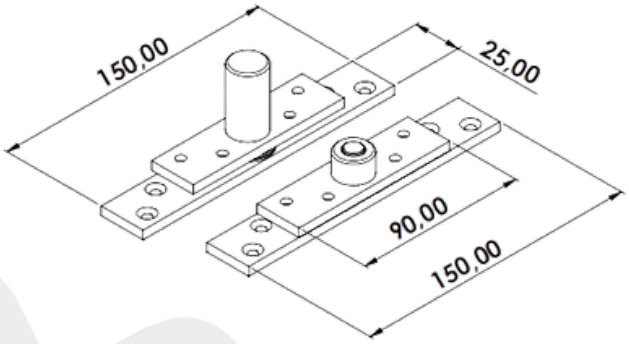

300 Kg

CORES: Natural.

ESP 057 - ESPELHO PARA FECHADURA

Material: Alumínio

Linha: Diversas



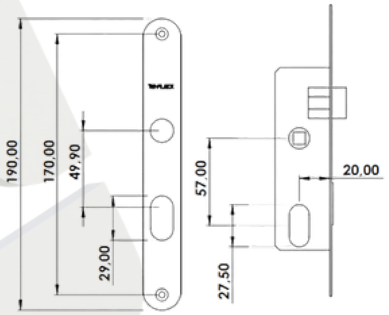

3F STAM

CORES: Preto, Branco, Fosco e Bronze.

ESP 079 - ESPELHO PARA FECHADURA

Material: Alumínio

Linha: Diversas



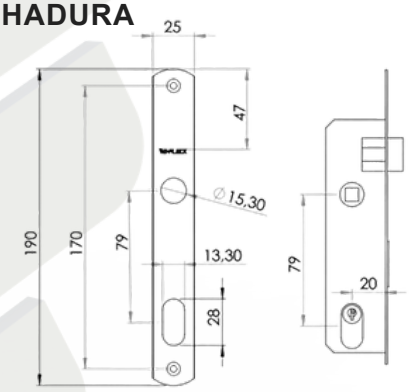

Papaiz

Pado

CORES: Preto, Branco, Fosco e Bronze.

ESQ 160 - ESQUADRO DE 160MM

Material: Nylon

Linha: Diversas



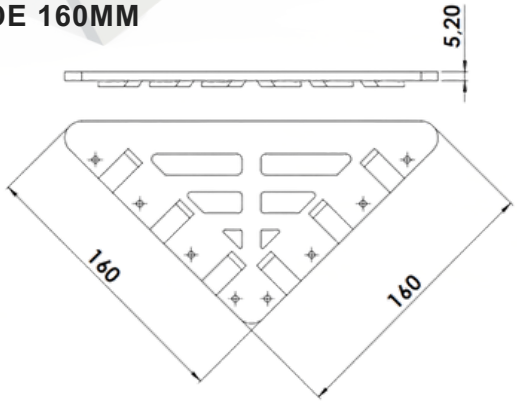

CORES: Preto.

ESQ 240 - ESQUADRO DE 240MM

Material: Nylon
Linha: Diversas

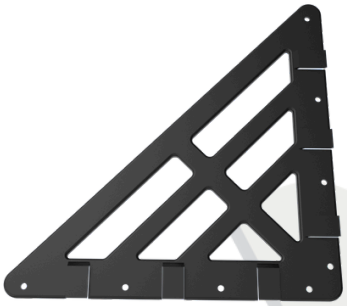

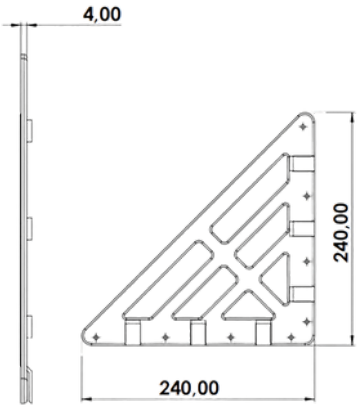

CORES: Preto.

FEC 005 - FECHO LIVRE OCUPADO

Material: Zamac
Linha: Diversas





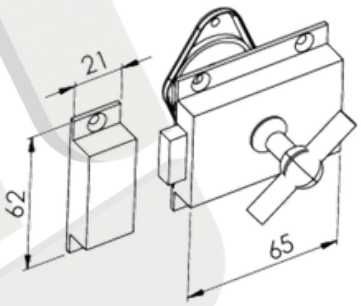

CORES: Cromado.

FEC 156 - FECHO MAXIM-AR COM BAGUETE

Material: Alumínio
Linha: Gold®



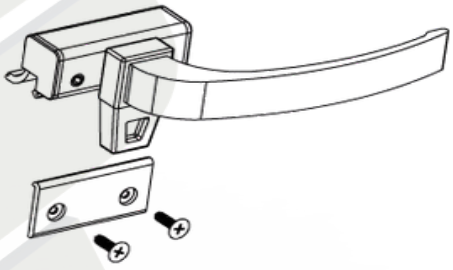

CORES: Preto, Branco, Fosco e Bronze.

FEC 156Z - FECHO MAXIM-AR COM BAGUETE E MAÇANETA EM ZAMAC

Material: Zamac
Linha: Gold®



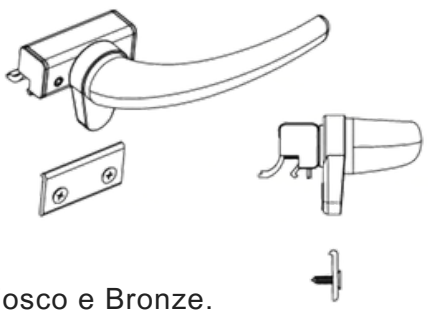

CORES: Preto, Branco, Fosco e Bronze.

FEC 338 - FECHO UNHA DE SOBREPOR

Material: Alumínio
Linha: Diversas

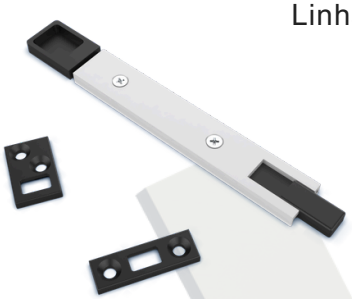

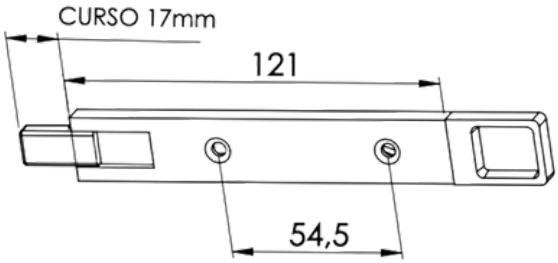

CORES: Preto, Branco e Fosco.

FEC 512 - TRANQUETA SEM BICO DE ZAMAC

Material: Zamac
Linha: Diversas



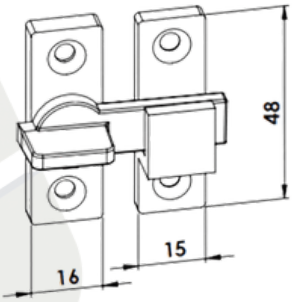

CORES: Preto, Branco, Fosco e Bronze.

FEC 513 - TRANQUETA COM BICO DE ZAMAC

Material: Zamac
Linha: Diversas



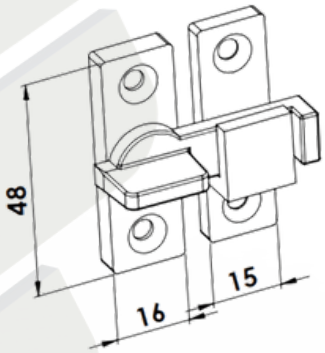

CORES: Preto, Branco, Fosco e Bronze.

FEC 514 - TRANQUETA SEM BICO DE NYLON

Material: Nylon
Linha: Diversas

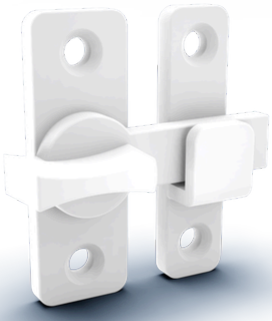

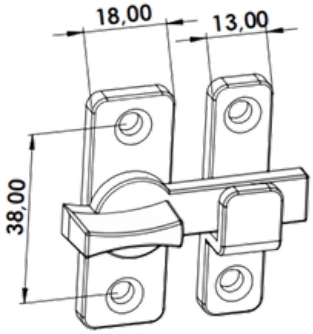

CORES: Preto e Branco.

FEC 515 - TRANQUETA COM BICO DE NYLON

Material: Nylon

Linha: Diversas



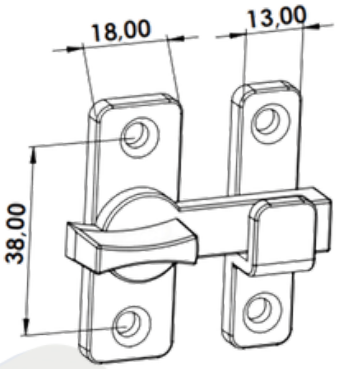

CORES: Preto e Branco.

TAM 01 - MAÇANETA SIMPLES

Material: Alumínio

Linha: Suprema® /Gold®



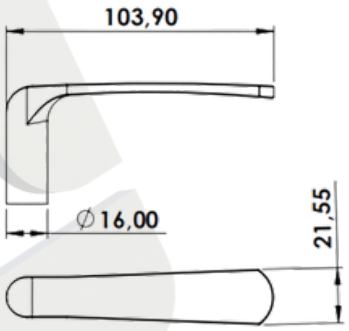

CORES: Preto e Branco.

TAM 02 - MAÇANETA SIMPLES

Material: Alumínio

Linha: Suprema® /Gold®



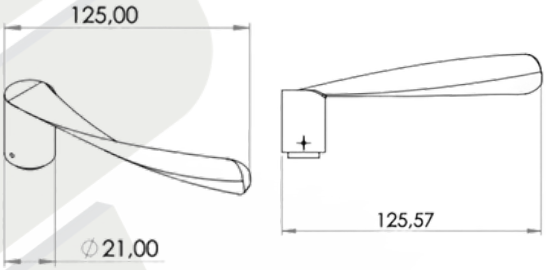

CORES: Preto e Branco.

TAM 05 - MAÇANETA SIMPLES

Material: Alumínio

Linha: Suprema® /Gold®



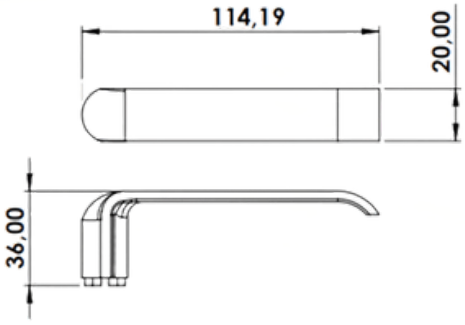

CORES: Preto e Branco.



FECH 601/602 - FECHADURA DE PORTA DE GIRO STAM SUPREMA

Material: Aço

Linha: Suprema® /Gold®

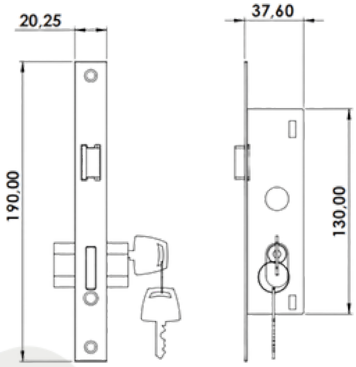

CORES: Preto e Branco.

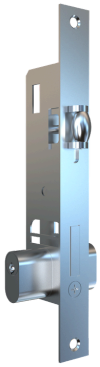

FECH 602 - FECHADURA ROLETE STAM

Material: Aço

Linha: Suprema® /Gold®

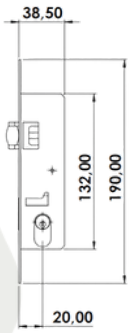

CORES: Preto e Branco.

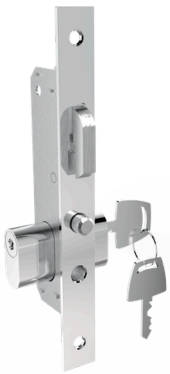

FECH 902 - FECHADURA PORTA DE CORRER STAM SUPREMA

Material: Aço

Linha: Suprema® /Gold®

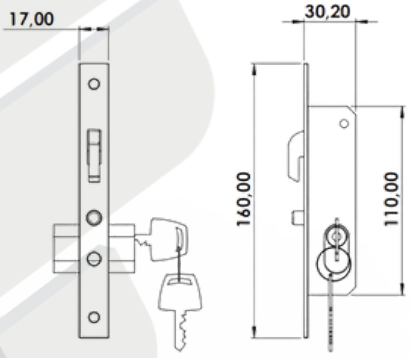

CORES: Preto e Branco.



FEC 630 - FECHO CONCHA EM ALUMÍNO CLICK

Material: Alumínio

Linha: Suprema®

Linha: Gold

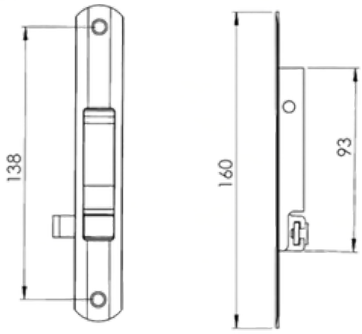

CORES: Preto, Branco, Fosco e Bronze.

FEC 636 - FECHO CONCHA EM ALUMÍNIO MANUAL



Material: Alumínio

Linha: Suprema® /Gold®

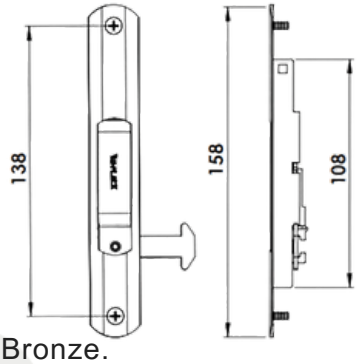

CORES: Preto, Branco, Fosco e Bronze.

FEC 637 - FECHO CONCHA EM ALUMÍNIO AUTOMÁTICO

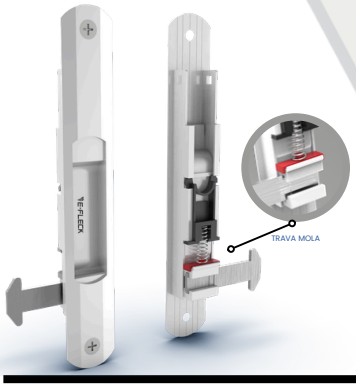

Material: Alumínio

Linha: Suprema® /Gold®



CORES: Preto, Branco, Fosco e Bronze.

FEC 820 - FECHO ALUMÍNIO C/MANCAL DE NYLON P/BUZIOS



Material: Alumínio

Linha: Diversas

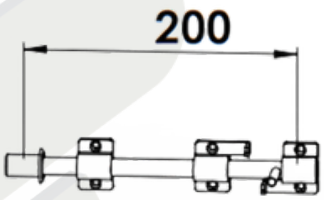

CORES: Preto, Branco, Fosco e Bronze.

FEC 840 - FECHO ALUMÍNIO C/MANCAL DE NYLON P/BUZIOS



Material: Alumínio

Linha: Diversas

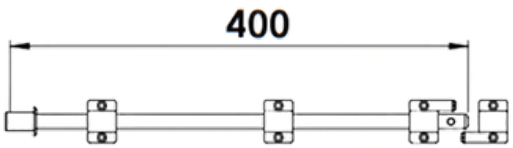

CORES: Preto, Branco, Fosco e Bronze.

FEC 995 - FECHO GATILHO DE SOBREPOR CONTRA FECHO DE ALUMÍNIO

Material: Alumínio

Linha: Diversas



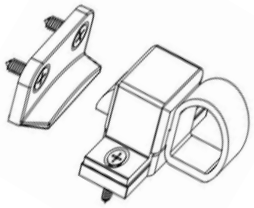

CORES: Preto, Branco, Fosco e Bronze.

FEC 994 - FECHO GATILHO DE SOBREPOR

Material: Alumínio

Linha: Diversas

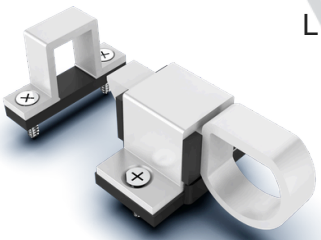

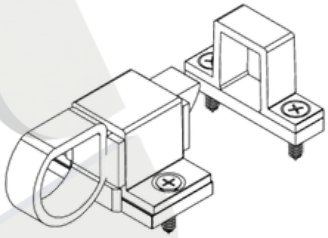

CORES: Preto, Branco, Fosco e Bronze.

FIX 1701- FIXADOR DE PORTA PARA RODAPÉ

Material: Aço

Linha: Diversas

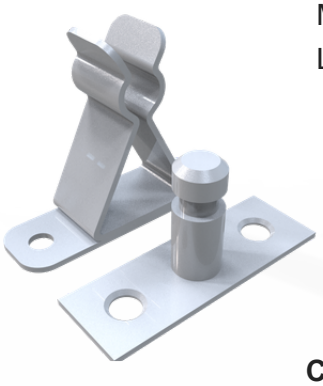

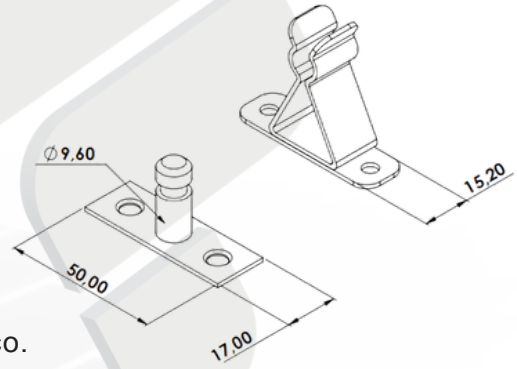

CORES: Preto e Branco.

NYL 042 -BOTÃO TAMPA FURO 3/8

Material: Nylon

Linha: Diversas

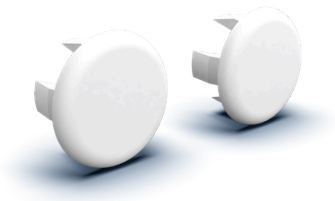

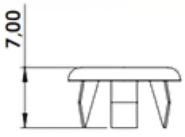

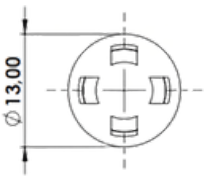

CORES: Preto e Branco.

NYL 043 - BOTÃO TAMPA FURO 1/2

Material: Nylon

Linha: Diversas

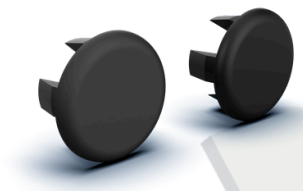

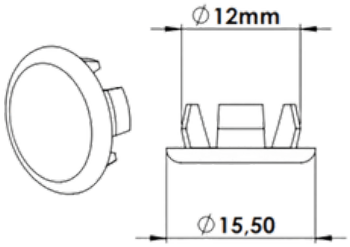

CORES: Preto e Branco.

NYL 214 - TAMPA DE CORRIMÃO

Material: Nylon

Linha: Diversas



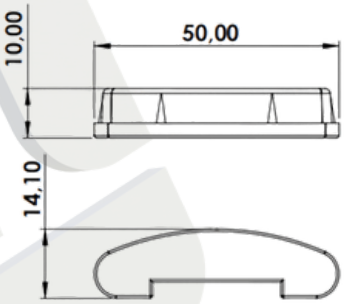

CORES: Preto e Branco.

NYL 215 - TAMPA DE CORRIMÃO

Material: Nylon

Linha: Diversas



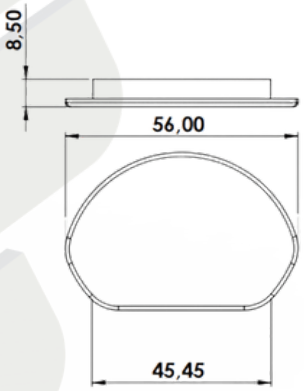

Perfil: PGC 078

CORES: Preto e Branco.

NYL 216 - TAMPA DE CORRIMÃO

Material: Nylon

Linha: Diversas

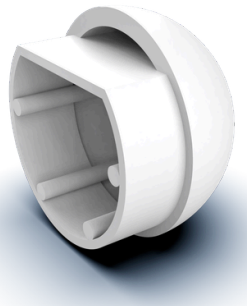

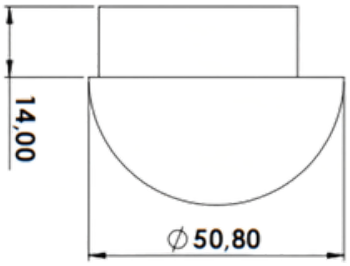

CORES: Preto e Branco.

NYL 314 - TAMPA PARA PARAFUSO 1/4''

Material: Nylon

Linha: Diversas

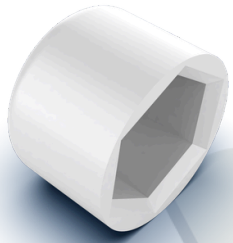

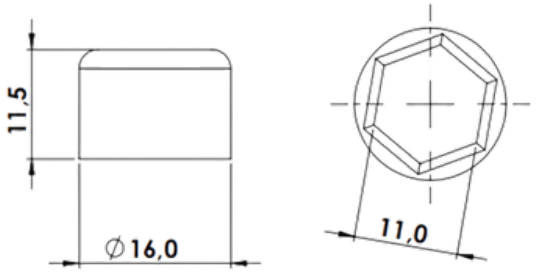

CORES: Preto e Branco.

NYL 394 - CALÇO DA FOLHA FIXA

Material: Nylon

Linha: Gold®

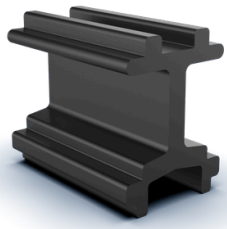

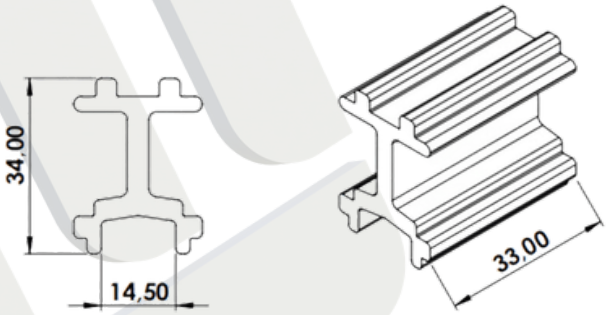

CORES: Preto.

NYL 395 - CAIXA DO DRENO

Material: Nylon

Linha: Gold®

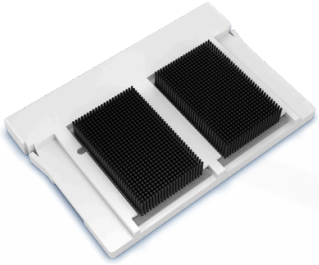

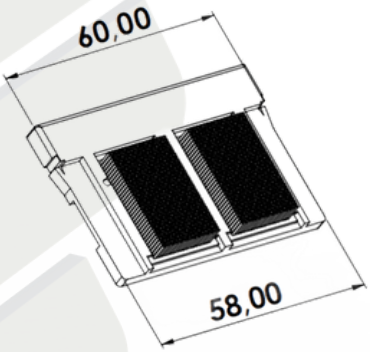

CORES: Preto e Branco.

NYL 396 - GUIA DESLIZANTE COM UM PARAFUSO

Material: Nylon

Linha: Gold®

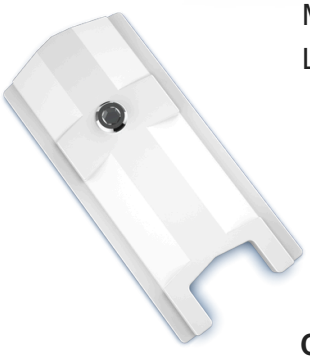

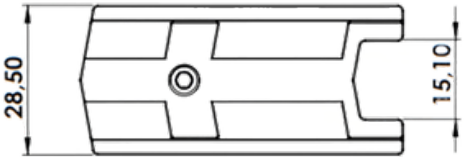

CORES: Preto e Branco.

NYL 396-2 - GUIA DESLIZANTE COM DOIS PARAFUSO

Material: Nylon
Linha: Gold®

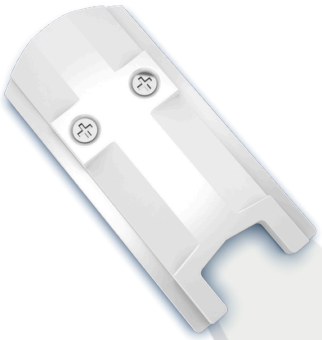

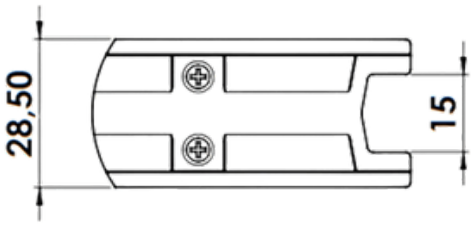

CORES: Preto e Branco.

NYL 397 - GUIA DESLIZANTE PARA PEDRA

Material: Nylon
Linha: Gold®



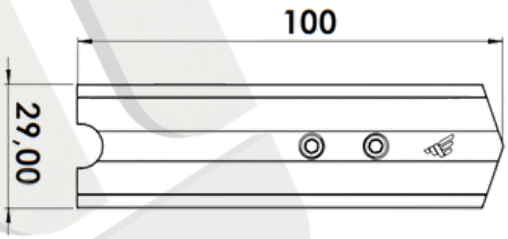

CORES: Preto e Branco.

NYL 398 - BATEDEIRA FOLHA DE CORRER

Material: Nylon
Linha: Gold®



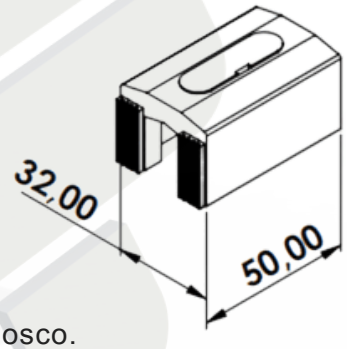

CORES: Preto, Branco e Fosco.

NYL 399 - TAMPA DO MONTANTE

Material: Nylon
Linha: Gold



Perfil LG-052

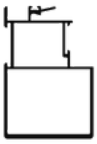

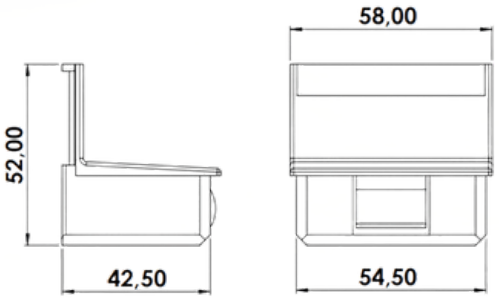

CORES: Preto e Branco.

NYL 400 - TAMPA DO MONTANTE

Material: Nylon
Linha: Gold



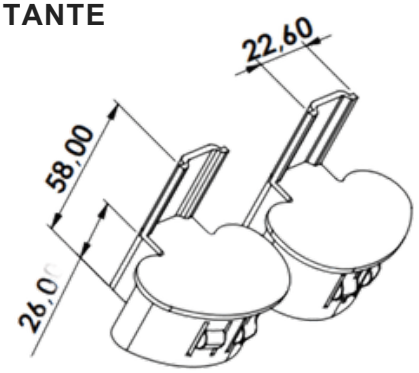

CORES: Preto e Branco.

NYL 401 - TAMPA DO MONTANTE

Material: Nylon
Linha: Gold



Perfil LG-018

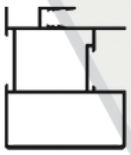

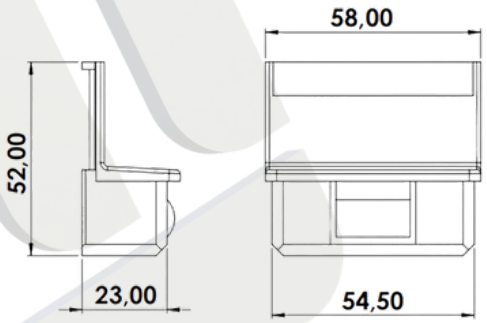

CORES: Preto e Branco.

NYL 403 - GUIA DESLIZANTE COM ROLDANA E CAPA

Material: Nylon
Linha: Gold



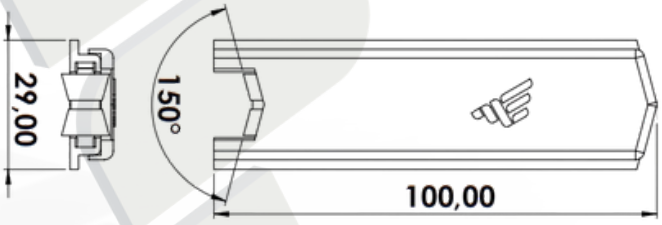

CORES: Preto e Branco.

NYL 415U - BATEDEIRA UNIVERSAL

Material: Nylon
Linha: Diversas



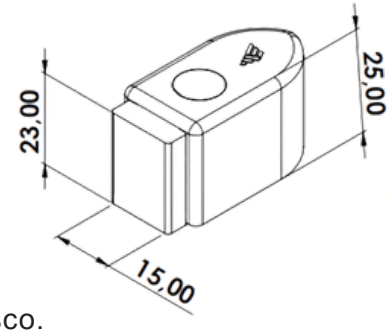

CORES: Preto, Branco e Fosco.

NYL 1402 - CALÇO PARA BOX, TEMPERADO E ESQUADRIAS



Material: PVC

Linha: Esquadrias e Temperado

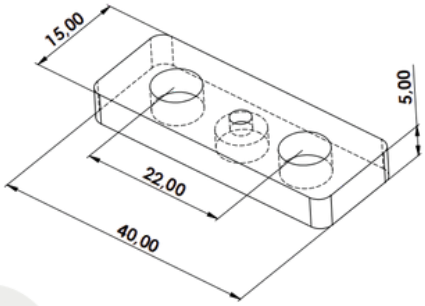

CORES: Transparente.

PARAFUSO COM PONTA GUIA



Material: Aço Zincado

Linha: Diversas

PAR 328 - Par fe. Pan PHS 3,90x28 PG
PAR 332 - Par fe. Pan PHS 3,90X32 PG
PAR 425 - Par fe. Pan PHS 4,80x25 PG
PAR 432 - Par fe. Pan PHS 4,80x32 PG
PAR 450 - Par fe. Pan PHS 4,80x50 PG

CORES:

PRE 965 - PRESILHA DO ARREMATE DO CONTRAMARCO



Material: Nylon

Linha: Diversos



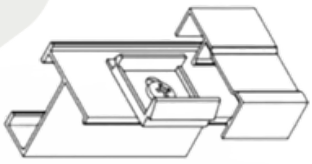

CORES: Preto.

PUX 006 - PUXADOR ALÇA PARA PORTA DE CORRER



Material: Alumínio

Linha: Diversos

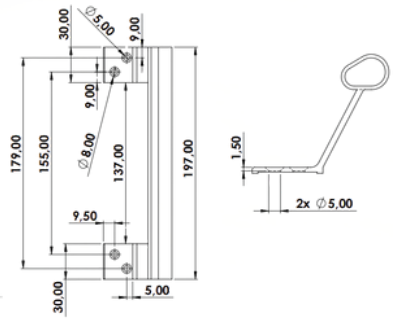

CORES: Preto e Branco, Fosco e Bronze.

PUX 143 - PUXADOR DE ALUMÍNIO CURVO

Material: Alumínio

Linha: Diversos



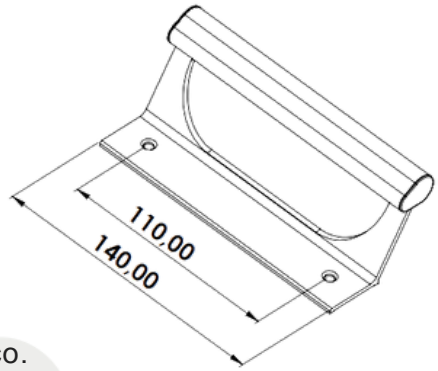

CORES: Preto e Branco e Fosco.

PUX 157 - PUXADOR DE ALUMÍNIO CURVO

Material: Alumínio

Linha: Diversos



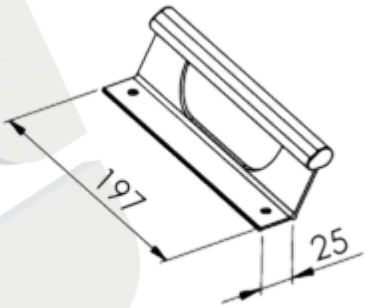

CORES: Preto e Branco, Fosco e Bronze.

PUX 157D - PUXADOR DE ALUMÍNIO CURVO P/FECHADORA DIREITO

Material: Alumínio

Linha: Diversos

Arouca / 3F / Papaiz

Stam ***colocar no pedido



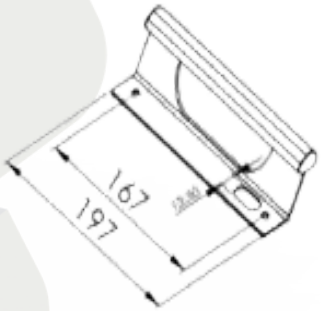

CORES: Preto e Branco, Fosco e Bronze.

PUX 157E - PUXADOR DE ALUMÍNIO CURVO P/FECHADURA ESQUERDO

Material: Alumínio

Linha: Diversos

Arouca / 3F /Papaiz

Stam ***colocar no pedido



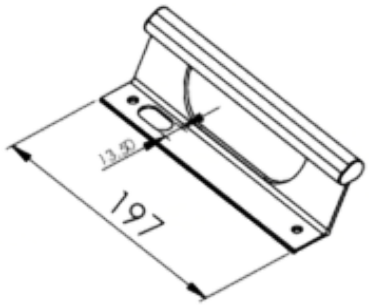

CORES: Preto e Branco, Fosco e Bronze.

PUX 215 - PUXADOR DE ALUMÍNIO

Material: Alumínio
Linha: Diversos



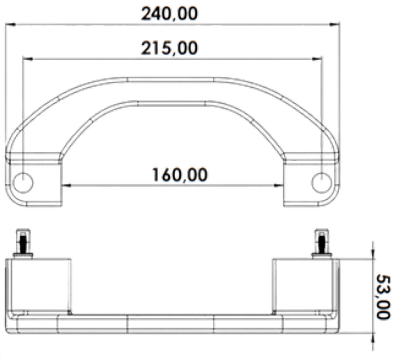

CORES: Preto e Branco e Fosco.

ROL 014 - ROLDANA SIMPLES STRONG ATÉ 125 KG

Material: Alumínio
Linha: Gold®

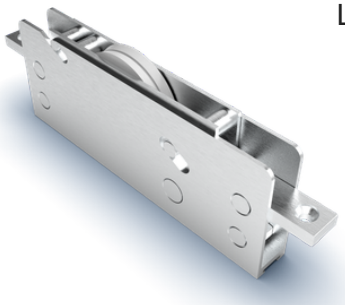

RODIZÍO 150°
Carga Máxima 125kg

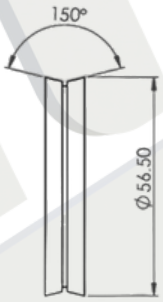

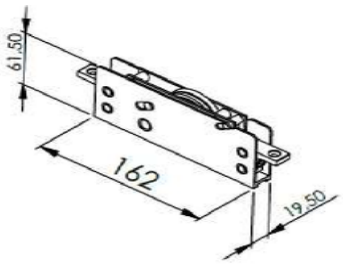

CORES: Natural.

ROL 015 - ROLDANA DUPLAS STRONG ATÉ 250 KG

Material: Alumínio
Linha: Gold®



RODIZÍO 150°
Carga Máxima 250kg

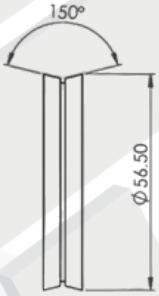

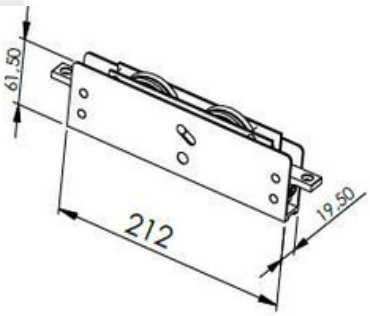

CORES: Natural.

ROL 016 - ROLDANA SIMPLES STRONG ATÉ 125 KG

Material: Alumínio
Linha: Gold®



RODIZÍO CÔNCAVO
Carga Máxima 125kg

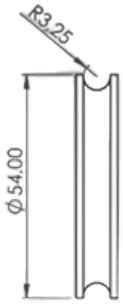

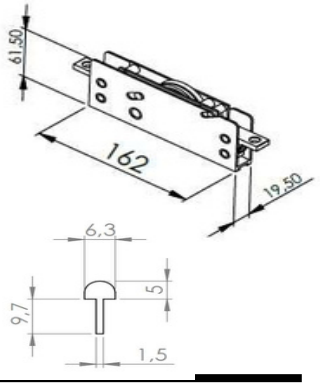

CORES: Natural.

ROL 017 - ROLDANA DUPLA STRONG 250 KG

Material: Alumínio
Linha: Gold®



RODIZÍO CÔNCAVO
Carga Máxima 250kg

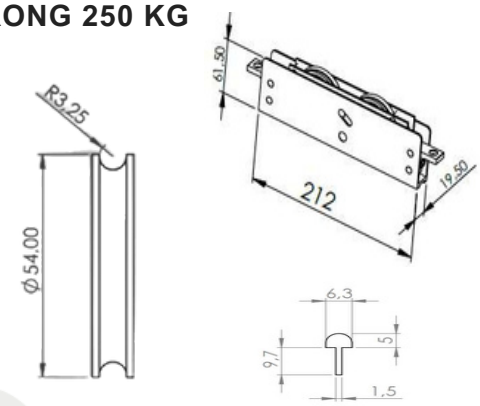

CORES: Natural.

ROL 410 - ROLDANA PEDRA SIMPLES ATÉ 75 Kg

Material: Alumínio
Linha: Gold

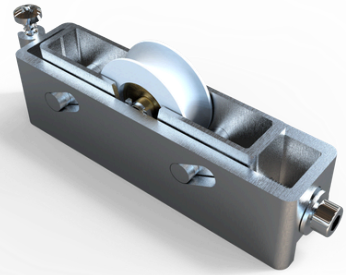

Carga Máxima 75kg

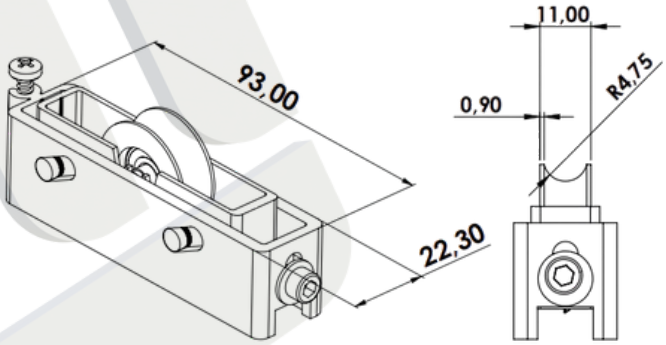

CORES: Natural.

LANÇAMENTO

ROL 411 - ROLDANA PEDRA SIMPLES ATÉ 75Kg

Material: Alumínio
Linha: Gold

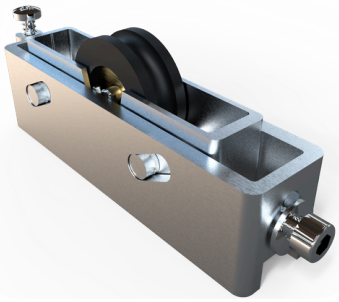

Carga Máxima 75 Kg

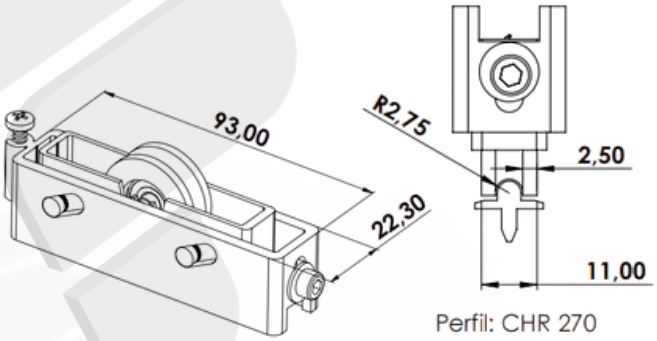

Perfil: CHR 270

CORES: Natural.

ROL 413 - ROLDANA DUPLA COM REGULAGEM

Material: Nylon
Linha: Gold®

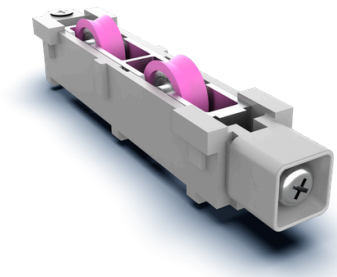

Carga Máxima 40kg Por Roldana

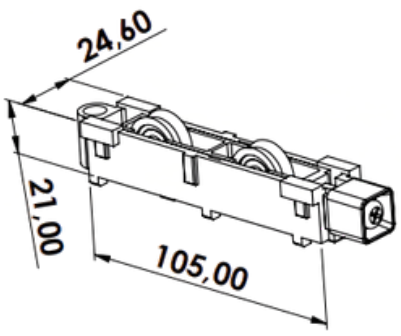

CORES: Fosco.

ROL 468N - ROLDANA SIMPLES

Material: Nylon
Linha: Gold®

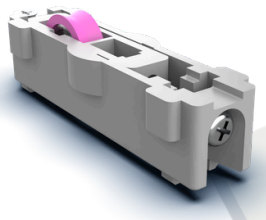

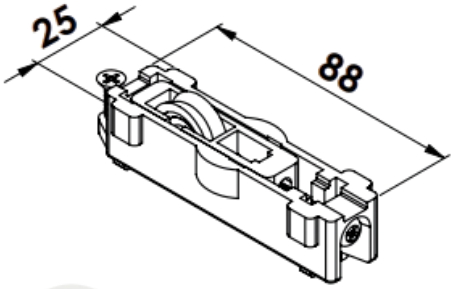

Carga Máximo 20kg Por Roldana

CORES: Fosco.

ROL 789 - ROLDANA PRA TELA MOSQUITERIA

Material: Nylon
Linha: Diversas



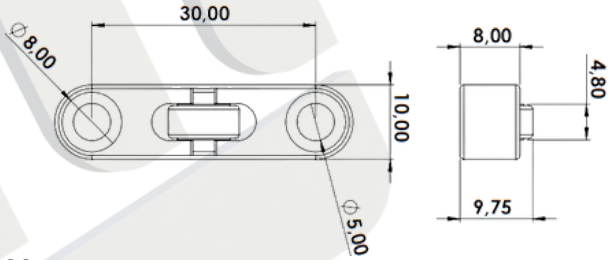

CORES: Preto e Branco.

ROL 4413 - ROLDANA PEDRA DUPLA ATÉ 150 Kg

Material: Alumínio
Linha: Gold

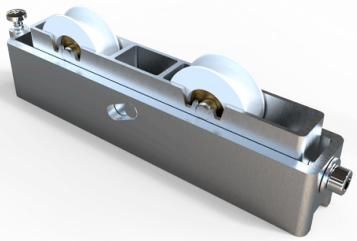

Carga Máxima 150kg

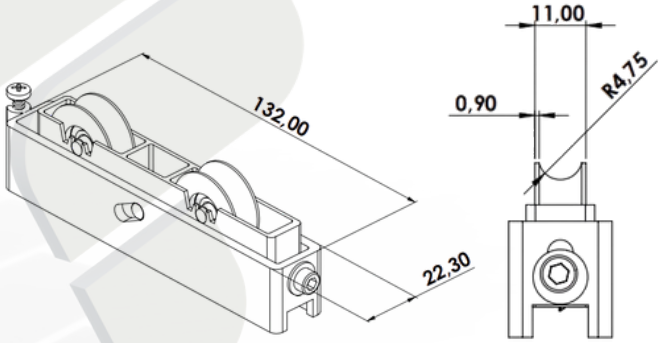

CORES: Natural.

LANÇAMENTO

ROL 4438 - ROLDANA PEDRA DUPLA ATÉ 150Kg

Material: Alumínio
Linha: Gold

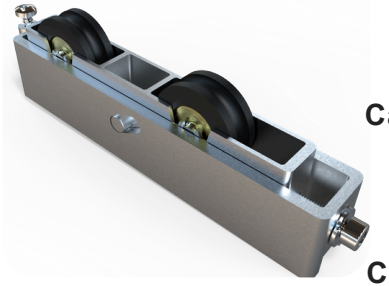

Carga Máxima 150Kg

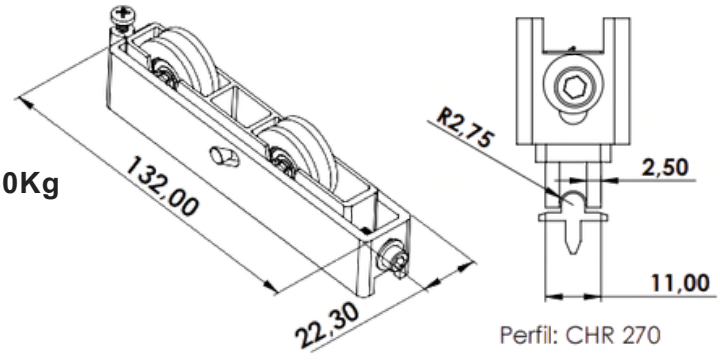

CORES: Natural.

ROSETA PARA FECHADURAS

Material: Nylon
Linha: Diversas



Arouca 3F
Papaiz

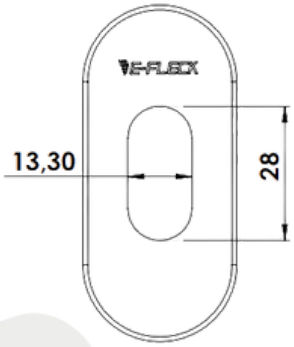

CORES: Preto e Branco.

SUP 622 - CONTRATESTA LATERAL DA FECHADURA

Material: Alumínio
Linha: Gold®

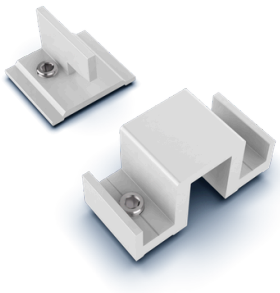

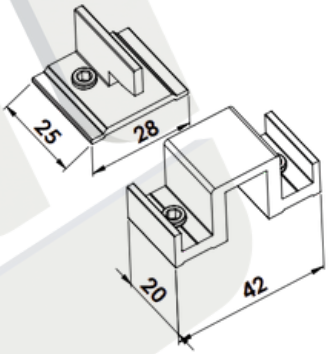

CORES: Preto e Branco.

TRINCO DE ALUMÍNIO

Material: Alumínio
Linha: Diversos

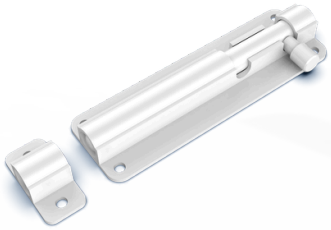

CÓD.	A
TRINCO 055 -	55mm
TRINCO 100 -	100mm
TRINCO 200 -	200mm
TRINCO 300 -	300mm

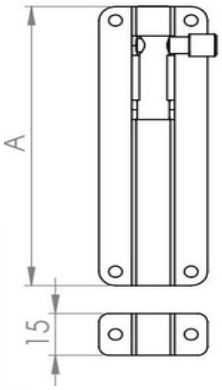

CORES: Preto e Branco, Fosco e Bronze.