MettallFleck®
Dream, walk, conquer, all you can!



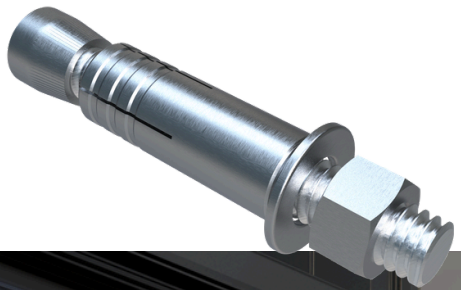



Catálogo

FACHADA

VIALTEC®
GiroFleck®
E-Fleck®
SAFIRA®
COMPONENTES PARA VIDRO

@mettallfleck

MettallFleck®
Dream, walk, conquer, all you can!

ÍNDICE

ANC 216 - Ancoragem Central..... **02**
ANC 240 - Ancoragem Lateral Para Colunas..... **02**
ANC 241 - Ancoragem Lateral Para Colunas..... **02**
ANC 242 - Ancoragem Para Fixação Da Coluna..... **02**
ANC 246 - Ancoragem Central..... **03**
ANC 963 - Ancoragem Lateral Para Colunas..... **03**
ANC 964 - Ancoragem Lateral Para Colunas..... **03**
ANC 966 - Ancoragem Lateral Para Colunas..... **03**
BRA P.V - Braço Maxim-Ar Pele De Vidro 17mm..... **04**
BRL 200 - Limitador Da Fachada 200mm..... **04**
BRL 400 - Limitador Da Fachada 400mm..... **04**
CHU 787 - Chumbador Do Contramarco..... **04**
CHU 838 - Chumbador de Alumínio Multi-Uso..... **05**
CHU 865 - Pontalete De Aço Zincado..... **05**
CHU 866 - Pontalete De Aço Zincado..... **05**
CHU 794 - Chumbador C/ Porca E Prisioneiro 3/8x120mm..... **05**
CHU 795 - Chumbador C/ Porca E Prisioneiro 3/8x80mm..... **06**
PAR 076 - Parafuso Cabeça Sextavada Inox 3/8x3''..... **06**
PAR 101 - Parafuso Cabeça Sextavada Inox 3/8x4''..... **06**
PAR 127 - Parafuso Cabeça Sextavada Inox 3/8x5''..... **06**
FAA 017 - Presilha Travessa Apoio Folha Fixa..... **07**
FAA 040 - Luva Para Coluna..... **07**
FAA 041 - Fixador De Travessa..... **07**
FAA 042 - Luva Para Coluna Canto 90°..... **07**
FAA 043 - Luva Telescopica Para Coluna..... **08**
FAA 045 - Luva Telescopica Para Coluna..... **08**
FAA 062 - Luva Telescopica Para Coluna Central..... **08**
FAA 083 - Luva Telescopica Para Coluna..... **08**
FAA 205 - Presilha Fixação Módulo..... **09**
FAA 208 - Fixador Da Travessa..... **09**
FAA 211 - Luva Telescopica Para Coluna..... **09**
FAA 212 - Luva Telescopica Para Meia Coluna..... **09**
FAA 236 - Presilha Arremate Soleira..... **10**
FAA 253 - Fixador Vertical Para Coluna..... **10**
FEC 152 - Fecho Maxim-Ar Com Baguete..... **10**
FEC 061 - Fecho Esquerdo Maxim-Ar Fachada..... **10**
FEC 062 - Fecho Direito Maxim-Ar Fachada..... **11**
PAR 328 - Parafusos Com Ponta Guia..... **11**
PRE 950 - Presilha Da Folha Fixa..... **11**
PRE 951 - Presilha Da Coluna Pele De Vidro..... **11**

ANC 216 - ANCORAGEM CENTRAL

Material: Alumínio
Linha: Fachada

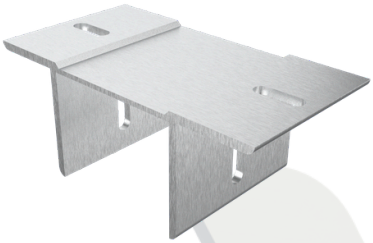

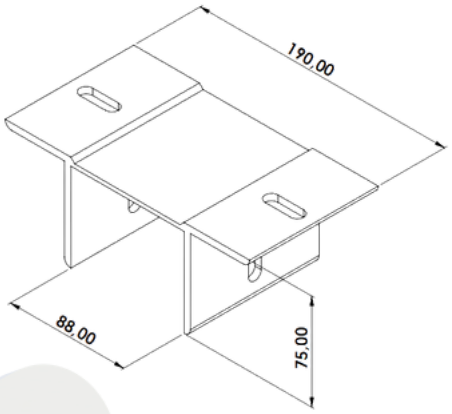

CORES: Natural.

ANC 240 - ANCORAGEM LATERAL PARA COLUNA

Material: Alumínio
Linha: Fachada



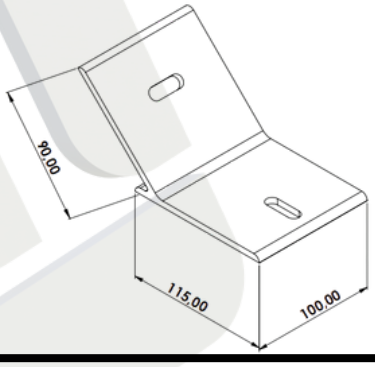

CORES: Natural.

ANC 241 - ANCORAGEM LATERAL PARA COLUNAS

Material: Alumínio
Linha: Fachada.



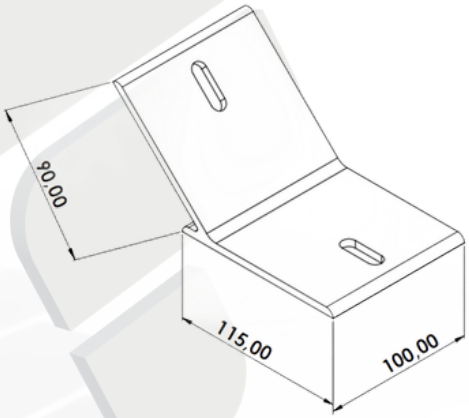

CORES: Natural.

ANC 242 - ANCORAGEM PARA FIXAÇÃO DA COLUNA

Material: Alumínio
Linha: Fachada.



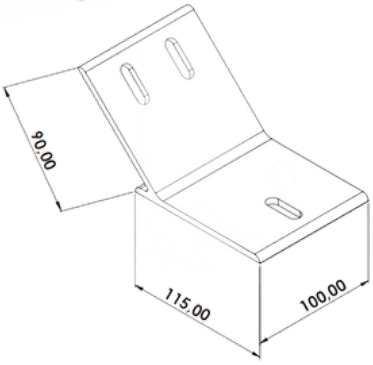

CORES: Natural.

ANC 246 - ANCORAGEM CENTRAL

Material: Alumínio
Linha: Fachada.

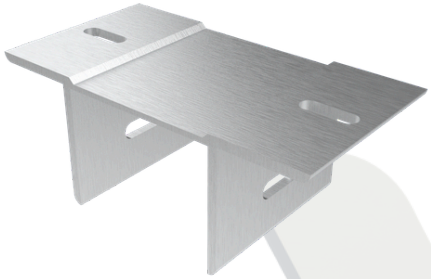

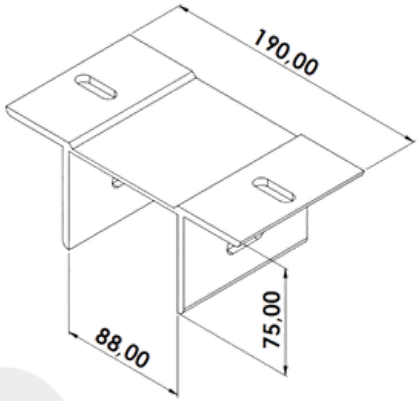

CORES: Natural.

ANC 963 - ANCORAGEM LATERAL PARA COLUNAS

Material: Alumínio
Linha: Fachada.



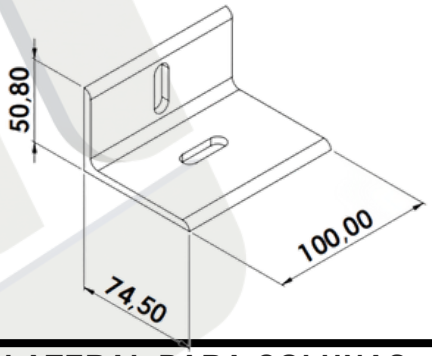

CORES: Natural.

ANC 964 - ANCORAGEM LATERAL PARA COLUNAS

Material: Alumínio
Linha: Fachada.



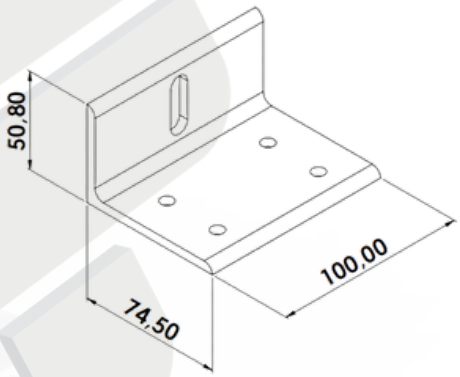

CORES: Natural.

ANC 966 - ANCORAGEM LATERAL PARA COLUNAS

Material: Alumínio
Linha: Fachada.



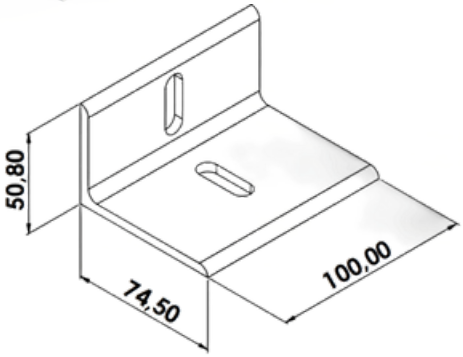

CORES: Natural.



BRAÇO PELE DE VIDRO PARA JANELA MAXIM-AR

Material: Alumínio

Linha: Pele de Vidro

Caixa 17mm

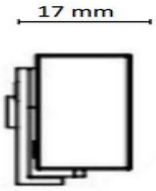

Código	Comprimento (mm)	FOLHA		
		Altura Máxima (mm)	Largura Máxima (mm)	Carga Máxima (kg)
BRA 588	350	600	1000	25
BRA 589	600	1000	1200	35
BRA 590	950	1200	1200	40

CORES: Preto, Branco, Fosco e Bronze.

LANÇAMENTO

BRL 200mm - LIMITADOR DA FACHADA 200mm

Material: Alumínio

Linha: Pele de Vidro

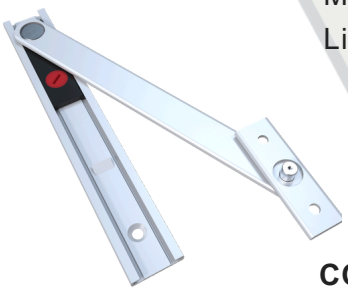

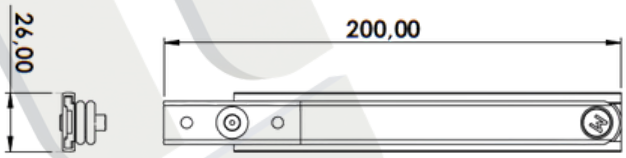

CORES: Preto, Branco e Fosco.

LANÇAMENTO

BRL 400mm - LIMITADOR DA FACHADA 400mm

Material: Alumínio

Linha: Pele de Vidro



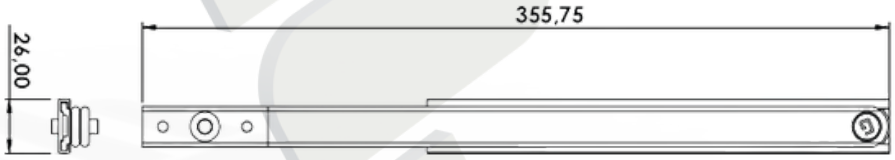

CORES: Preto, Branco e Fosco.

CHU 794 - CHUMBADOR C/ PORCA E PRISIONEIRO 3/8X120mm

Material: Inox

Linha: Fachada

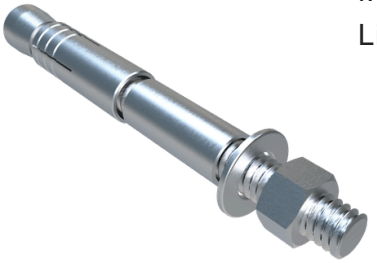

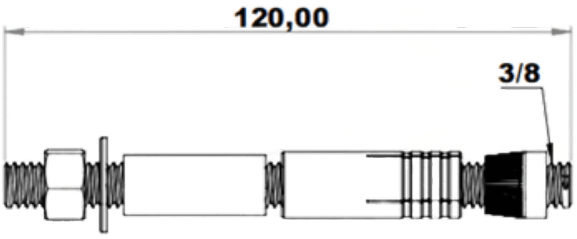

CORES: Natural.

CHU 795 - CHUMBADOR C/ PORCA E PRISIONEIRO 3/8X80mm

Material: Inox

Linha: Fachada



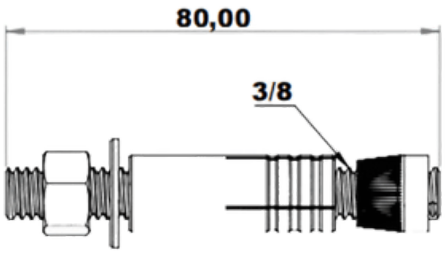

CORES: Natural.

PAR 076 - PARAFUSO CABEÇA SEXTAVADA INOX 3/8X3''

Material: Inox

Linha: Fachada

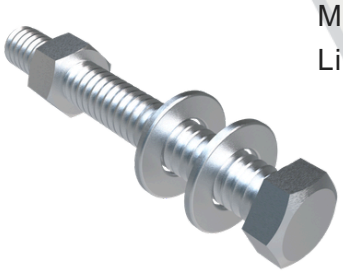

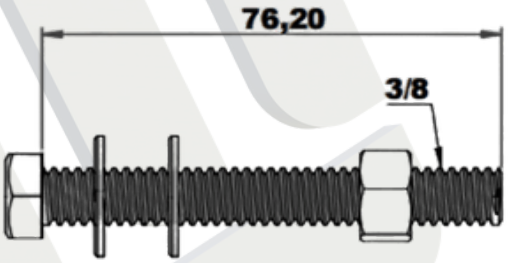

CORES: Natural.

CHU 796 - CHUMBADOR COM SEXTAVADO 3/8X4''

Material: Inox

Linha: Fachada



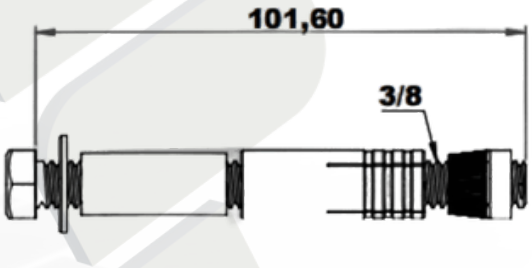

CORES: Natural.

PAR 127 - PARAFUSO CABEÇA SEXTAVADA INOX 3/8X5''

Material: Inox

Linha: Fachada

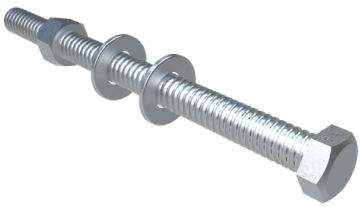

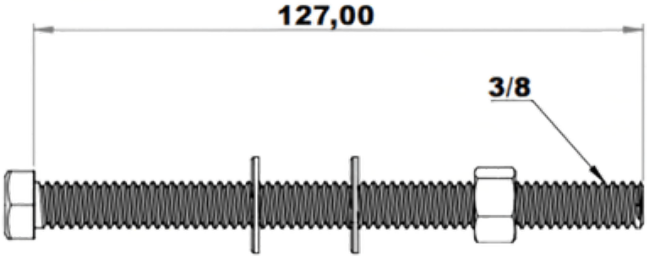

CORES: Natural.

FAA 017 - PRESILHA TRAVESSA APOIO FOLHA FIXA

Material: Alumínio

Linha: Fachada

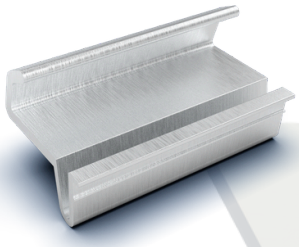

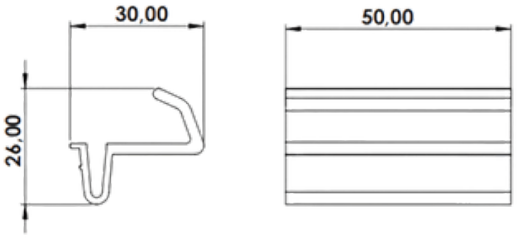

CORES: Natural.

FAA 040 - LUVA PARA COLUNA

Material: Alumínio

Linha: Fachada

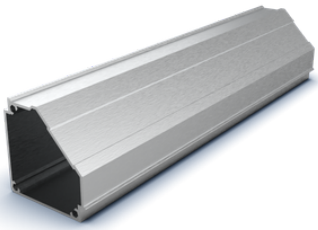

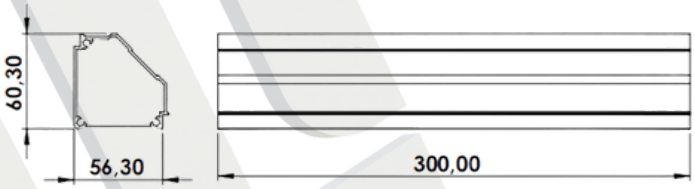

CORES: Natural.

FAA 041 - FIXADOR DE TRAVESSA

Material: Alumínio

Linha: Fachada

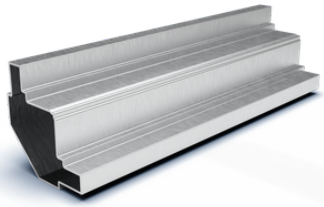

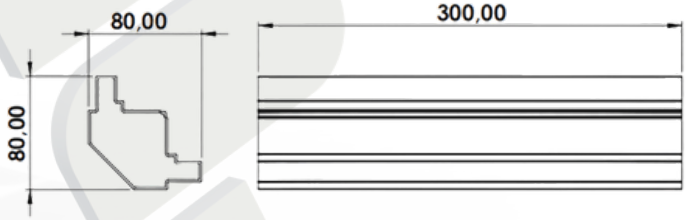

CORES: Natural.

FAA 042 - LUVA PARA COLUNA CANTO 90°

Material: Alumínio

Linha: Fachada

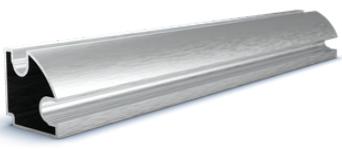

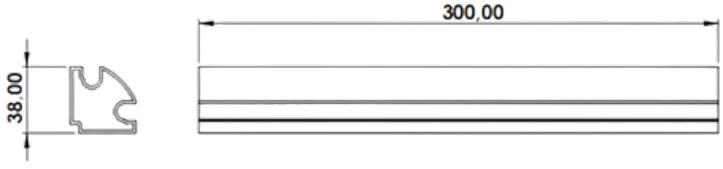

CORES: Natural.

FAA 043 - LUVA TELESCOPICA PARA COLUNA

Material: Alumínio

Linha: Fachada

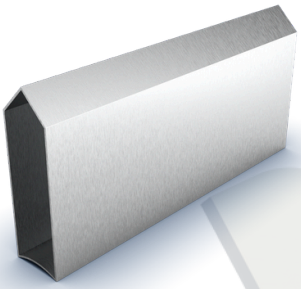

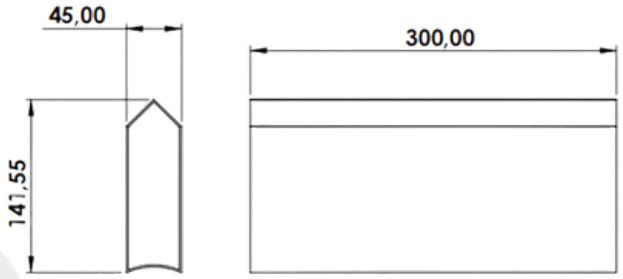

CORES: Natural.

FAA 045 - LUVA TELESCOPICA PARA COLUNA

Material: Alumínio

Linha: Fachada

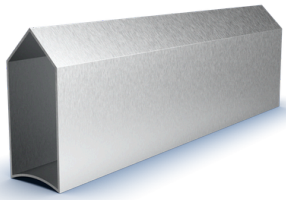

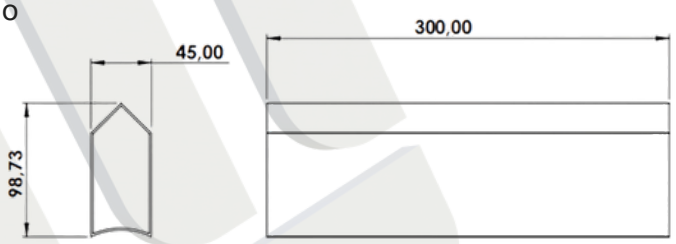

CORES: Natural.

FAA 062 - LUVA TELESCOPIVA PARA COLUNA CENTRAL

Material: Alumínio

Linha: Fachada

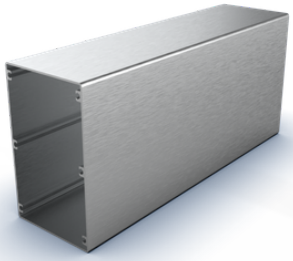

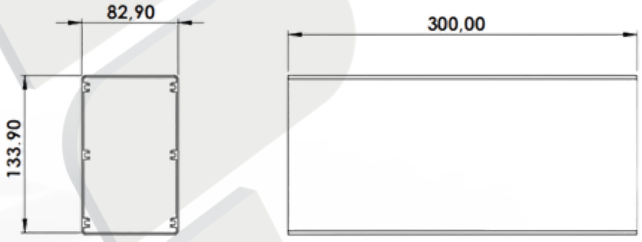

CORES: Natural.

FAA 083 - LUVA TELESCOPICA PARA COLUNA

Material: Alumínio

Linha: Fachada

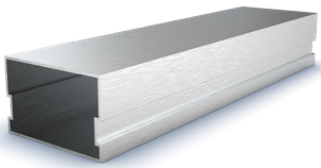

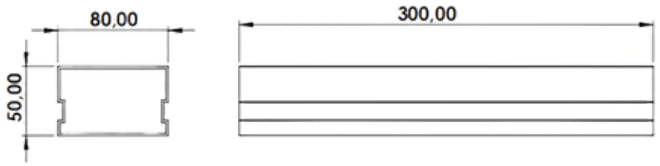

CORES: Natural.

FAA 205 - PRESILHA FIXAÇÃO MÓDULO

Material: Alumínio
Linha: Fachada

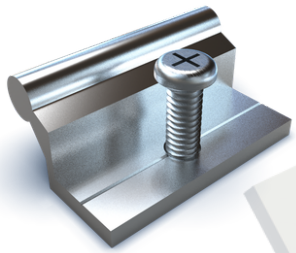

Parafuso:
Pan M5x12 PHS

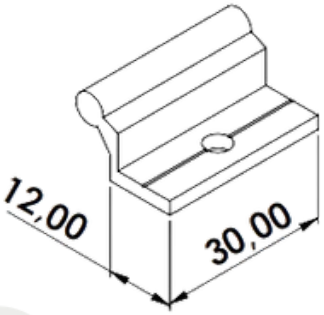

CORES: Natural.

FAA 208 - FIXADOR DA TRAVESSA

Material: Alumínio
Linha: Fachada

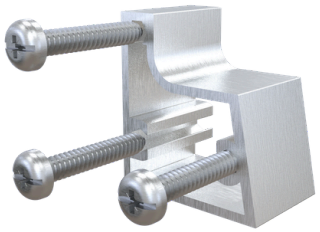

Parafuso:
Pan 4/2x25 PHS

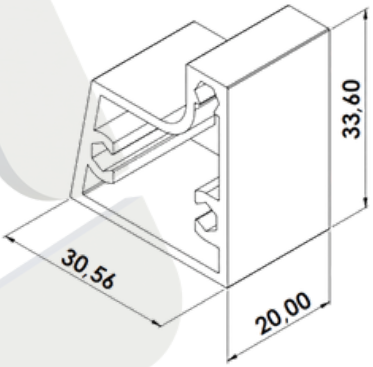

CORES: Natural.

FAA 211 - LUVA TELESCOPICA PARA COLUNA

Material: Alumínio
Linha: Fachada

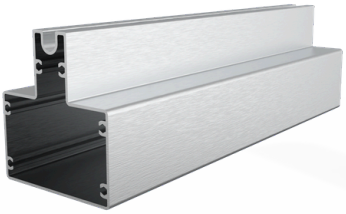

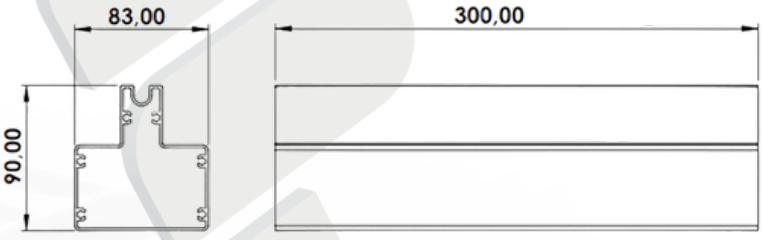

CORES: Natural.

FAA 212 - LUVA TELESCOPICA PARA MEIA COLUNA

Material: Alumínio
Linha: Fachada



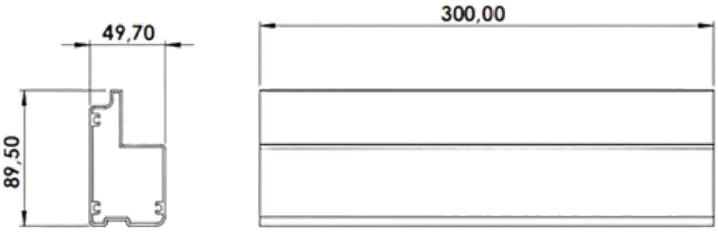

CORES: Natural.

FAA 236 - PRESILHA ARREMATE SOLEIRA

Material: Alumínio

Linha: Fachada

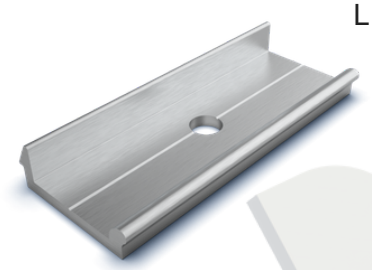

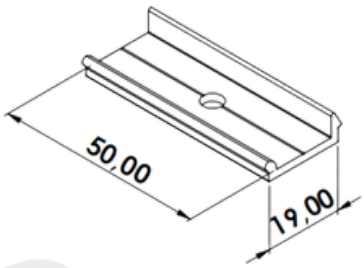

CORES: Natural.

FAA 253 - FIXADOR VERTICAL PARA COLUNA

Material: Alumínio

Linha: Fachada

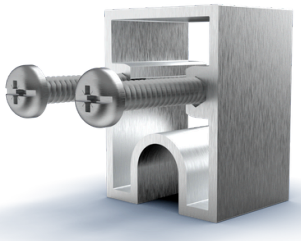

Parafuso:
Pan 4/2x25 PHS

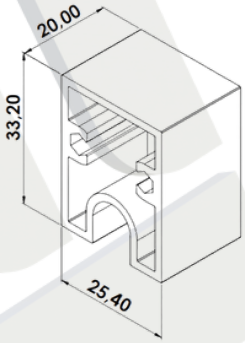

CORES: Natural.

FEC 152 - FECHO MAXIM-AR SEM BAGUETE

Material: Alumínio

Linha: Fachada

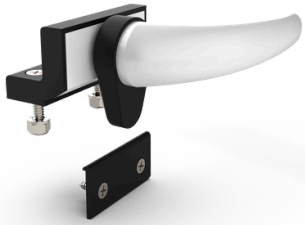

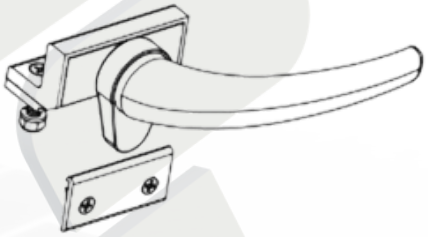

CORES: Preto, Branco, Fosco e Bronze.

FEC 061 - FECHO ESQUERDO MAXIM-AR FACHADA

Material: Alumínio

Linha: Fachada

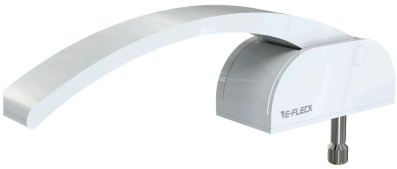

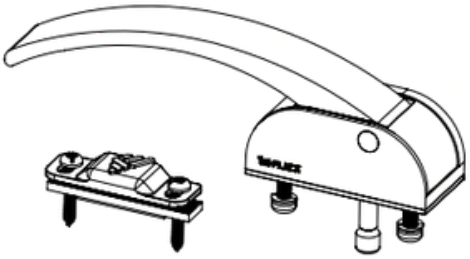

CORES: Preto, Branco e Fosco.

FEC 062 - FECHO DIREITO MAXIM-AR FACHADA

Material: Alumínio
Linha: Fachada



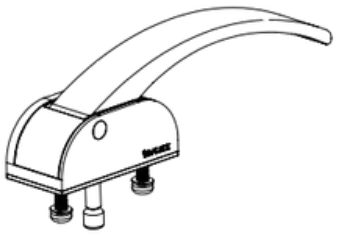



CORES: Preto, Branco e Fosco.

PARAFUSO COM PONTA GUIA

Material: Aço Zincado
Linha: Diversas



PAR 328 - Par fe. Pan PHS 3,90x28 PG
PAR 332 - Par fe. Pan PHS 3,90X32 PG
PAR 425 - Par fe. Pan PHS 4,80x25 PG
PAR 432 - Par fe. Pan PHS 4,80x32 PG
PAR 450 - Par fe. Pan PHS 4,80x50 PG

CORES: Zincado.

PRE 950 - PRESILHA DA FOLHA FIXA PELE

Material: Alumínio
Linha: PVII

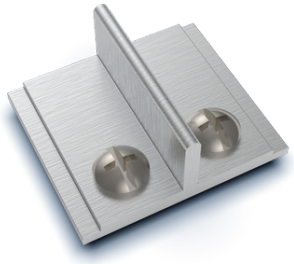

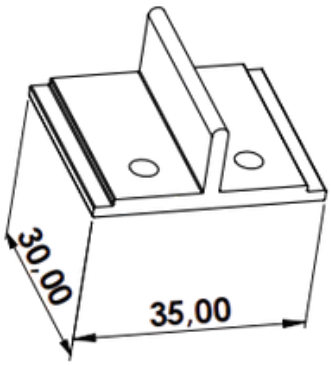

CORES: Natural.

PRE 951- PRESILHA DA COLUNA

Material: Alumínio
Linha: PVII

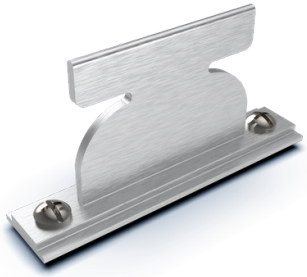

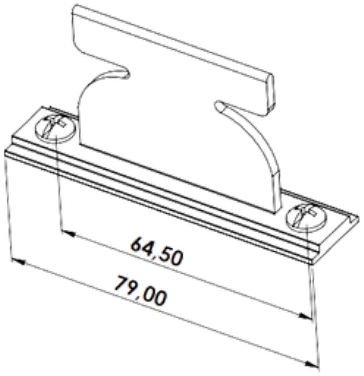

CORES: Natural.