MettallFleck®
Dream, walk, conquer, all you can!

18.01 - 2026



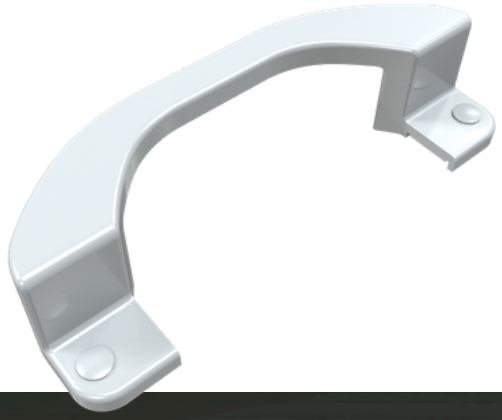



Catálogo

ESQUADRIAS

VIALTEC®
GiroFleck®
E-Fleck®
SAFIRA®
COMPONENTES PARA VIDRO

@mettallfleck

ÍNDICE

ALA 057 - Alavanca Em Alumínio Para Vitrô..... **10**
ANC 001 - Ancoragem De Alavanca..... **10**
ANC 216 - Ancoragem Central..... **10**
ANC 240 - Ancoragem Lateral Para Colunas..... **10**
ANC 241 - Ancoragem Lateral Para Colunas..... **11**
ANC 242 - Ancoragem Para Fixação Da Coluna..... **11**
ANC 246 - Ancoragem Central..... **11**
ANC 963 - Ancoragem Lateral Para Colunas..... **11**
ANC 964 - Ancoragem Lateral Para Colunas..... **12**
ANC 966 - Ancoragem Lateral Para Colunas..... **12**
BRA INOVA - Braço Maxim-Ar Inova..... **12**
BRA SUPREMA - Braço Maxim-Ar Suprema..... **12**
BRA LINHA 25 - Braço Maxim-Ar Linha 25..... **13**
BRA M.P - Braço Maxim-Ar Módulo Prático..... **13**
BRA GOLD - Braço Maxim-Ar Gold Caixa 15mm..... **13**
BRA P.V - Braço Maxim-Ar Pele De Vidro 17mm..... **13**
BRL 200 - Limitador Da Fachada 200mm..... **14**
BRL 400 - Limitador Da Fachada 400mm..... **14**
CAL 920 - Calço Vedador Para Folha Suprema..... **14**
CAL 929 - Calço Vedador Para Folha Gold..... **14**
CAL 932 - Calço Vedador Para Folha Suprema..... **15**
CAL 950 - Calço Vedador Para Folha Gold..... **15**
CAN 347 - Tampa De Nylon Para Arremate..... **15**
CAN 606 - Canopla De Arremate Do Pontalete..... **15**
CAN 607 - Canopla De Arremate Do Pontalete..... **16**
CAN 608 - Canopla De Arremate Do Pontalete..... **16**
CAN 625 - Canopla De Arremate Do Pontalete..... **16**
CAN 626 - Canopla De Arremate Do Pontalete..... **16**
CAN 627 - Canopla De Arremate Do Pontalete..... **17**
CAN 628 - Canopla De Arremate Do Pontalete..... **17**
CHU 787 - Chumbador Do Contramarco..... **17**
CHU 838 - Chumbador de Alumínio Multi-Uso..... **17**
CHU 865 - Pontalete De Aço Zincado..... **18**
CHU 866 - Pontalete De Aço Zincado..... **18**
CHU 794 - Chumbador C/ Porca E Prisioneiro 3/8x120mm..... **18**
CHU 795 - Chumbador C/ Porca E Prisioneiro 3/8x80mm..... **18**
PAR 076 - Parafuso Cabeça Sextavada Inox 3/8x3''..... **19**
CHU 796 - Chumbador Com Sextavado 3/8x4''..... **19**
PAR 127 - Parafuso Cabeça Sextavada Inox 3/8x5''..... **19**
CCU LINHA 25 - Canto E Cunha..... **19**

ÍNDICE

CCU LINHA 30 - Canto E Cunha..... **20**
CCU LINHA 32 - Canto E Cunha..... **20**
CCU LINHA FACHADA - Canto E Cunha..... **20**
CON 007 - Conexão De Nylon Para Tela Mosquiteira..... **20**
CON 008 - Trava De Nylon Da Tela Mosquiteira..... **21**
CON 009 - Conexão Em T Para Tela Mosquiteira..... **21**
CON 063 - Cantoneira Para Contramarco..... **21**
CON 249 - Contra Fecho Lateral Para Fecho De Click..... **21**
CON 250 - Contra Fecho Lateral Para Fecho De Click..... **22**
CON 251 - Contra Fecho Lateral Para Fecho De Click..... **22**
CON 280 - Concha Cega De Alumínio..... **22**
CON 292 - Contratesta Para Fechadura..... **22**
CON 298 - Contratesta Para Fechadura..... **23**
CON 320 - Contra Fecho Lateral Gold..... **23**
CON 321 - Contra Fecho Central Gold..... **23**
CON 370A - Contra Fecho De Perfil De Alumínio..... **23**
CON 370N - Contra Fecho De Nylon..... **24**
CON 370Z - Contra Fecho De Zamac..... **24**
CON 376 - Fixador De Travessa..... **24**
CON 381 - Vedação Superior..... **24**
CON 382 - Contratesta Lateral Para Fechadura..... **25**
CON 383 - Contra Fecho Para SUP 622..... **25**
CON 384 - Contratesta Central Da Fechadura..... **25**
CON 386 - Contratesta Para Fechadura..... **25**
CON 409 - Contra Fecho Lateral Para Fechadura..... **26**
CON 410 - Contra Fecho Central Para Fechadura..... **26**
CON 433 - Conexão De Alinhamento..... **26**
DISC 120 - Disco Alinhador Persiana Integrada..... **26**
DOB 568 - Dobradiça Vai-Vem 3"..... **27**
DOB 688 - Dobradiça Para Porta..... **27**
DOB 692 - Dobradiça Para Porta..... **27**
DOB 692T - Dobradiça Tripla Para Porta..... **27**
DOB 704 - Dobradiça Linha 42..... **28**
DOB 704T- Dobradiça Tripla Linha 42..... **28**
DOB 734 - Dobradiça Sobrepor..... **28**
DOB 740 - Dobradiça Sobrepor..... **28**
DOB 743 - Dobradiça Sobrepor..... **29**
DOB 751 - Dobradiça Para Porta..... **29**
DOB 751T - Dobradiça Tripla Para Porta..... **29**
DOB 789 - Dobradiça Sobrepor Tela Mosquiteira..... **29**

ÍNDICE

DOB 828 - Dobradiça Tripla Para Porta..... **30**
DOB 831 - Dobradiça Tripla Para Porta..... **30**
DOB 832 - Dobradiça Tripla Para Porta Com Puxador..... **30**
DOB 835 - Dobradiça Para Porta..... **30**
DOB 837 - Dobradiça Camarão Tripla Para Porta..... **31**
DOB 838 - Dobradiça Camarão Tripla Para Porta Com Puxador..... **31**
DOB 840 - Dobradiça Tripla Para Porta..... **31**
DOB 900 - Dobradiça Pivotante..... **31**
DOB 910 - Dobradiça Pivotante..... **32**
ESP 057 - Espelho Da Fechadura 3F, STAM..... **32**
ESP 079 - Espelho Da Fechadura Papaiz, Pado..... **32**
ESQ 160 - Esquadro De 160mm..... **32**
ESQ 240 - Esquadro De 240mm..... **33**
FAA 017 - Presilha Travessa Apoio Folha Fixa..... **33**
FAA 040 - Luva Para Coluna..... **33**
FAA 041 - Fixador De Travessa..... **33**
FAA 042 - Luva Para Coluna Canto 90°..... **34**
FAA 043 - Luva Telescopica Para Coluna..... **34**
FAA 045 - Luva Telescopica Para Coluna..... **34**
FAA 062 - Luva Telescopica Para Coluna Central..... **34**
FAA 083 - Luva Telescopica Para Coluna..... **35**
FAA 205 - Presilha Fixação Módulo..... **35**
FAA 208 - Fixador Da Travessa..... **35**
FAA 211 - Luva Telescopica Para Coluna..... **35**
FAA 212 - Luva Telescopica Para Meia Coluna..... **36**
FAA 236 - Presilha Arremate Soleira..... **36**
FAA 253 - Fixador Vertical Para Coluna..... **36**
FEC 005 - Fecho Livre/Ocupado..... **36**
FEC 009 - Fecho Maxim-Ar Com Baguete..... **37**
FEC 009Z - Fecho Maxim-Ar Com Baguete Zamac..... **37**
FEC 010 - Fecho Maxim-Ar Com Baguete..... **37**
FEC 010Z - Fecho Maxim-Ar Com Baguete Zamac..... **37**
FEC 055 - Contra Fecho Central..... **38**
FEC 056 - Fecho Central Com Contra Fecho De Rebitar Direito..... **38**
FEC 057 - Fecho Central Com Contra Fecho De Encaixe Direito..... **38**
FEC 058 - Fecho Central Com Contra Fecho De Rebitar Esquerdo..... **38**
FEC 059 - Fecho Haste Com Baguete..... **39**
FEC 060 - Fecho Central Com Contra Fecho De Encaixe Esquerdo..... **39**
FEC 061 - Fecho Esquerdo Maxim-Ar Fachada..... **39**
FEC 062 - Fecho Direito Maxim-Ar Fachada..... **39**

ÍNDICE

FEC 125 - Fecho Maxim-Ar Com Baguete..... **40**
FEC 125Z - Fecho Maxim-Ar Com Baguete Zamac..... **40**
FEC 152 - Fecho Maxim-Ar Com Baguete..... **40**
FEC 152Z - Fecho Maxim-Ar Com Baguete Zamac..... **40**
FEC 156 - Fecho Maxim-Ar Com Baguete..... **41**
FEC 156Z - Fecho Maxim-Ar Com Baguete Zamac..... **41**
FEC 303 - Fecho Maxim-Ar De Sobrepor..... **41**
FEC 303Z - Fecho Maxim-Ar De Sobrepor Zamac..... **41**
FEC 306 - Fecho Maxim-Ar De Sobrepor..... **42**
FEC 306Z - Fecho Maxim-Ar De Sobrepor Zamac..... **42**
FEC 338 - Fecho Unha De Sobrepor..... **42**
FEC 512 - Tranqueta Sem Bico De Zamac..... **42**
FEC 513 - Tranqueta Com Bico De Zamac..... **43**
FEC 514 - Tranqueta Sem Bico De Nylon..... **43**
FEC 515 - Tranqueta Com Bico De Nylon..... **43**
TAM 01 - Maçaneta Simples..... **43**
TAM 02 - Maçaneta Simples..... **44**
TAM 05 - Maçaneta Simples..... **44**
FECH 601/602 - Fechadura De Porta De Giro STAM Suprema..... **44**
FECH 602 - Fechadura Rolete STAM..... **44**
FECH 902 - Fechadura De Porta De Correr STAM Suprema..... **45**
FEC 630 - Fecho Concha Em Alumínio Click..... **45**
FEC 636 - Fecho Concha Em Alumínio Manual..... **45**
FEC 637 - Fecho Concha Em Alumínio Automático..... **45**
FEC 694 - Fecho Janela Camarão..... **46**
HAS 812 - Vergalhão Para Porta E Janela Camarão C/Trava..... **46**
FEC 820 - Fecho Alumínio Com Mancal De Nylon Para Buzios..... **46**
FEC 840 - Fecho Alumínio Com Mancal De Nylon Para Buzios..... **46**
FEC 872 - Fecho Com Contra Fecho De Rebitar Direito..... **47**
FEC 875 - Fecho Com Contra Fecho De Rebitar Esquerdo..... **47**
FEC 878 - Fecho Com Contra Fecho De Rebitar Direito..... **47**
FEC 881 - Fecho Com Contra Fecho De Rebitar Esquerdo..... **47**
FEC 884 - Fecho Com Contra Fecho De Encaixe Direito..... **48**
FEC 887 - Fecho Com Contra Fecho De Encaixe Esquerdo..... **48**
FEC 994 - Fecho Gatilho De Sobrepor..... **48**
FEC 995 - Fecho Gatilho De Sobrepor Contra Fecho De Alumínio..... **48**
FIX 1701 - Fixador De Porta Para Rodapé..... **49**
GUI 250 - Guia Deslizante..... **49**
KIT F1 - Kit Box Frontal 1..... **49**
KIT F2 - Kit Box Frontal 2..... **49**

ÍNDICE

KIT F3 - Kit Box Frontal 3..... **50**
KIT F1 - Kit Box Frontal 1 Com Batente Para Escova..... **50**
KIT F2 - Kit Box Frontal 2 Com Batente Para Escova..... **50**
KIT F3 - Kit Box Frontal 3 Com Batente Para Escova..... **50**
KIT F1Q - Kit Box Frontal 1 Com Batente Para Escova Quadrado..... **51**
KIT F2Q - Kit Box Frontal 2 Com Batente Para Escova Quadrado..... **51**
KIT F3Q - Kit Box Frontal 3 Com Batente Para Escova Quadrado..... **51**
LMJ 705 - Limitador De Janela..... **51**
NYL 036 - Guia Deslizante Trava Folha..... **52**
NYL 042 - Botão Tampa Furo 3/8..... **52**
NYL 043 - Botão Tampa Furo 1/2..... **52**
NYL 053 - Calço Da Folha Fixa Para Porta E Janela..... **52**
NYL 190 - Botão De fixação Do Arremate..... **53**
NYL 214 - Tampa De Corrimão..... **53**
NYL 215 - Tampa De Corrimão..... **53**
NYL 216 - Tampa De Corrimão..... **53**
NYL 303 - Guia Deslizante Camarão..... **54**
NYL 304 - Guia Deslizante Camarão..... **54**
NYL 314 - Tampa Para Parafuso 1/4''..... **54**
NYL 329 - Caixa De Dreno Para Janela de Correr..... **54**
NYL 332 - Guia Deslizante Com Parafuso Phillips..... **55**
NYL 332CP - Guia Deslizante Com Placa..... **55**
NYL 332ALLEN - Guia Deslizante Com parafuso Allen..... **55**
NYL 334 - Guia Deslizante Para Pedra Suprema..... **55**
NYL 335 - Vedação Superior Para Janela De Correr..... **56**
NYL 336 - Guia E Ponteira Janela Camarão..... **56**
NYL 355 - Tampa Da Janela Maxim-Ar 90°..... **56**
NYL 356 - Tampa Do Montante..... **56**
NYL 357 - Tampa Do Montante..... **57**
NYL 363 - Tampa Do Montante..... **57**
NYL 364 - Tampa Do Montante..... **57**
NYL 369 - Guia E Limitador..... **57**
NYL 370 - Guia Da Persiana..... **58**
NYL 375 - Tampa Da Palheta..... **58**
NYL 382 - Tampa Integrada..... **58**
NYL 383 - Tampa Integrada..... **58**
NYL 389 - Tampa Integrada..... **59**
NYL 390 - Tampa Integrada..... **59**
NYL 394 - Calço Da Folha Fixa..... **59**
NYL 395 - Caixa do Dreno..... **59**

ÍNDICE

NYL 396 - Guia Deslizante Com Parafuso Allen..... **60**
NYL 396-2 - Guia Deslizante Com Parafuso Phillips..... **60**
NYL 397 - Guia Deslizante Para Pedra Gold..... **60**
NYL 398 - Batedeira Para Folha De Correr..... **60**
NYL 399 - Tampa Do Montante..... **61**
NYL 400 - Tampa Do Montante..... **61**
NYL 401 - Tampa Do Montante..... **61**
NYL 403 - Guia Deslizante Com Roldana Gold..... **61**
NYL 410 - Guia Deslizante Com Vedação..... **62**
NYL 412 - Dreno Inferior Linha 2.0..... **62**
NYL 413 - Dreno Superior Linha 2.0..... **62**
NYL 414 - Batedeira Para Folha De Correr..... **62**
NYL 415U- Batedeira Universal..... **63**
NYL 454 - Guia Deslizante..... **63**
NYL 456 - Guia Deslizante..... **63**
NYL 900 - Limitador Da Persiana..... **63**
NYL 1402 - Calço Para Box, Esquadrias e Temperado..... **64**
PAR 328 - Parafusos Com Ponta Guia..... **64**
PIV 730 - Pivôt Linha 30..... **64**
PIV 751 - Pivôt Linha M.P..... **64**
PIV 752 - Pivôt Linha Suprema..... **65**
PIV 753 - Pivôt Linha Suprema..... **65**
PRE 950 - Presilha Da Folha Fixa..... **65**
PRE 951 - Presilha Da Coluna Pele De Vidro..... **65**
PRE 965 - Presilha Do Arremate Do Contramarco..... **66**
PUX 006 - Puxador Alça Para Porta De Correr..... **66**
PUX 143 - Puxador De Alumínio Curvo..... **66**
PUX 157 - Puxador De Alumínio Curvo..... **66**
PUX 157D - Puxador De Alumínio Curvo Para Fechadura Direito..... **67**
PUX 157E - Puxador De Alumínio Curvo Para Fechadura Esquerdo..... **67**
PUX 215 - Puxador De Alumínio ‘‘C’’..... **67**
REC 021 - Tirante Da Fixação Da Esteira..... **67**
REC 023 - Roda Octogonal 60mm..... **68**
REC 024 - Adaptador Do Motor 60mm..... **68**
REC 025 - Anel Adaptador Do Motor..... **68**
REC 914 - Adaptador 40mm Para Recolhedor De Porta..... **68**
REC 917 - Mancal Sem Rolamento..... **69**
REC 918 - Passa Fita Reta..... **69**
REC 919 - Passa Fita Curva..... **69**
MOTOR DA INTEGRADA..... **69**
ROL 014 - Roldana Simples STRONG até 125Kg..... **70**

ÍNDICE

ROL 015 - Roldana Simples STRONG até 250Kg..... **70**
ROL 016 - Roldana Simples STRONG até 125Kg..... **70**
ROL 017 - Roldana Simples STRONG até 250Kg..... **70**
ROL 206 - Roldana em Nylon Com Rolamento Côncava p/ Portão 60mm.. **71**
ROL 207 - Roldana em Nylon Com Rolamento Côncava p/ Portão 70mm.. **71**
ROL 237 - Roldana Sem Regulagem Sem Rolamento Para Janela..... **71**
ROL 294 - Roldana Para Madeira..... **71**
ROL 296 - Roldana Para Madeira..... **72**
ROL 299 - Roldana Para Madeira Perfil 32..... **72**
ROL 301 - Roldana Para Madeira Perfil 32..... **72**
ROL 303 - Conjunto Rodízio Para Portão..... **72**
ROL 306 - Roldana Em Nylon Com Rolamento 90° p/ Portão 60mm..... **73**
ROL 307 - Roldana Em Nylon Com Rolamento 90° p/ Portão 70mm..... **73**
ROL 322 - Roldana Para Madeira..... **73**
ROL 324 - Roldana Para Madeira..... **73**
ROL 408 - Roldana Pedra Simples Suprema..... **74**
ROL 409 - Roldana Pedra Simples De Até 75 Kg Suprema..... **74**
ROL 410 - Roldana Pedra Simples De Até 75 Kg Gold..... **74**
ROL 411 - Roldana Pedra Simples Gold..... **74**
ROL 413 - Roldana Dupla Com Regulagem..... **75**
ROL 427 - Roldana Sem Regulagem..... **75**
ROL 428N - Roldana Com Regulagem..... **75**
ROL 439 - Roldana Dupla Com Regulagem..... **75**
ROL 440 - Roldana Com Regulagem e Rolamento..... **76**
ROL 458 - Roldana Com Regulagem e Rolamento Para Janela..... **76**
ROL 464 - Roldana Para Linha 2.0..... **76**
ROL 468N - Roldana Simples Com Rolamento..... **76**
ROL 789 - Roldana Da Tela Mosquiteira..... **77**
ROL 1150S - Roldana Carga Máxima 40Kg..... **77**
ROL 1150 - Roldana Carga Máxima 80Kg..... **77**
ROL 4412 - Roldana Pedra Dupla Suprema..... **77**
ROL 4413 - Roldana Pedra Dupla De Até 150 Kg Gold..... **78**
ROL 4439 - Roldana Pedra Dupla De Até 150 Kg Suprema..... **78**
ROL 4440 - Roldana Pedra Dupla Gold..... **78**
ROSETA - Roseta Para Fechaduras..... **78**
SUP 622 - Contratesta Lateral Da Fechadura..... **79**
SUP 625 - Fixador Do Pontalete..... **79**
SUP 626 - Suporte De Fixação Do Corrimão..... **79**
SUP 627 - Suporte De Fixação Do Corrimão..... **79**
SUP 980 - Suporte Do Corrimão..... **80**
SUP 981 - Suporte Do Corrimão..... **80**

ÍNDICE

TRA 009 - Lingueta Concha Suprema..... **80**
TRA 010 - Lingueta Concha Suprema/Gold..... **80**
TRA 011 - Lingueta Concha Curva Gold..... **81**
TRINCO - Trinco De Alumínio..... **81**

ALA 057 : ALAVANCA PARA VITRÔ

Material: Alumínio
Linha: Diversas



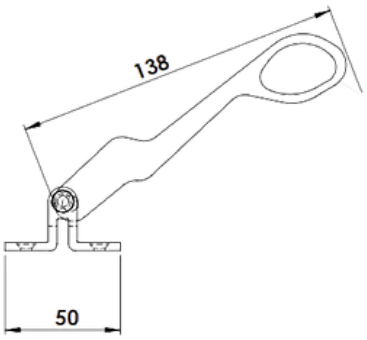

CORES: Preto, Branco e Fosco.

ANC 001 : ANCORAGEM DA ALAVANCA BASCULANTE

Material: Alumínio
Linha: Diversas

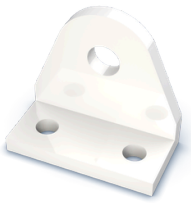

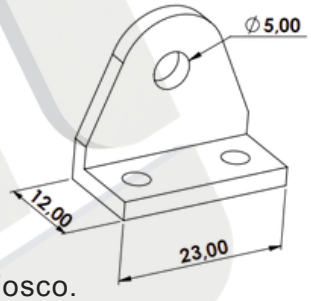

CORES: Preto, Branco e Fosco.

ANC 216 - ANCORAGEM CENTRAL

Material: Alumínio
Linha: Fachada

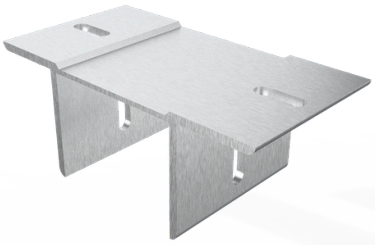

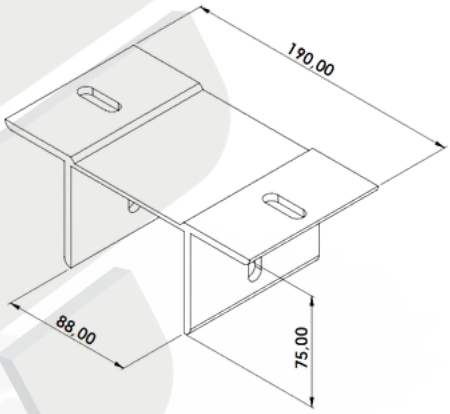

CORES: Natural.

ANC 240 - ANCORAGEM LATERAL PARA COLUNA

Material: Alumínio
Linha: Fachada



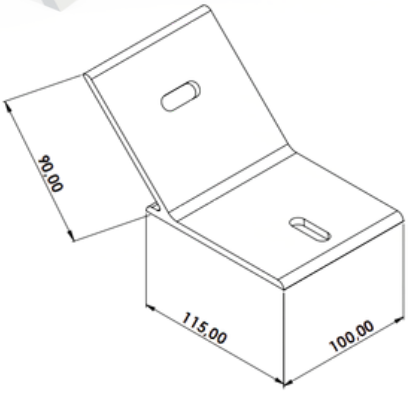

CORES: Natural.

ANC 241 - ANCORAGEM LATERAL PARA COLUNAS

Material: Alumínio

Linha: Fachada.



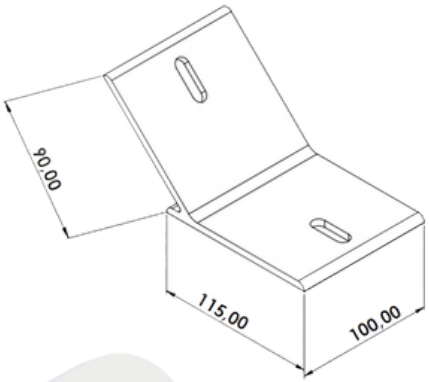

CORES: Natural.

ANC 242 - ANCORAGEM PARA FIXAÇÃO DA COLUNA

Material: Alumínio

Linha: Fachada.



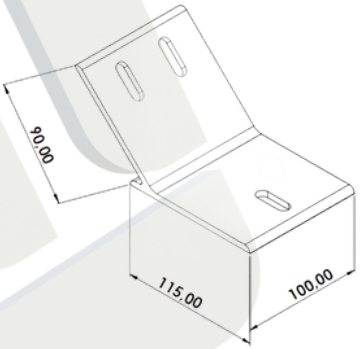

CORES: Natural.

ANC 246 - ANCORAGEM CENTRAL

Material: Alumínio

Linha: Fachada.

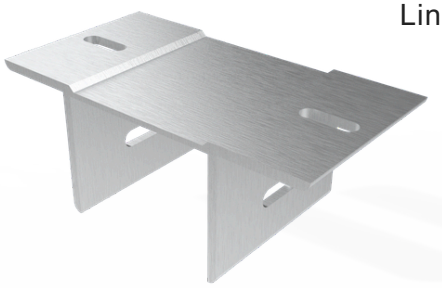

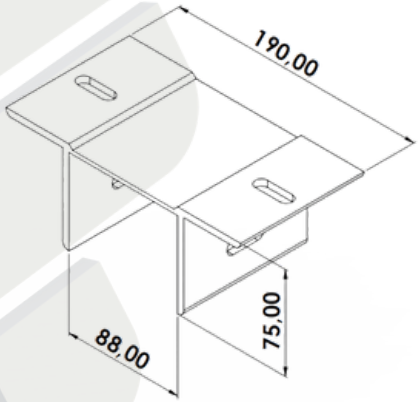

CORES: Natural.

ANC 963 - ANCORAGEM LATERAL PARA COLUNAS

Material: Alumínio

Linha: Fachada.



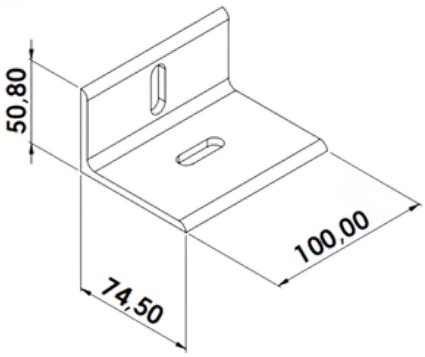

CORES: Natural.

ANC 964 - ANCORAGEM LATERAL PARA COLUNAS

Material: Alumínio
Linha: Fachada.



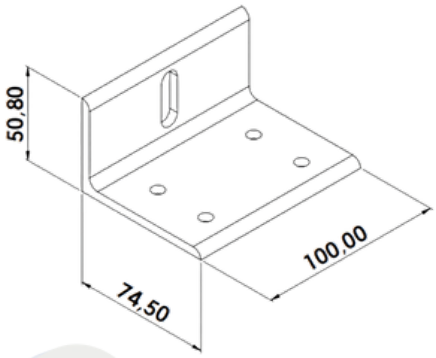

CORES: Natural.

ANC 966 - ANCORAGEM LATERAL PARA COLUNAS

Material: Alumínio
Linha: Fachada.



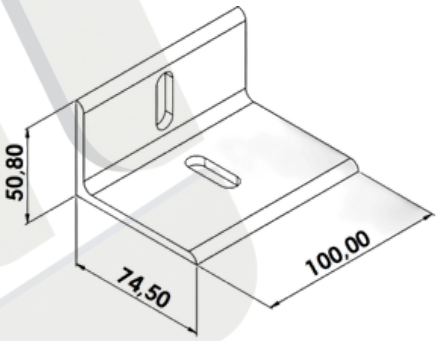

CORES: Natural.

BRAÇO INOVA PARA JANELA MAXIM-AR

Material: Alumínio
Linha: Inova



Código	Comprimento (mm)	Folha		
		Altura Máxima (mm)	Largura Máxima (mm)	Carga Máxima (mm)
BRA 774	180	300	900	4.2 Kg
BRA 775	250	450	900	7.4 Kg
BRA 776	400	650	900	8.8 Kg
BRA 777	600	900	900	13 Kg
BRA 778	750	1100	900	16 Kg

CORES: Preto, Branco e Fosco.

BRAÇO SUPREMA PARA JANELA MAXIM-AR

Material: Alumínio
Linha: Suprema®



Caixa 13,5 a 15mm

Código	Comprimento (mm)	FOLHA		
		Altura Máxima (mm)	Largura Máxima (mm)	Carga Máxima (kg)
BRA 706	200	300	1000	7
BRA 705	250	400	1000	8
BRA 704	400	600	1000	9
BRA 702	500	800	1000	11
BRA 703	750	1000	1000	13
BRA 725	810	1100	1000	15

CORES: Preto, Branco e Fosco.

BRAÇO LINHA 25 PARA JANELA MAXIM-AR



Material: Alumínio

Linha: Linha 25-30

Caixa 12mm

Código	Comprimento (mm)	FOLHA		
		Altura Máxima (mm)	Largura Máxima (mm)	Carga Máxima (kg)
BRA 355	250	320	1000	6
BRA 359	320	400	1000	7
BRA 358	400	600	1000	9
BRA 362	600	1000	1000	11

CORES: Preto, Branco e Fosco.

BRAÇO MÓDULO PRÁTICO PARA JANELA MAXIM-AR



Material: Alumínio

Linha: Módulo Prático

Caixa 13mm

Código	Comprimento (mm)	FOLHA		
		Altura Máxima (mm)	Largura Máxima (mm)	Carga Máxima (kg)
BRA 629	200	300	1000	6
BRA 632	250	400	1000	7
BRA 635	350	600	1000	8
BRA 638	550	800	1000	11
BRA 641	700	1000	1000	13
BRA 685	900	1200	1000	17

CORES: Preto, Branco e Fosco.

BRAÇO GOLD PARA JANELA MAXIM-AR



Material: Alumínio

Linha: Gold®

Caixa 15mm

Código	Comprimento (mm)	FOLHA		
		Altura Máxima (mm)	Largura Máxima (mm)	Carga Máxima (kg)
BRA 766	350	600	1000	22
BRA 767	600	1000	1200	30
BRA 768	950	1200	1200	35

CORES: Preto, Branco e Fosco.

BRAÇO PELE DE VIDRO PARA JANELA MAXIM-AR



Material: Alumínio

Linha: Pele de Vidro

Caixa 17mm

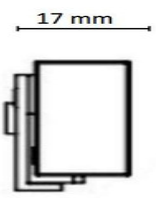

Código	Comprimento (mm)	FOLHA		
		Altura Máxima (mm)	Largura Máxima (mm)	Carga Máxima (kg)
BRA 588	350	600	1000	25
BRA 589	600	1000	1200	35
BRA 590	950	1200	1200	40

CORES: Preto, Branco e Fosco.

LANÇAMENTO

BRL 200mm - LIMITADOR DA FACHADA 200mm

Material: Alumínio

Linha: Pele de Vidro

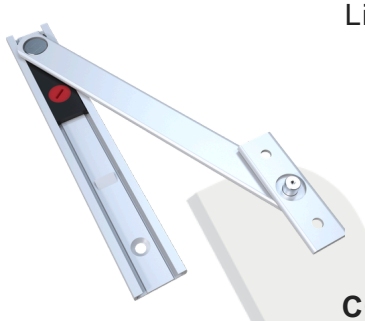

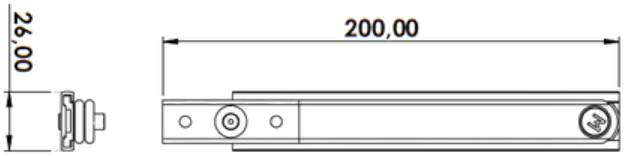

CORES: Preto, Branco e Fosco.

LANÇAMENTO

BRL 400mm - LIMITADOR DA FACHADA 400mm

Material: Alumínio

Linha: Pele de Vidro

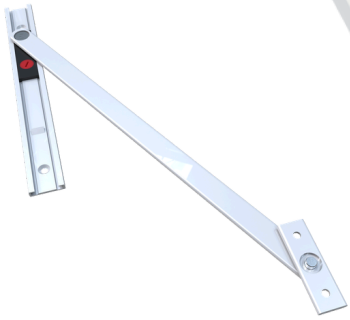

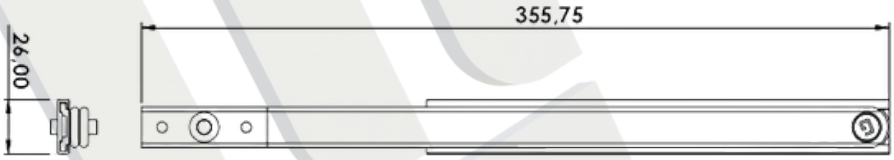

CORES: Preto, Branco e Fosco.

CAL 920 - CALÇO VEDADOR PARA PERFIL MÃO DE AMIGO

Material: Alumínio

Linha: Suprema®



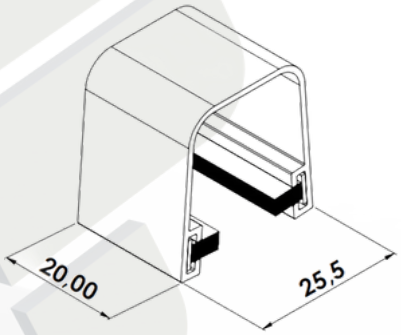

CORES: Natural.

CAL 929 - CALÇO VEDADOR PARA FOLHA DE CORRER

Material: Nylon

Linha: Gold®

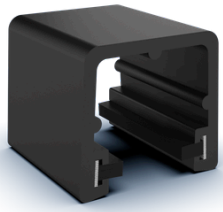

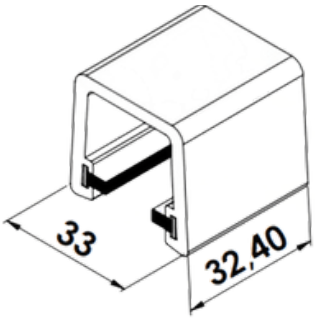

CORES: Preto.

CAL 932 - CALÇO VEDADOR PARA FOLHA FIXA

Material: Alumínio
Linha: Suprema®



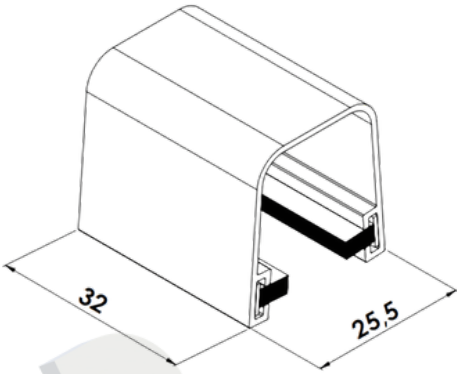

CORES: Natural.

CAL 950 - CALÇO VEDADOR PARA FOLHA CORRER

Material: Alumínio
Linha: Gold®



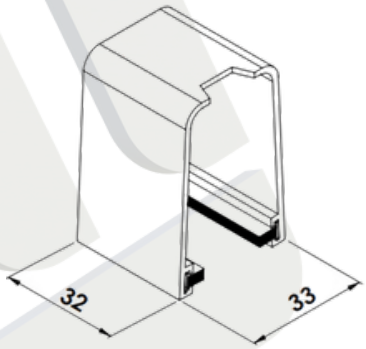

CORES: Natural.

CAN-347 - TAMPA DE NYLON PARA ARREMATE

Material: Nylon
Linha: Diversas



PERFIL 347

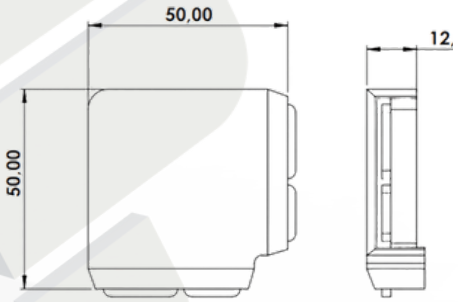

CORES: Preto e Branco.

CAN 606 - CANOPLA DE ARREMATE DO PONTALETE

Material: Nylon
Linha: Diversas



26x36

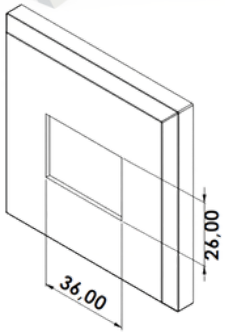

CORES: Preto e Branco.

CAN 607 - CANOPLA DE ARREMATE DO PONTALETE



Material: Nylon
Linha: Diversas

39x39

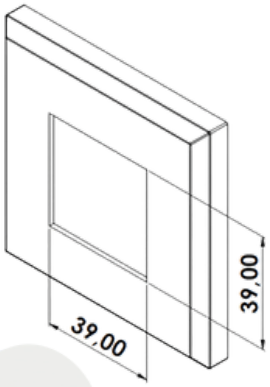

CORES: Preto e Branco.

CAN 608 - CANOPLA DE ARREMATE DO PONTALETE



Material: Nylon
Linha: Diversas

26x52

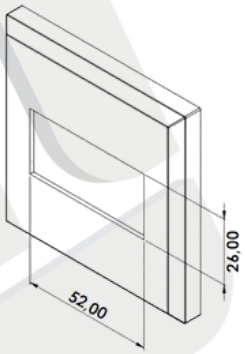

CORES: Preto e Branco.

CAN 625 - CANOPLA DE ARREMATE DO PONTALETE



Material: Nylon
Linha: Diversas

35x52

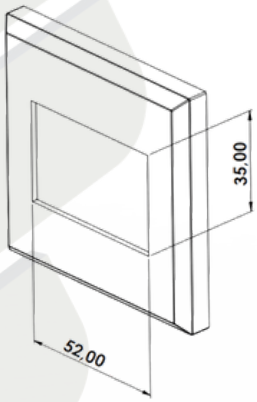

CORES: Preto e Branco.

CAN 626 - CANOPLA DE ARREMATE DO PONTALETE



Material: Nylon
Linha: Diversas

39x52

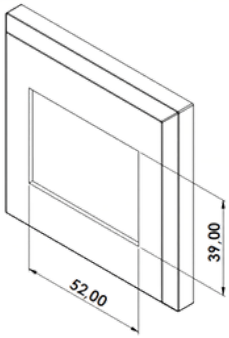

CORES: Preto e Branco.

CAN 627 - CANOPLA DE ARREMATE DO PONTALETE

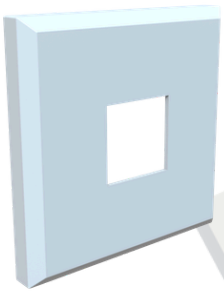

Material: Nylon
Linha: Diversas

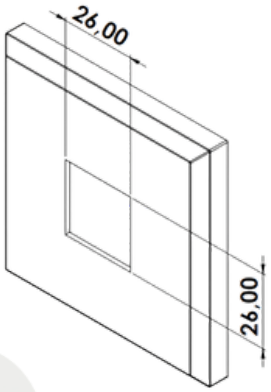

26x26

CORES: Preto e Branco.

CAN 628 - CANOPLA DE ARREMATE DO PONTALETE

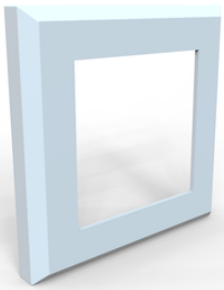

Material: Nylon
Linha: Diversas

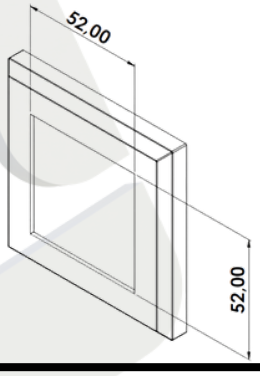

52x52

CORES: Preto e Branco.

CHU 787 - CHUMBADOR DO CONTRAMARCO



Material: Aço
Linha: Diversas

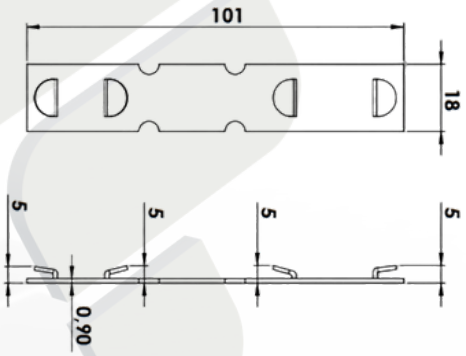

CORES: Natural.

CHU 838 - CHUMBADOR DE ALUMÍNIO MULTI-USO



Material: Alumínio
Linha: Diversas

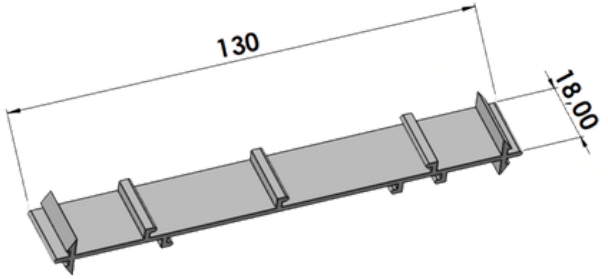

CORES: Natural.

CHU 865 - PONTALETE DE AÇO ZINCADO GRADIL FUNCIONAL

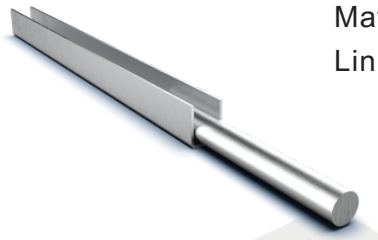

Material: Aço Zincado

Linha: Gradil

CÓDIGO	A	MATERIAL
CHU 862	600 mm	AÇO ZINCADO
CHU 863	400 mm	AÇO ZINCADO
CHU 865	300 mm	AÇO ZINCADO

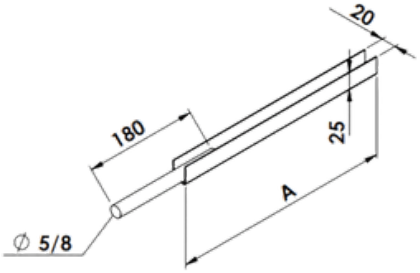

CORES: Natural.

CHU 866 - PONTALETE DE AÇO ZINCADO GRADIL PANORAMA CG 077

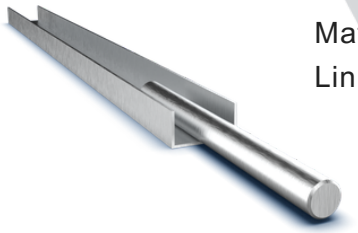

Material: Aço Zincado

Linha: Gradil

CÓDIGO	A	MATERIAL
CHU 859	600 mm	AÇO ZINCADO
CHU 860	400 mm	AÇO ZINCADO
CHU 861	300 mm	AÇO ZINCADO
CHU 866	500 mm	AÇO ZINCADO

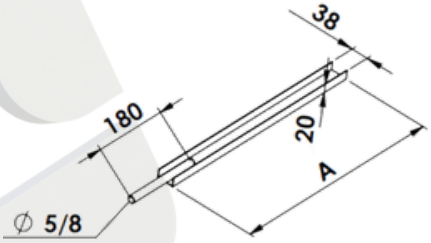

CORES: Natural.

CHU 794 - CHUMBADOR C/ PORCA E PRISIONEIRO 3/8X120mm

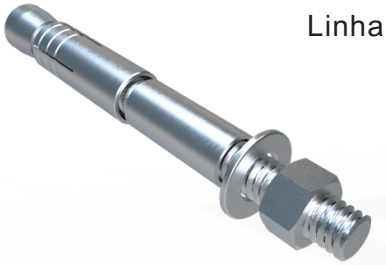

Material: Inox

Linha: Fachada

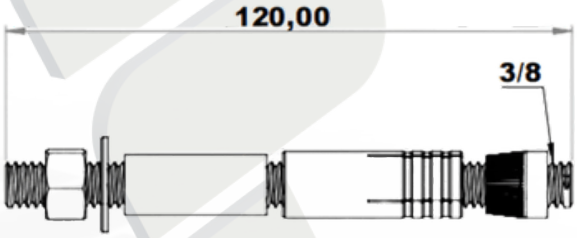

CORES: Natural.

CHU 795 - CHUMBADOR C/ PORCA E PRISIONEIRO 3/8X80mm



Material: Inox

Linha: Fachada

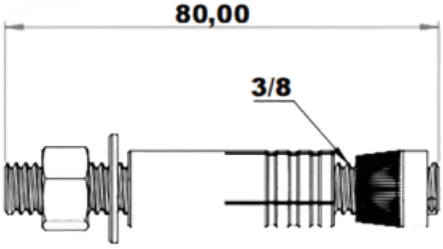

CORES: Natural.

PAR 076 - PARAFUSO CABEÇA SEXTAVADA INOX 3/8X3''

Material: Inox

Linha: Fachada

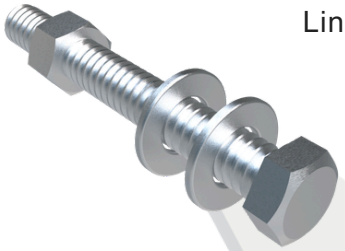

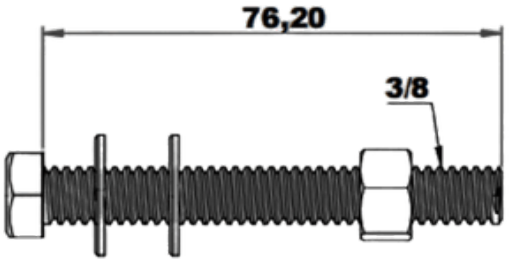

CORES: Natural.

CHU 796 - CHUMBADOR COM SEXTAVADO 3/8X4''

Material: Inox

Linha: Fachada



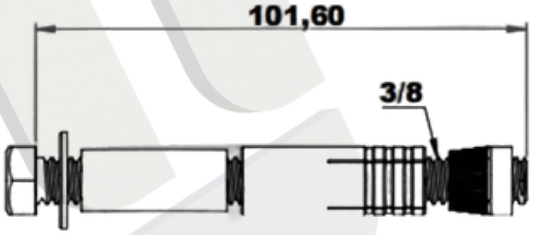

CORES: Natural.

PAR 127 - PARAFUSO CABEÇA SEXTAVADA INOX 3/8X5''

Material: Inox

Linha: Fachada

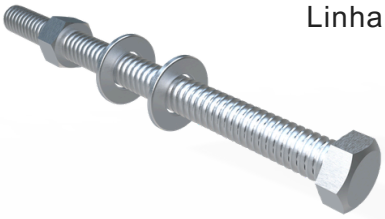

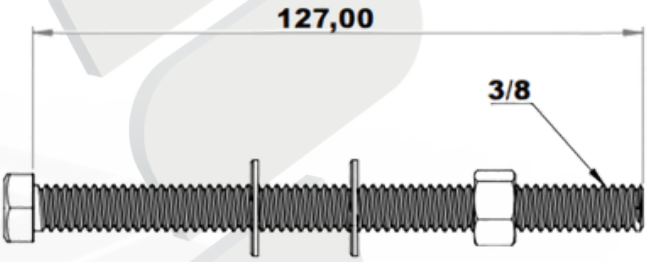

CORES: Natural.

CCU L25 - CANTO E CUNHA

Material: Alumínio



Linha: Linha 25 21,5mm

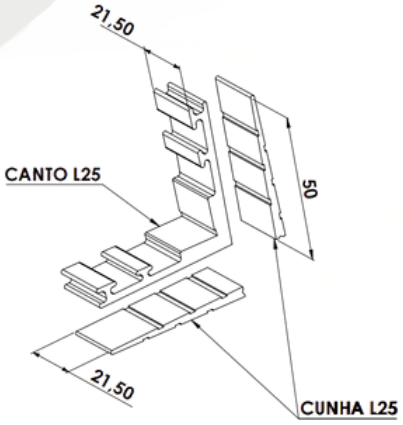

CORES: Natural.

CCU L30 - CANTO E CUNHA

Material: Alumínio

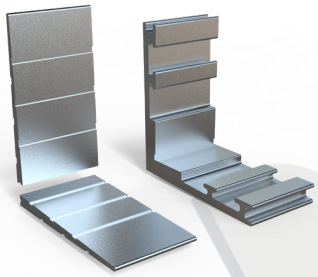

Linha: Linha 30 26,5mm

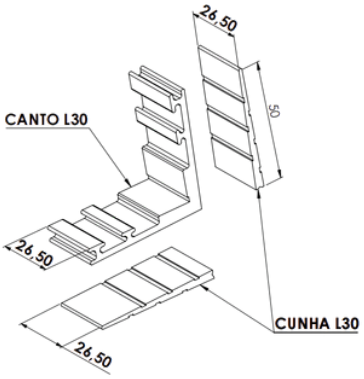

CORES: Natural.

CCU L32 - CANTO E CUNHA

Material: Alumínio

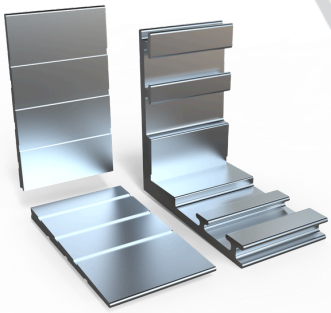

Linha: Linha 32 28,5mm

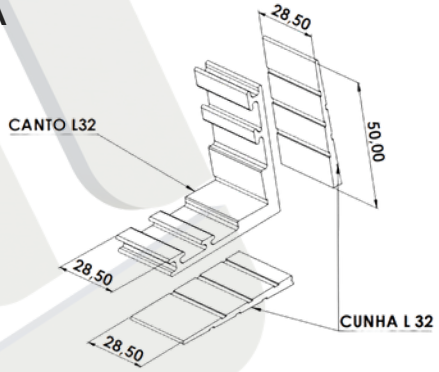

CORES: Natural.

CCU LINHA FACHADA - CANTO E CUNHA

Material: Alumínio

Linha: Linha Fachada - 46mm

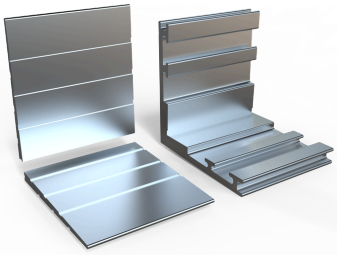

PERFIS:



AT 228 - Folha fixa



AT 245 - Folha Móvel

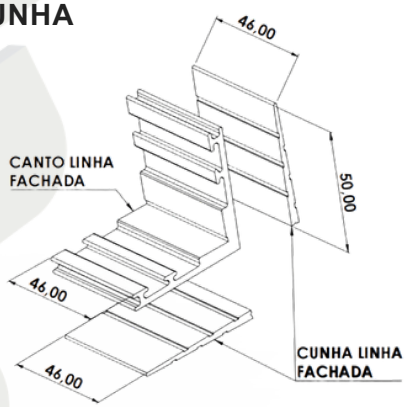

CORES: Natural.

CON 007 - CONEXÃO DE NYLON PARA TELA MOSQUITEIRA

Material: Nylon

Linha: Diversas

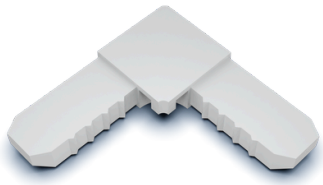

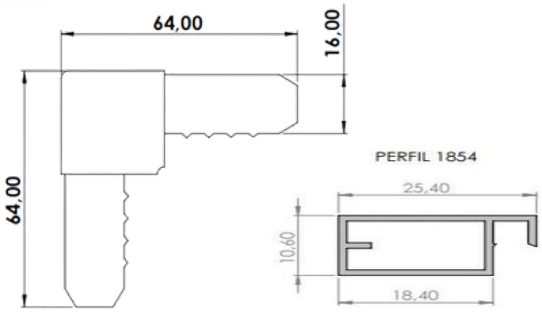

CORES: Preto e Branco.

CON 008 - TRAVA DE NYLON DA TELA MOSQUITEIRA

Material: Nylon
Linha: Diversas



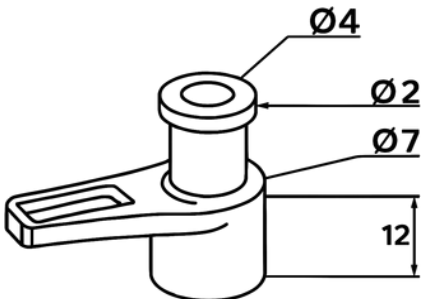

CORES: Preto e Branco.

CON 009 - CONEXÃO EM "T" PARA TELA MOSQUITEIRA

Material: Nylon
Linha: Diversas

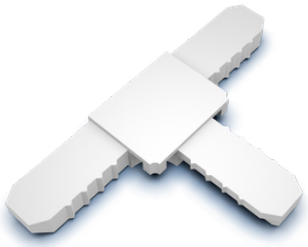

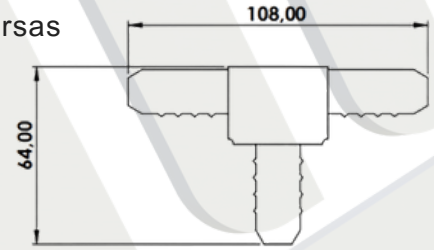

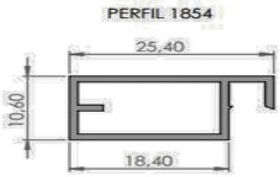

CORES: Preto e Branco.

CON 063 - CANTONEIRA PARA CONTRAMARCO

Material: Nylon
Linha: Diversas



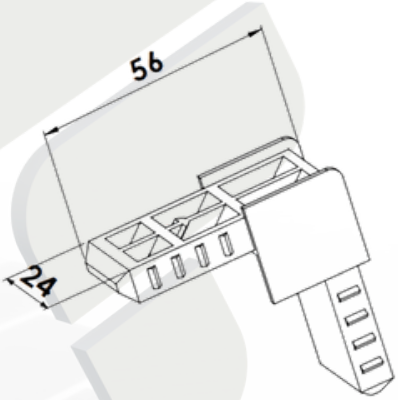

CORES: Preto.

CON 249N - CONTRA FECHO LATERAL PARA FECHO DE CLICK

Material: Nylon
Linha: Suprema®
Linha: 2.0
Linha: 2.5

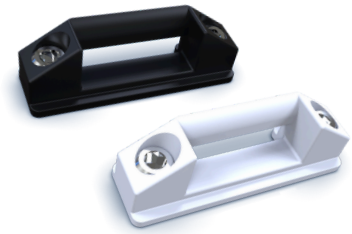

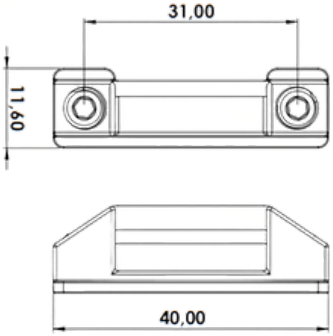

CORES: Preto e Branco.

CON 250 - CONTRA FECHO LATERAL PARA FECHO DE CLICK

Material: Alumínio
Linha: Suprema®



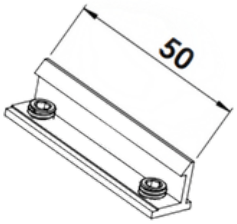

CORES: Preto, Branco e Fosco.



CON 251 - CONTRA FECHO CENTRAL PARA FECHO DE CLICK

Material: Alumínio
Linha: Suprema®



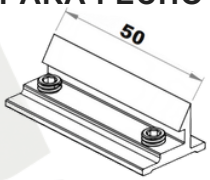

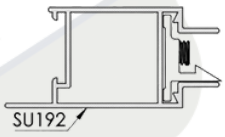

CORES: Preto, Branco e Fosco.

CON 280 - CONCHA CEGA DE ALUMÍNIO

Material: Alumínio
Linha: Suprema®



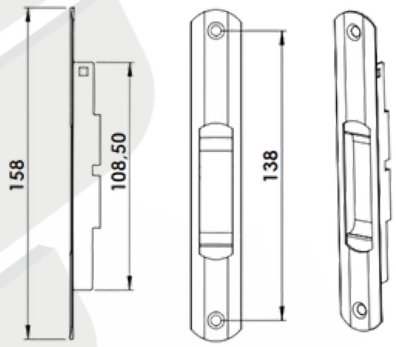

CORES: Preto, Branco e Fosco.

CON 292 - CONTRATESTA PARA FECHADURA
CON 295

Material: Alumínio
Linha: Suprema®



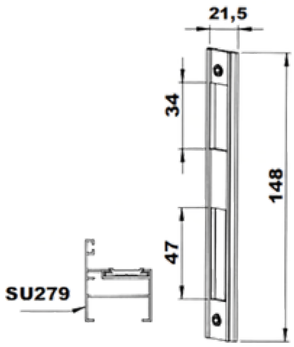

CORES: Preto, Branco e Fosco.



CON 298 - CONTRATESTA PARA FECHADURA

Material: Alumínio
Linha: Linha 30

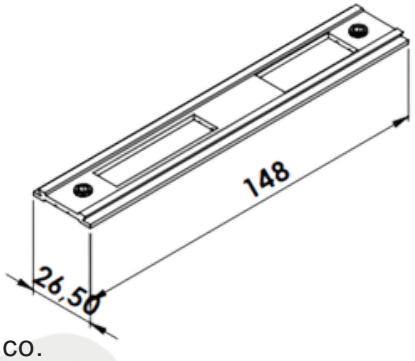

CORES: Preto, Branco e Fosco.

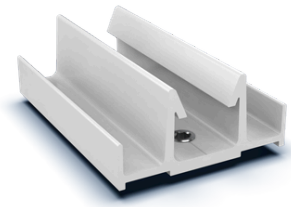

CON 320 - CONTRA FECHO LATERAL GOLD

Material: Alumínio
Linha: Gold®

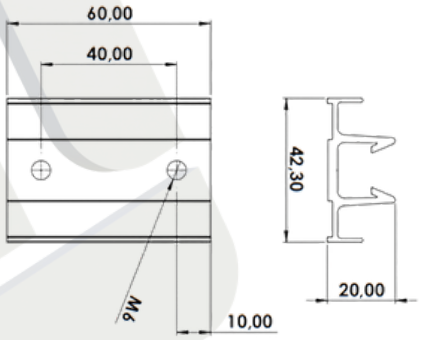

CORES: Preto, Branco e Fosco.

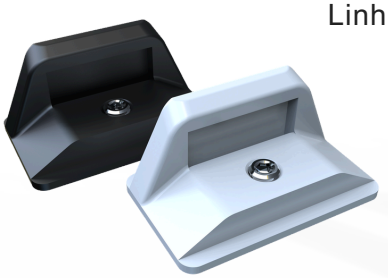

CON 321 - CONTRA FECHO CENTRAL GOLD

Material: Nylon
Linha: Gold®

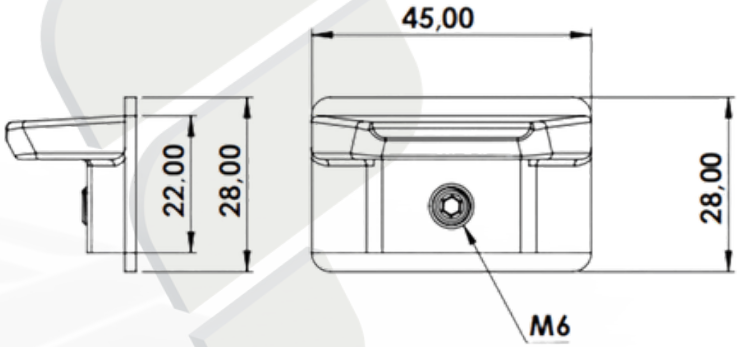

CORES: Preto e Branco.

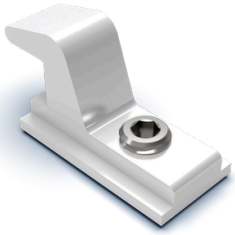

CON 370A- CONTRA FECHO PERFIL DE ALUMÍNIO

Material: Alumínio
Linha: Suprema®

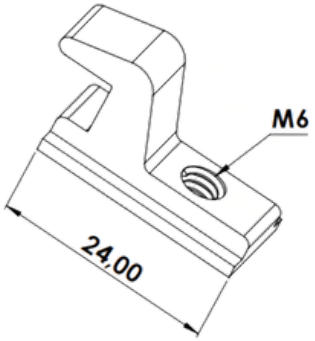

CORES: Preto, Branco e Fosco.

CON 370N - CONTRA FECHO DE NYLON

Material: Nylon

Linha: Suprema®

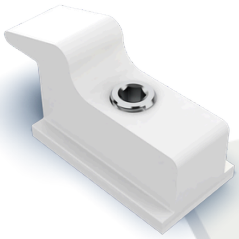

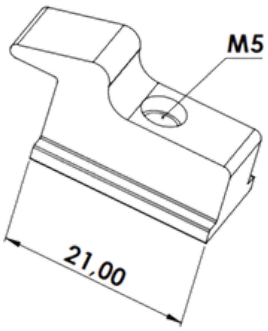

CORES: Preto, Branco e Fosco.

CON 370Z - CONTRA FECHO DE ZAMAC

Material: Zamac

Linha: Suprema®





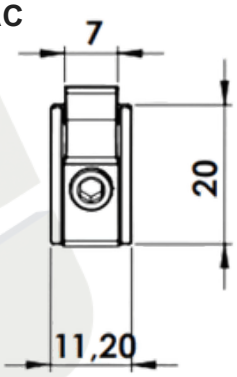

CORES: Preto, Branco e Fosco.

CON 376 - FIXADOR DA TRAVESSA

Material: Alumínio

Linha: Suprema®



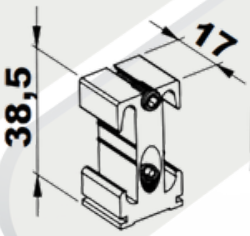

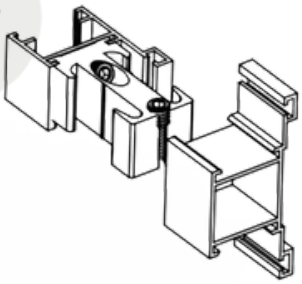

CORES: Natural.

CON 381 - VEDAÇÃO SUPERIOR

Material: Nylon

Linha: Gold®

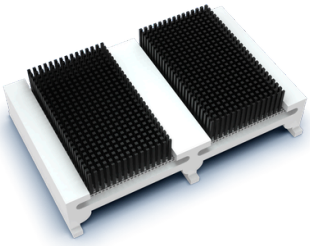

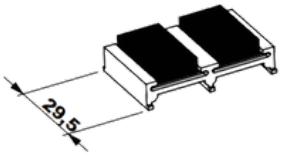

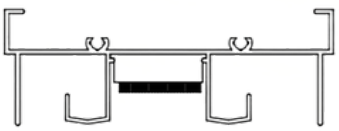

CORES: Preto e Branco.

CON 382 - CONTRATESTA LATERAL PARA FECHADURA

Material: Alumínio
Linha: Gold®



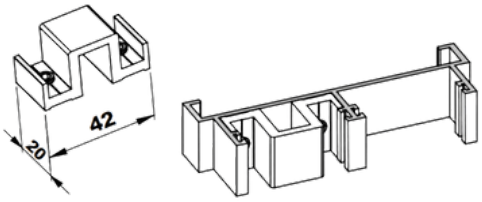

CORES: Preto, Branco e Fosco.

CON 383 - CONTRA FECHO PARA SUP 622

Material: Alumínio
Linha: Gold®

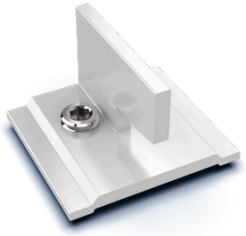

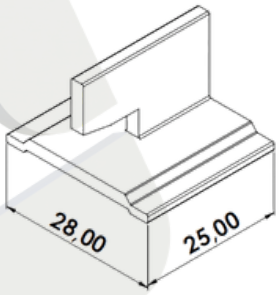

CORES: Preto, Branco e Fosco.

CON 384 - CONTRATESTA CENTRAL DA FECHADURA

Material: Alumínio
Linha: Gold®

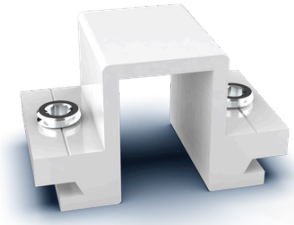

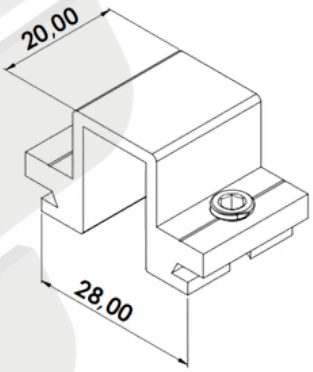

CORES: Preto, Branco e Fosco.

CON 386 - CONTRATESTA PARA FECHADURA

Material: Alumínio
Linha: Gold®



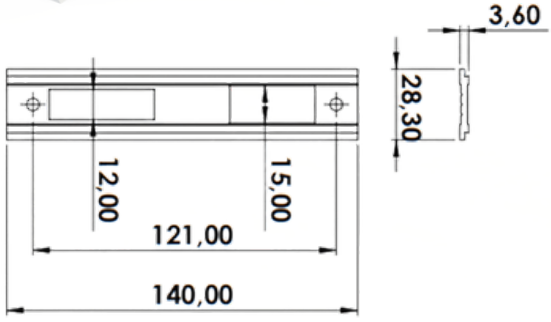

CORES: Preto, Branco e Fosco.

CON 409 - CONTRA FECHO LATERAL PARA FECHADURA

Material: Zamac

Linha: Suprema®



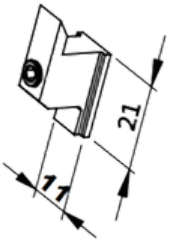

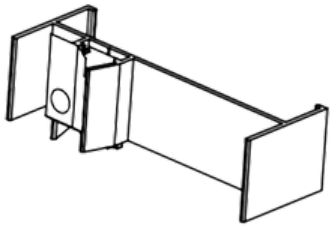

CORES: Preto, Branco e Fosco.

CON 410 - CONTRA FECHO CENTRAL PARA FECHADURA

Material: Zamac

Linha: Suprema®

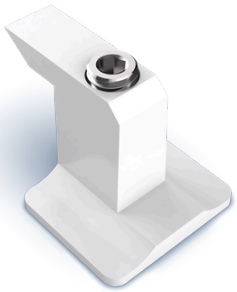

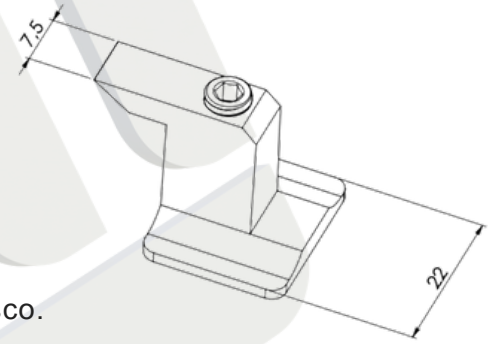

CORES: Preto, Branco e Fosco.

CON 433 - CONEXÃO DE ALINHAMENTO

Material: Nylon

Linha: Gold



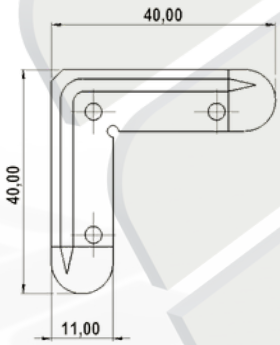

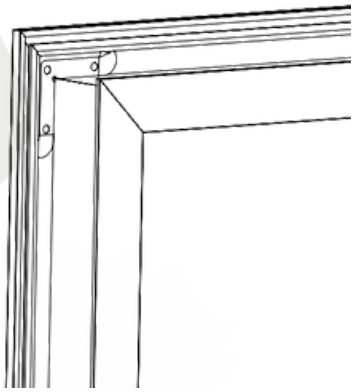

CORES: Preto.

DISCO ALINHADOR PERSIANA INTEGRADA

Material: Nylon

Linha: Diversas



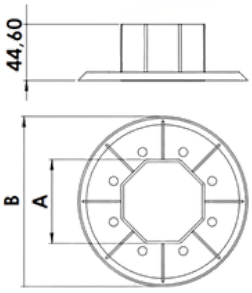

COTA "A"	COTA "B"
40	Ø 120
	Ø 135
	Ø 158
60	Ø 120
	Ø 135
	Ø 158
	Ø 170
	Ø 190

CORES: Preto.

DOB 568 - DOBRADIÇA VAI-VEM 3"



Material: Alumínio
Linha: Diversas

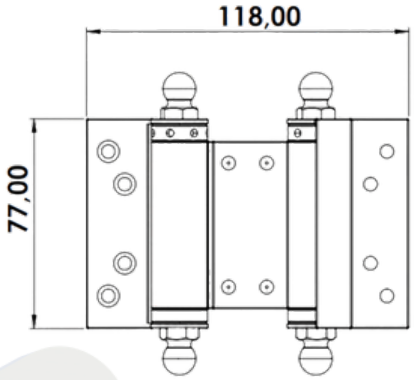

CORES: Preto e Branco.

DOB 688 - DOBRADIÇA PARA PORTA



Material: Alumínio
Linha: Linha25 / Suprema®

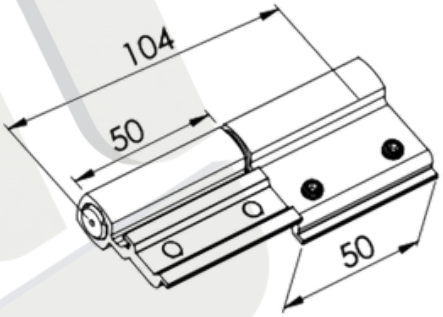

CORES: Preto, Branco e Fosco.

DOB 692 - DOBRADIÇA PARA PORTA



Material: Alumínio
Linha: Linha 25

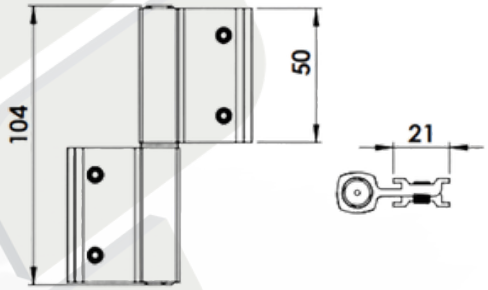

CORES: Preto, Branco e Fosco.

DOB 692T - DOBRADIÇA TRIPLA P/ PORTA



Material: Alumínio
Linha: Linha 25

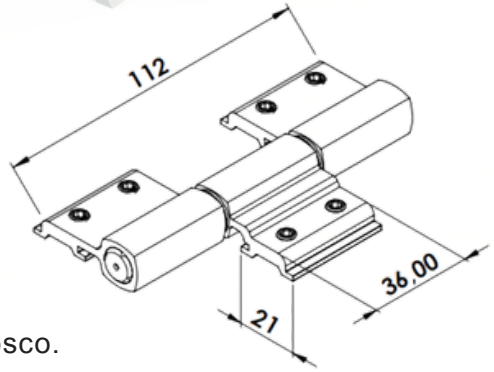

CORES: Preto, Branco e Fosco.

DOB 704 - DOBRADIÇA LINHA 42
Material: Alumínio
Linha: Linha 42



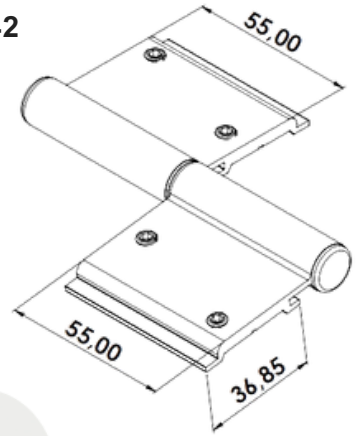

CORES: Preto, Branco e Fosco.

DOB 704T - DOBRADIÇA TRIPLA LINHA 42
Material: Alumínio
Linha: Linha 42



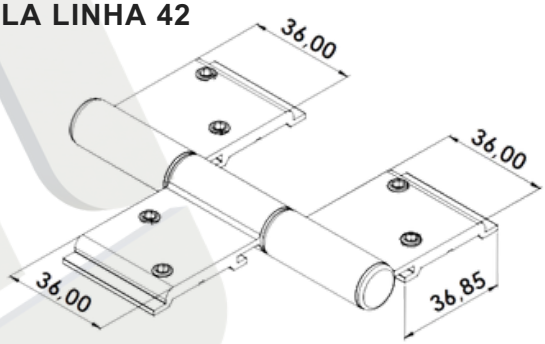

CORES: Preto, Branco e Fosco.

DOB 734 - DOBRADIÇA SOBREPOR
Material: Alumínio
Linha: Diversas



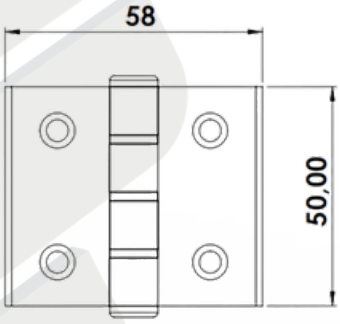

CORES: Preto, Branco e Fosco.

DOB 740 - DOBRADIÇA SOBREPOR
Material: Alumínio
Linha: Diversas



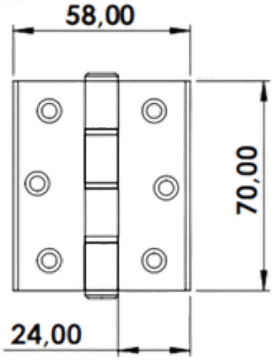

CORES: Preto, Branco e Fosco.

DOB 743 - DOBRADIÇA SOBREPOR



Material: Alumínio
Linha: Diversas

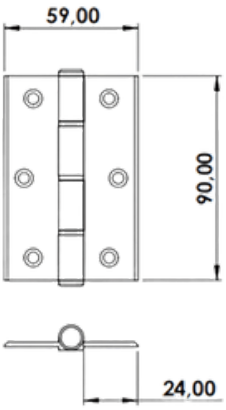

CORES: Preto, Branco e Fosco.

DOB 751 - DOBRADIÇA PARA PORTA



Material: Alumínio
Linha: Linha 30
Linha: Inova

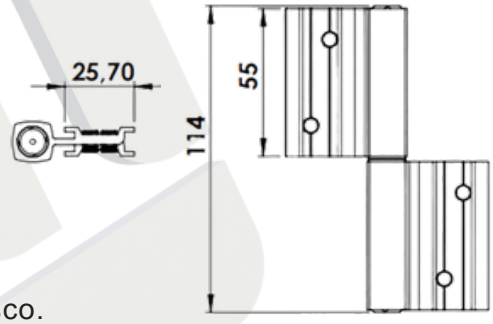

CORES: Preto, Branco e Fosco.

DOB 751T - DOBRADIÇA DE ALUMÍNIO DE 3 ABAS



Material: Alumínio
Linha: Linha 30
Linha: Inova

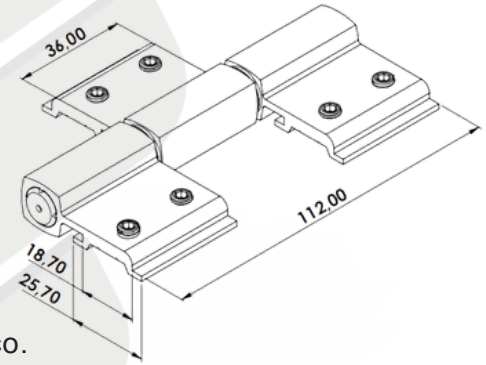

CORES: Preto, Branco e Fosco.

DOB 789 - DOBRADIÇA SOBREPOR TELA MOSQUITEIRA



Material: Nylon
Linha: Diversas

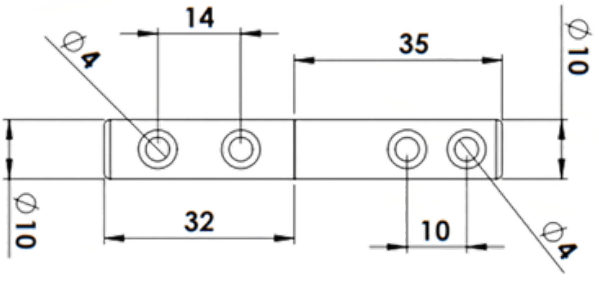

CORES: Preto, Branco.

DOB 828 - DOBRADIÇA DE ALUMÍNIO 3 ABAS PARA PORTA



Material: Alumínio
Linha: Gold®

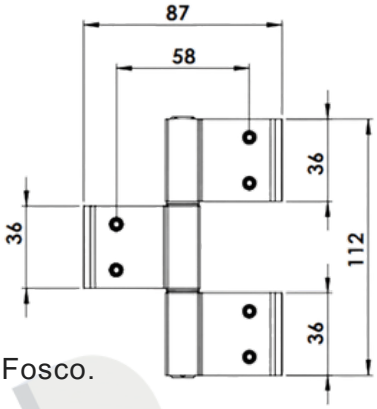

CORES: Preto, Branco e Fosco.

DOB 831 - DOBRADIÇA DE ALUMÍNIO 3 ABAS P/ PORTA



Material: Alumínio
Linha: Módulo Prático

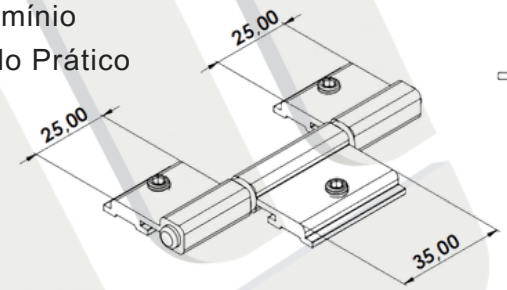

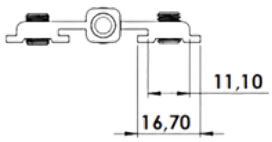

CORES: Preto, Branco e Fosco.

DOB 832 - DOBRADIÇA 3 ABAS JANELA CAMARÃO C/ PUXADOR



Material: Alumínio
Linha: Módulo Prático

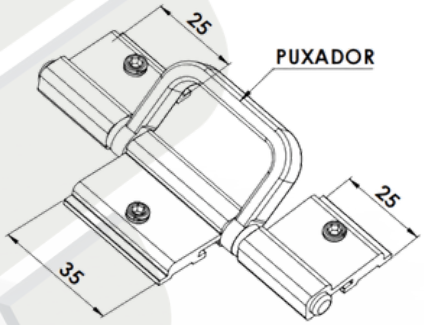

CORES: Preto, Branco e Fosco.

DOB 835 - DOBRADIÇA PARA PORTA



Material: Alumínio
Linha: Gold®

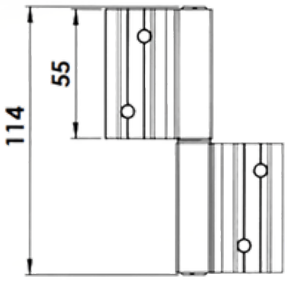

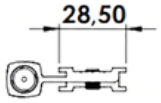

CORES: Preto, Branco e Fosco.

DOB 837 - DOBRADIÇA CAMARÃO S/PUXADOR 3 ABAS

Material: Alumínio
Linha: Suprema®



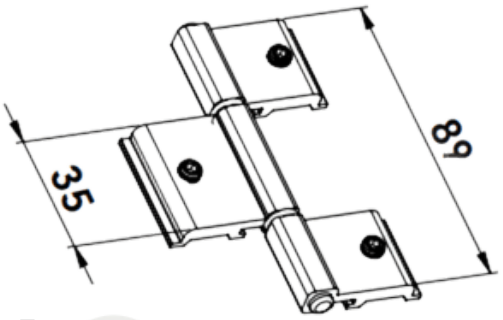

CORES: Preto, Branco e Fosco.

DOB 838 - DOBRADIÇA CAMARÃO COM PUXADOR 3 ABAS

Material: Alumínio
Linha: Suprema®



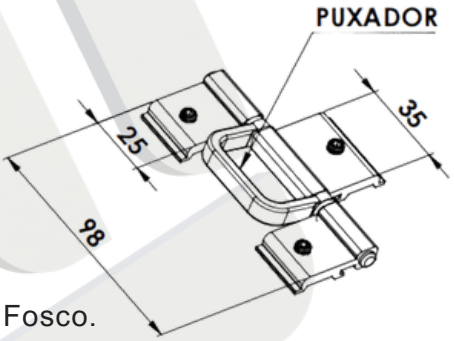

CORES: Preto, Branco e Fosco.

DOB 840 - DOBRADIÇA 3 ABAS PARA PORTA

Material: Alumínio
Linha: Suprema®



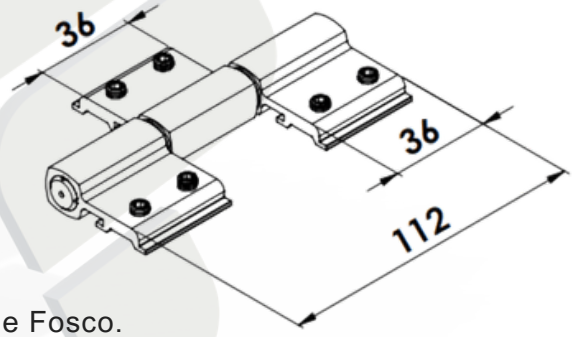

CORES: Preto, Branco e Fosco.

DOB 900 - DOBRADIÇA PIVOTANTE

Material: Inox
Linha: Diversas



150 Kg

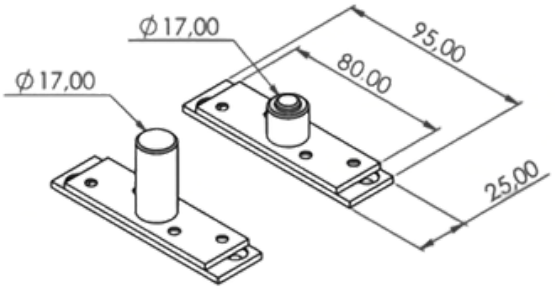

CORES: Natural.

DOB 910 - DOBRADIÇA PIVOTANTE

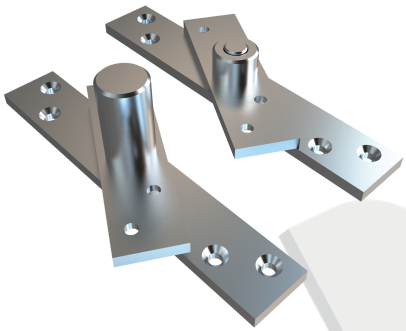

Material: Inox
Linha: Diversas

300 Kg

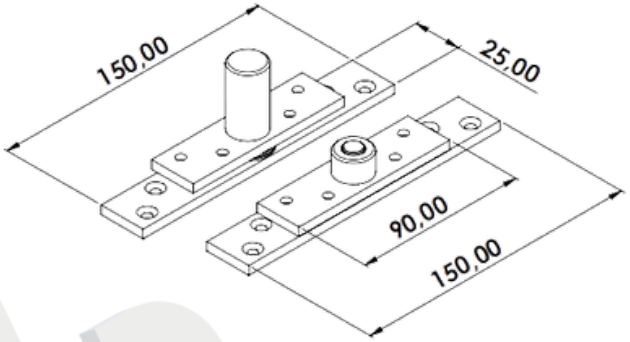

CORES: Natural.

ESP 057 - ESPELHO PARA FECHADURA



Material: Alumínio
Linha: Diversas

3F STAM

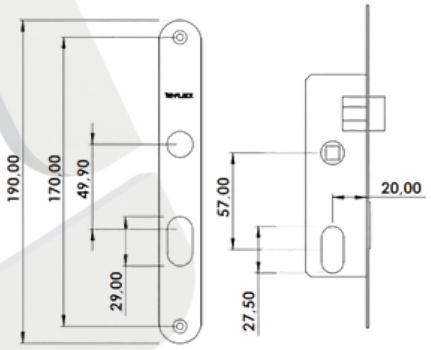

CORES: Preto, Branco e Fosco.

ESP 079 - ESPELHO PARA FECHADURA



Material: Alumínio
Linha: Diversas

Papaiz
Pado

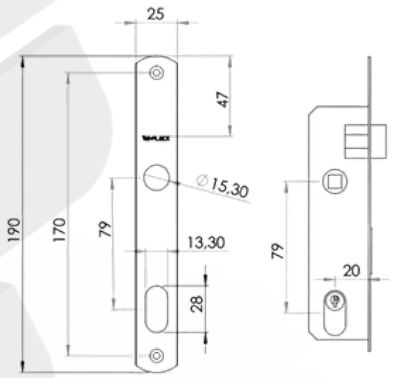

CORES: Preto, Branco e Fosco.

ESQ 160 - ESQUADRO DE 160MM



Material: Nylon
Linha: Diversas

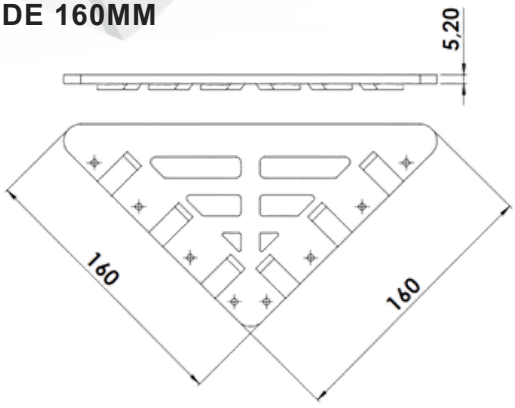

CORES: Preto.

ESQ 240 - ESQUADRO DE 240MM

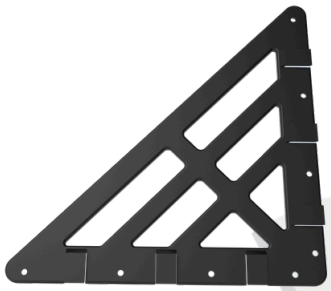

Material: Nylon
Linha: Diversas

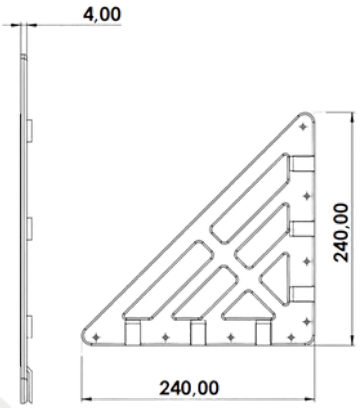

CORES: Preto.

FAA 017 - PRESILHA TRAVESSA APOIO FOLHA FIXA



Material: Alumínio
Linha: Fachada

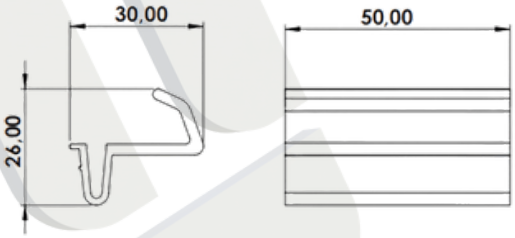

CORES: Natural.

FAA 040 - LUVA PARA COLUNA

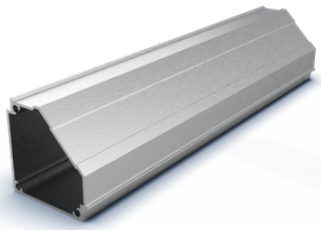

Material: Alumínio
Linha: Fachada

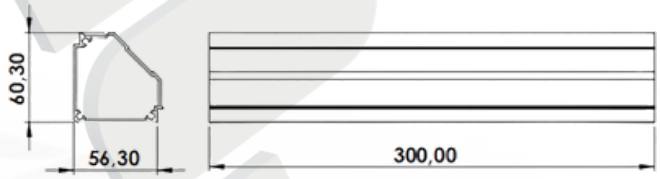

CORES: Natural.

FAA 041 - FIXADOR DE TRAVESSA



Material: Alumínio
Linha: Fachada

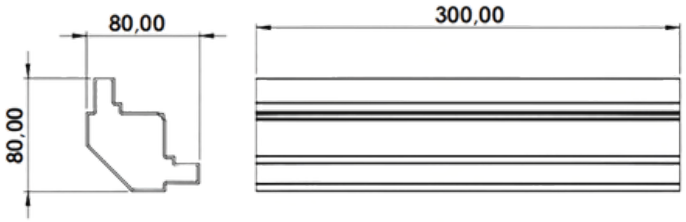

CORES: Natural.

FAA 042 - LUVA PARA COLUNA CANTO 90°

Material: Alumínio

Linha: Fachada

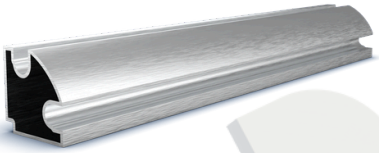

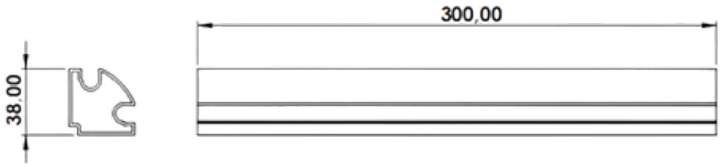

CORES: Natural.

FAA 043 - LUVA TELESCOPICA PARA COLUNA

Material: Alumínio

Linha: Fachada

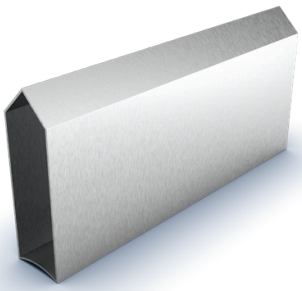

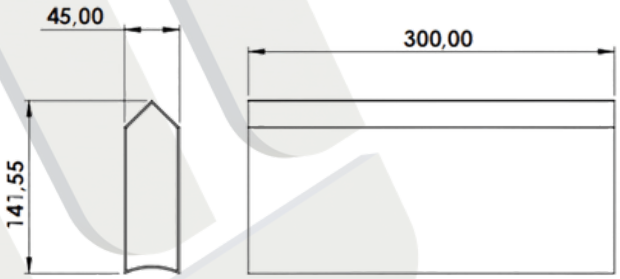

CORES: Natural.

FAA 045 - LUVA TELESCOPICA PARA COLUNA

Material: Alumínio

Linha: Fachada

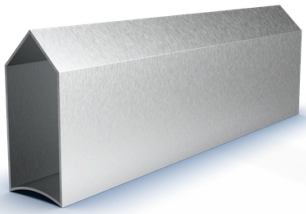

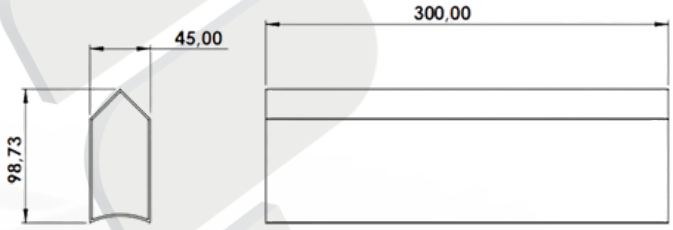

CORES: Natural.

FAA 062 - LUVA TELESCOPIVA PARA COLUNA CENTRAL

Material: Alumínio

Linha: Fachada

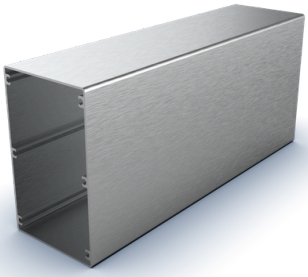

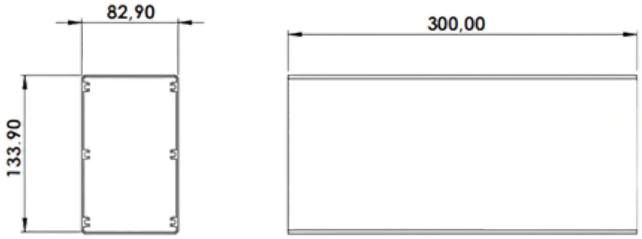

CORES: Natural.

FAA 083 - LUVA TELESCOPICA PARA COLUNA

Material: Alumínio
Linha: Fachada

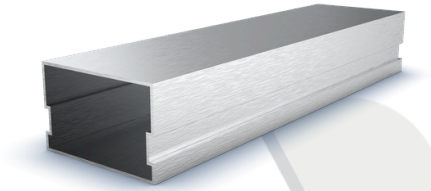

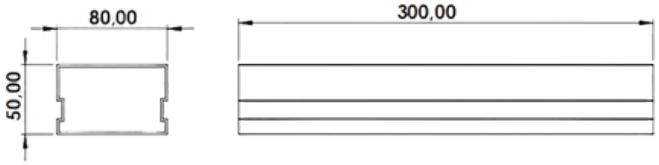

CORES: Natural.

FAA 205 - PRESILHA FIXAÇÃO MÓDULO

Material: Alumínio
Linha: Fachada

Parafuso:
Pan M5x12 PHS

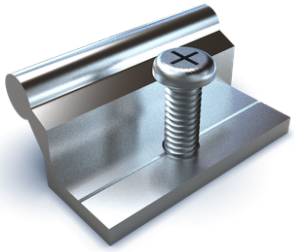

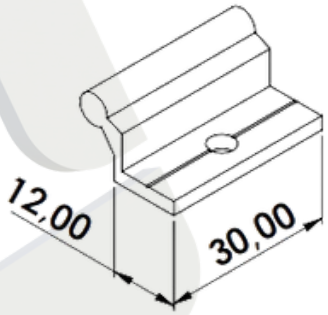

CORES: Natural.

FAA 208 - FIXADOR DA TRAVESSA

Material: Alumínio
Linha: Fachada

Parafuso:
Pan 4/2x25 PHS

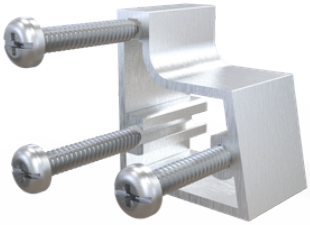

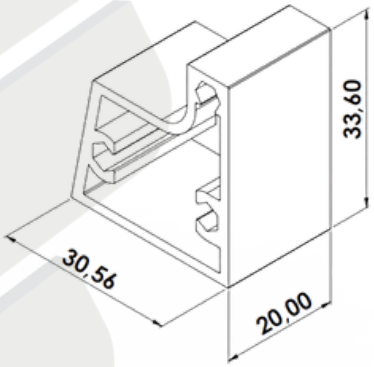

CORES: Natural.

FAA 211 - LUVA TELESCOPICA PARA COLUNA

Material: Alumínio
Linha: Fachada

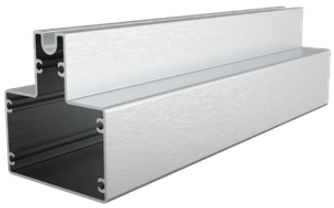

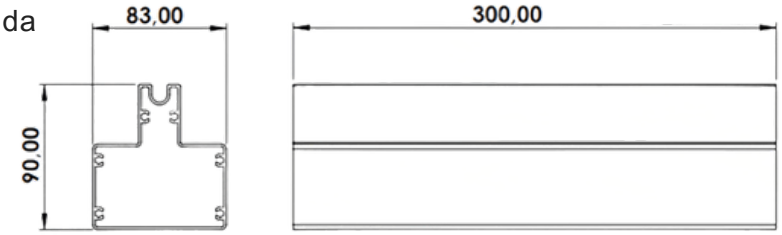

CORES: Natural.

FAA 212 - LUVA TELESCOPICA PARA MEIA COLUNA

Material: Alumínio
Linha: Fachada

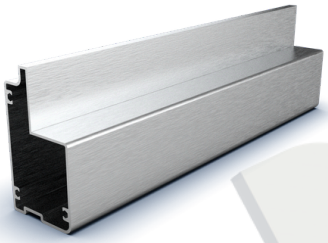

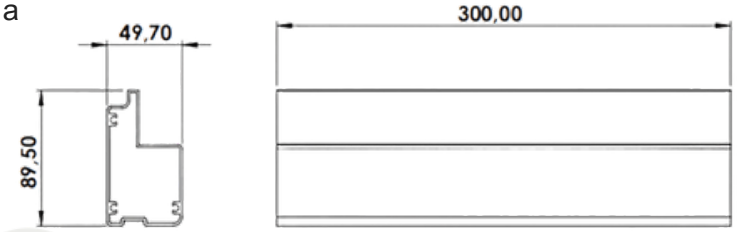

CORES: Natural.

FAA 236 - PRESILHA ARREMATE SOLEIRA

Material: Alumínio
Linha: Fachada

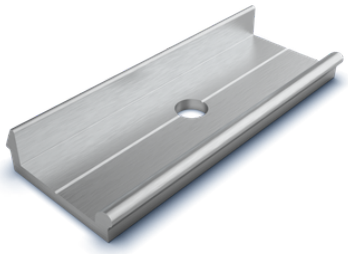

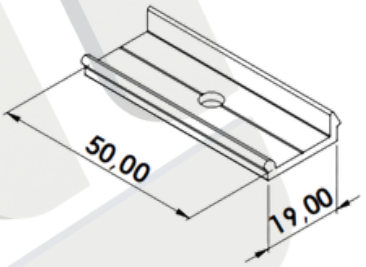

CORES: Natural.

FAA 253 - FIXADOR VERTICAL PARA COLUNA

Material: Alumínio
Linha: Fachada

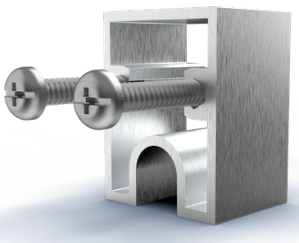

Parafuso:
Pan 4/2x25 PHS

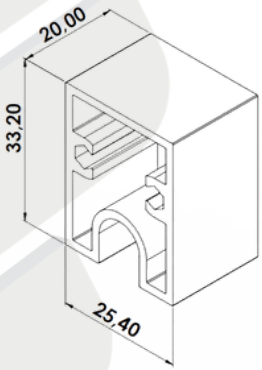

CORES: Natural.

FEC 005 - FECHO LIVRE OCUPADO

Material: Zamac
Linha: Diversas

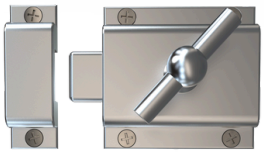



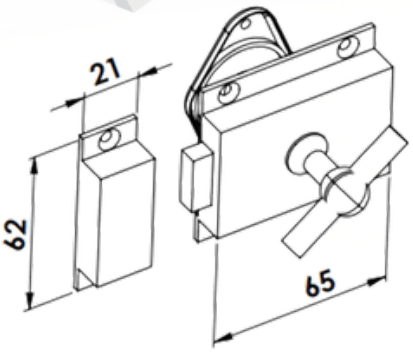

CORES: Cromado.

FEC 009 - FECHO MAXIM-AR COM BAGUETE

Material: Alumínio

Linha: Suprema®



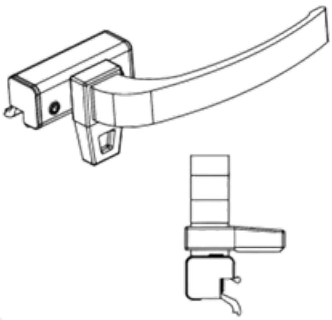

CORES: Preto, Branco e Fosco.

FEC 009Z - FECHO MAXIM-AR COM BAGUETE E MAÇANETA EM ZAMAC

Material: Zamac

Linha: Suprema®

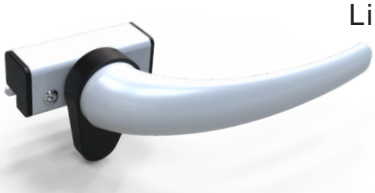

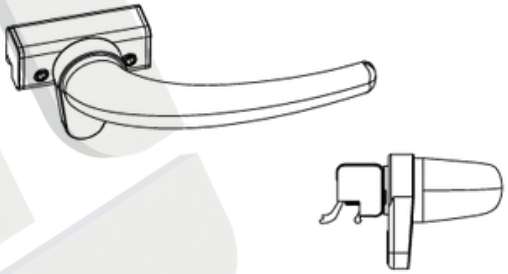

CORES: Preto, Branco e Fosco.

FEC 010 - FECHO MAXIM-AR SEM BAGUETE

Material: Alumínio

Linha: Suprema®

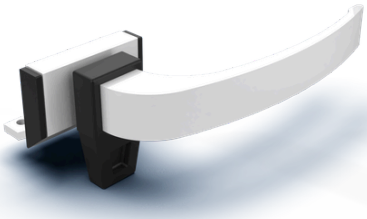

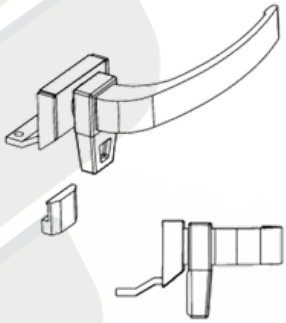

CORES: Preto, Branco e Fosco.

FEC 010Z - FECHO MAXIM-AR SEM BAGUETE E MAÇANETA EM ZAMAC

Material: Zamac

Linha: Suprema®

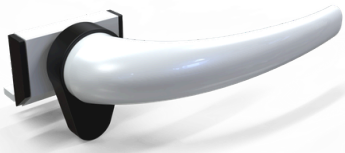

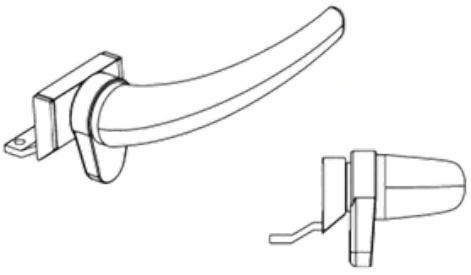

CORES: Preto, Branco e Fosco.

FEC 055 - CONTRA FECHO CENTRAL

Material: Zamac

Linha: Suprema®

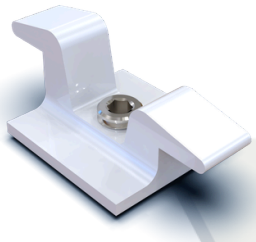

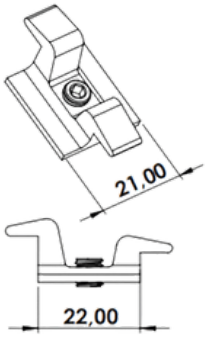

CORES: Preto, Branco e Fosco.

FEC 056 - FECHO CENTRAL C/CONTRA FECHO DE REBITAR DIREITO

Material: Alumínio

Linha: Suprema®

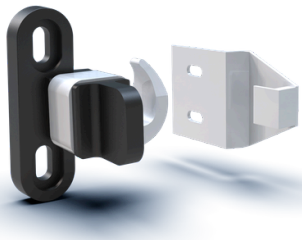

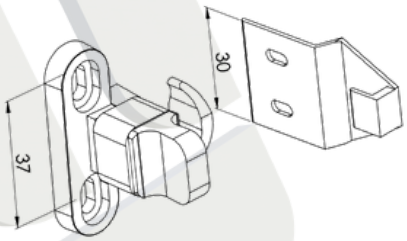

CORES: Preto, Branco e Fosco.

FEC 058 - FECHO CENTRAL C/CONTRA FECHO DE REBITAR ESQUERDO

Material: Alumínio

Linha: Suprema®

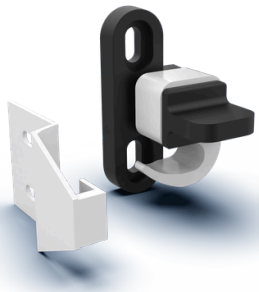

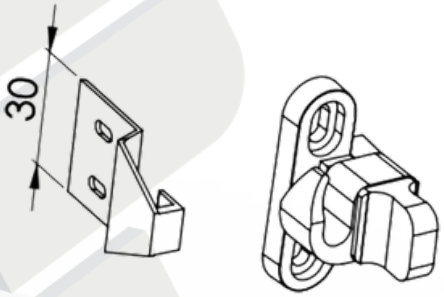

CORES: Preto, Branco e Fosco.

FEC 057 - FECHO CENTRAL C/CONTRA FECHO DE ENCAIXE DIREITO

Material: Alumínio

Linha: Suprema®

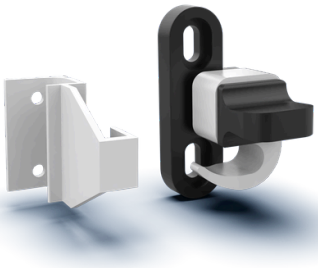

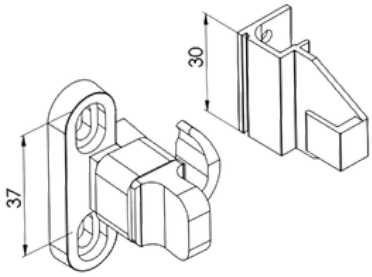

CORES: Preto, Branco e Fosco.

FEC 060 - FECHO CENTRAL C/CONTRA FECHO DE ENCAIXE ESQUERDO

Material: Alumínio

Linha: Suprema®

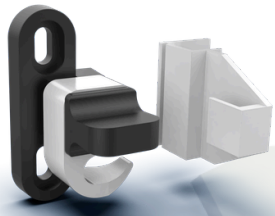

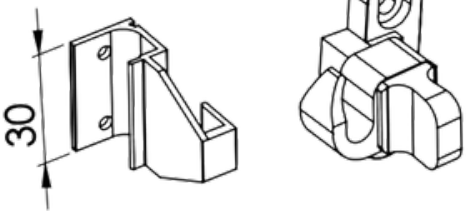

CORES: Preto, Branco e Fosco.

FEC 059 - FECHO HASTE COM BAGUETE

Material: Alumínio

Linha: Suprema®

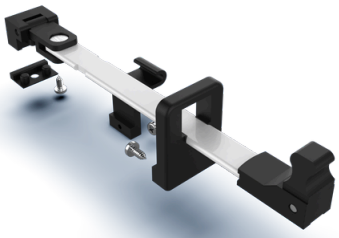

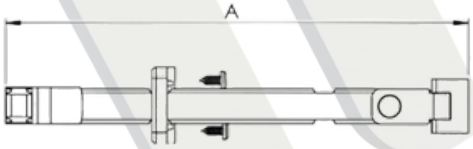

COTA "A"

200mm 250mm

300mm 350mm

400mm 450mm

500mm

CORES: Preto, Branco e Fosco.

FEC 061 - FECHO ESQUERDO MAXIM-AR FACHADA

Material: Alumínio

Linha: Fachada

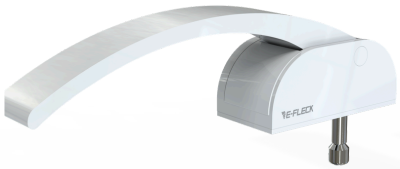

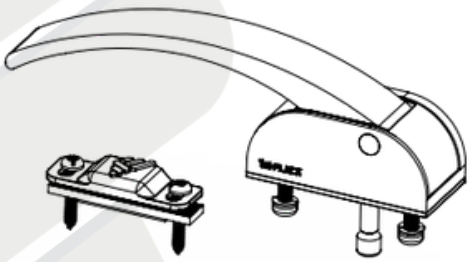

CORES: Preto, Branco e Fosco.

FEC 062 - FECHO DIREITO MAXIM-AR FACHADA

Material: Alumínio

Linha: Fachada



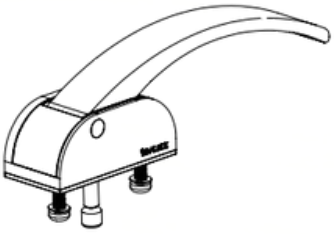



CORES: Preto, Branco e Fosco.

FEC 125 - FECHO MAXIM-AR COM BAGUETE DIREITO

Material: Alumínio

Linha: Linha 25



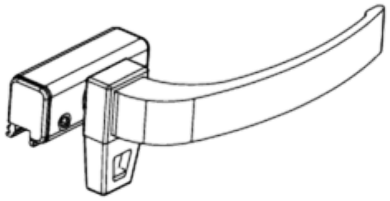

CORES: Preto, Branco e Fosco.

FEC 125Z - FECHO MAXIM-AR COM BAGUETE DIREITO E MAÇANETA EM ZAMAC

Material: Zamac

Linha: Linha 25

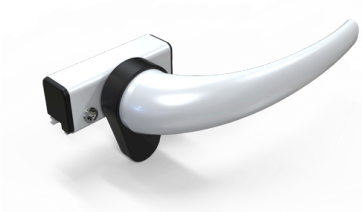

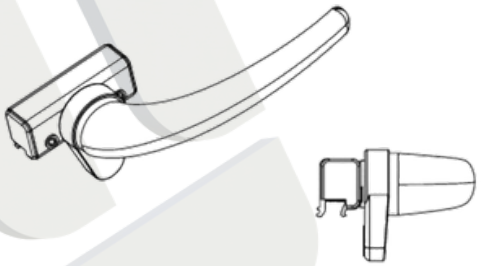

CORES: Preto, Branco e Fosco.

FEC 152 - FECHO MAXIM-AR SEM BAGUETE

Material: Alumínio

Linha: Fachada

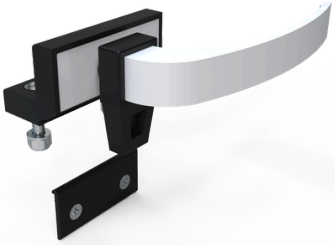

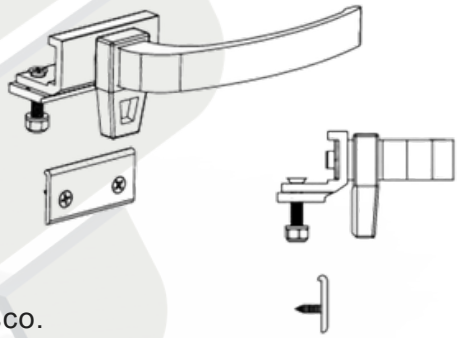

CORES: Preto, Branco e Fosco.

FEC 152Z - FECHO MAXIM-AR SEM BAGUETE E MAÇANETA EM ZAMAC

Material: Zamac

Linha: Fachada



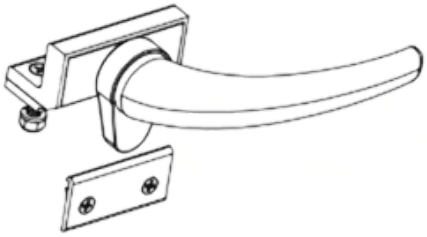

CORES: Preto, Branco e Fosco.

FEC 156 - FECHO MAXIM-AR COM BAGUETE
Material: Alumínio
Linha: Gold®



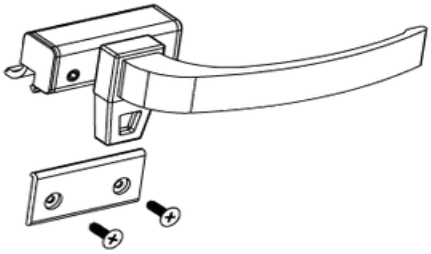

CORES: Preto, Branco e Fosco.

FEC 156Z - FECHO MAXIM-AR COM BAGUETE E MAÇANETA EM ZAMAC
Material: Zamac
Linha: Gold®



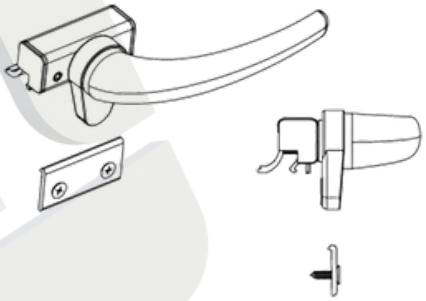

CORES: Preto, Branco e Fosco.

FEC 303 FECHO MAXIM-AR DE SOBREPOR
Material: Alumínio
Linha: Madeira



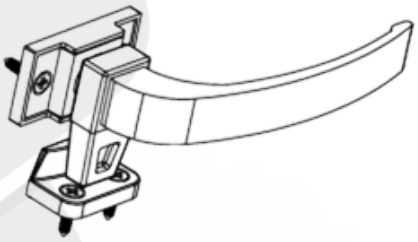

CORES: Preto, Branco e Fosco.

FEC 303Z - FECHO MAXIM-AR DE SOBREPOR E MAÇANETA EM ZAMAC
Material: Zamac
Linha: Madeira



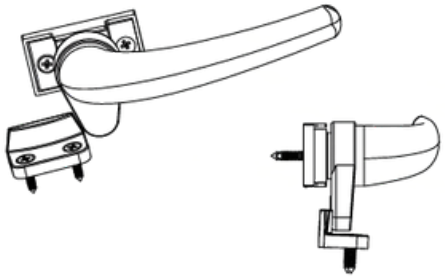

CORES: Preto, Branco e Fosco.

FEC 306 - FECHO MAXIM-AR DE SOBREPOR

Material: Alumínio

Linha: Suprema®



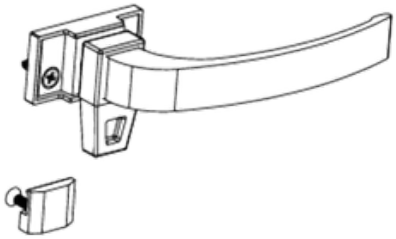

CORES: Preto, Branco e Fosco.

FEC 306Z - FECHO MAXIM-AR DE SOBREPOR ZAMAC

Material: Zamac

Linha: Suprema®



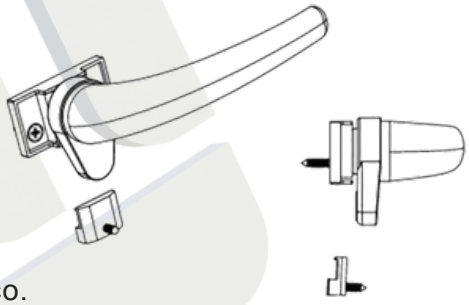

CORES: Preto, Branco e Fosco.

FEC 338 - FECHO UNHA DE SOBREPOR

Material: Alumínio

Linha: Diversas

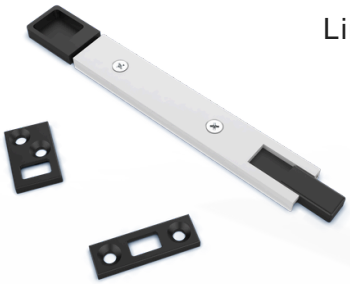

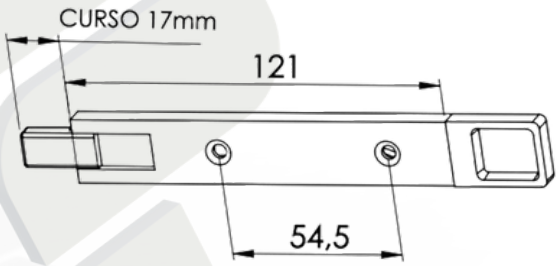

CORES: Preto, Branco e Fosco.

FEC 512 - TRANQUETA SEM BICO DE ZAMAC

Material: Zamac

Linha: Diversas



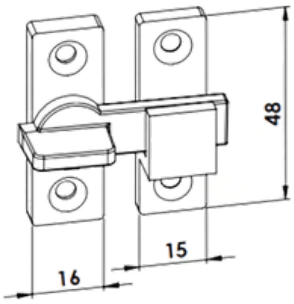

CORES: Preto, Branco e Fosco.

FEC 513 - TRANQUETA COM BICO DE ZAMAC



Material: Zamac
Linha: Diversas

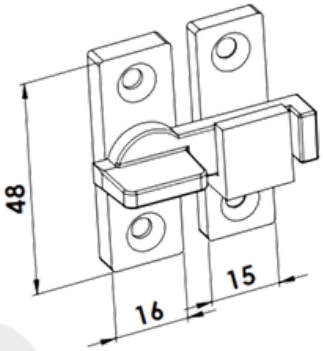

CORES: Preto, Branco e Fosco.

FEC 514 - TRANQUETA SEM BICO DE NYLON

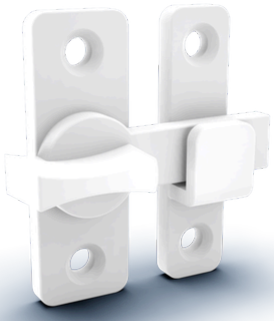

Material: Nylon
Linha: Diversas

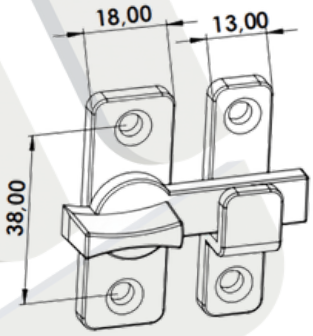

CORES: Preto e Branco.

FEC 515 - TRANQUETA COM BICO DE NYLON



Material: Nylon
Linha: Diversas

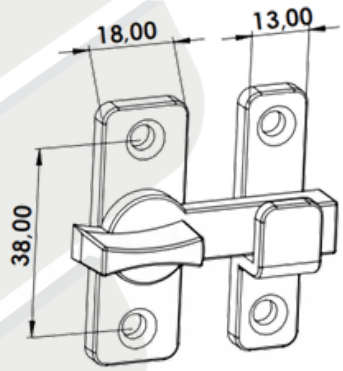

CORES: Preto e Branco.

TAM 01 - MAÇANETA SIMPLES

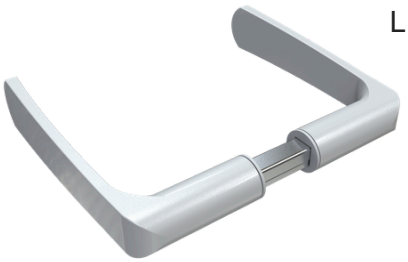

Material: Alumínio
Linha: Suprema® /Gold®

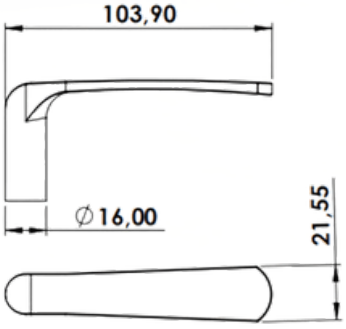

CORES: Preto e Branco.

TAM 02 - MAÇANETA SIMPLES

Material: Alumínio
Linha: Suprema® /Gold®



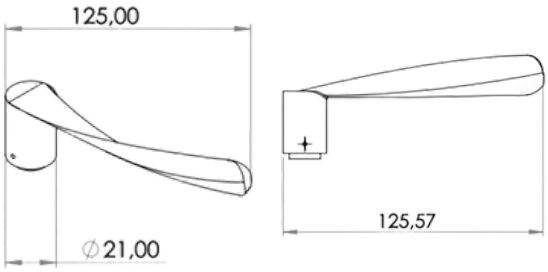

CORES: Preto e Branco.

TAM 05 - MAÇANETA SIMPLES

Material: Alumínio
Linha: Suprema® /Gold®



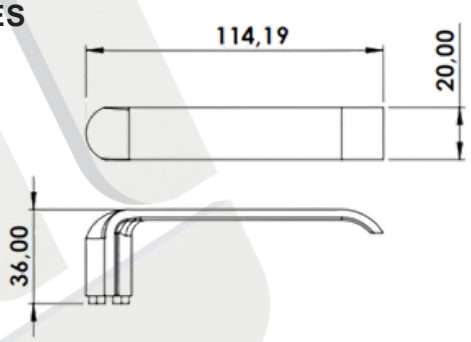

CORES: Preto e Branco.

FECH 601/602 - FECHADURA DE PORTA DE GIRO STAM SUPREMA

Material: Aço
Linha: Suprema® /Gold®



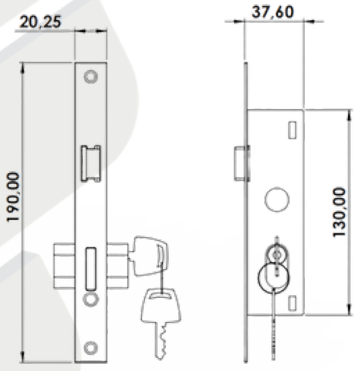

CORES: Preto e Branco.

FECH 602 - FECHADURA ROLETE STAM

Material: Aço
Linha: Suprema® /Gold®

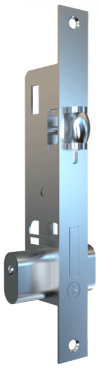

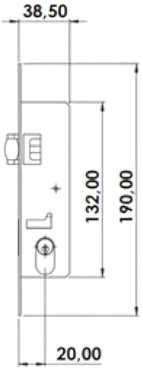

CORES: Natural.

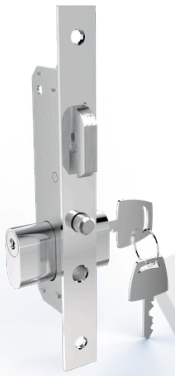

FECH 902 - FECHADURA PORTA DE CORRER STAM SUPREMA

Material: Aço

Linha: Suprema® /Gold®

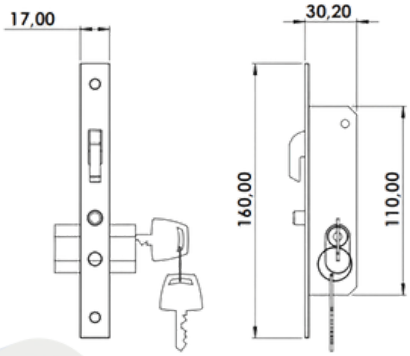

CORES: Preto e Branco.



FEC 630 - FECHO CONCHA EM ALUMÍNO CLICK

Material: Alumínio

Linha: Suprema®

Linha: Gold

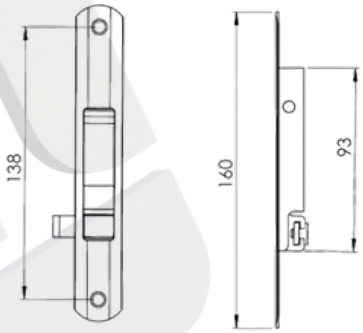

CORES: Preto, Branco e Fosco.



FEC 636 - FECHO CONCHA EM ALUMÍNIO MANUAL

Material: Alumínio

Linha: Suprema® /Gold®

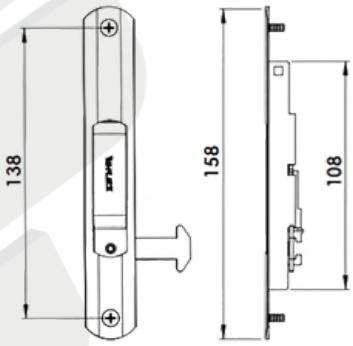

CORES: Preto, Branco e Fosco.

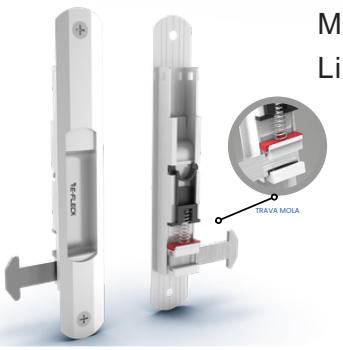

FEC 637 - FECHO CONCHA EM ALUMÍNIO AUTOMÁTICO

Material: Alumínio

Linha: Suprema® /Gold®



CORES: Preto, Branco e Fosco.

FEC 694 - FECHO JANELA CAMARÃO



Material: Alumínio
Linha: Suprema
Linha: Módulo Prático

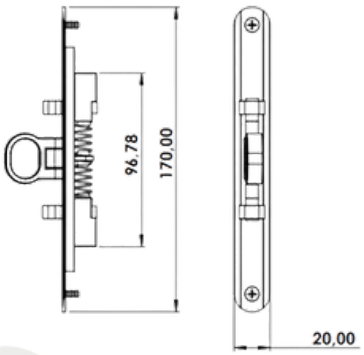

CORES: Preto, Branco e Fosco.

HAS 812 - VERGALHÃO PARA PORTA E JANELA CAMARÃO COM TRAVA

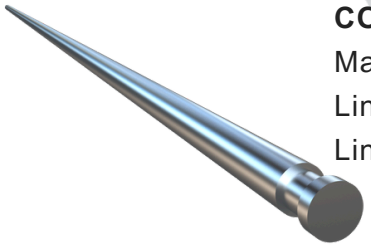

Material: Alumínio
Linha: Suprema
Linha: Módulo Prático

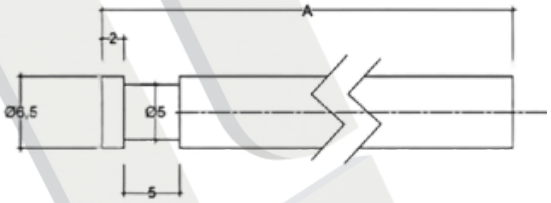

CÓD.	A
HAS 812	750mm
HAS 813	1.200mm

CORES: Natural.

FEC 820 - FECHO ALUMÍNIO C/MANCAL DE NYLON P/BUZIOS



Material: Alumínio
Linha: Diversas

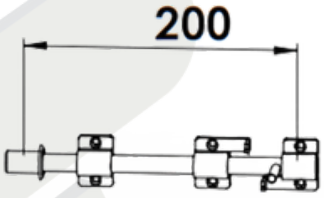

CORES: Preto, Branco, Fosco e Bronze.

FEC 840 - FECHO ALUMÍNIO C/MANCAL DE NYLON P/BUZIOS

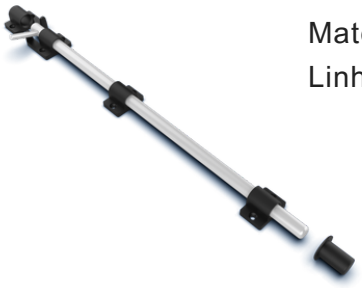

Material: Alumínio
Linha: Diversas

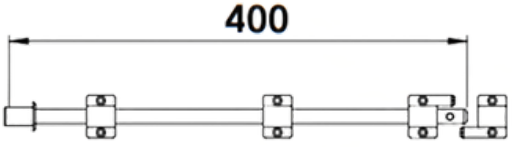

CORES: Preto, Branco e Fosco.

FEC 872 - FECHO C/ CONTRA FECHO DE REBITAR DIREITO

Material: Alumínio

Linha: Módulo Prático

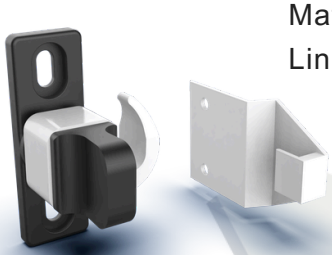

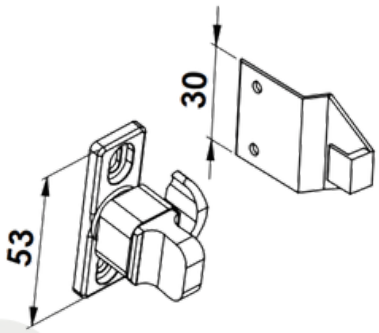

CORES: Preto, Branco e Fosco.

FEC 875 - FECHO C/ CONTRA FECHO DE REBITAR ESQUERDO

Material: Alumínio

Linha: Módulo Prático

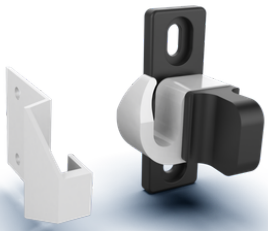

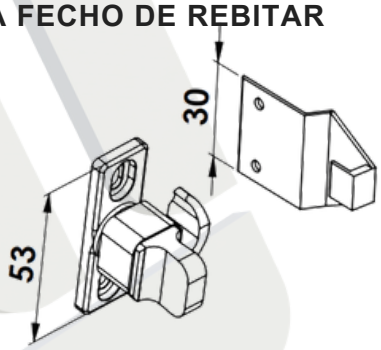

CORES: Preto, Branco e Fosco.

FEC 878 - FECHO C/ CONTRA FECHO DE REBITAR DIREITO

Material: Alumínio

Linha: Módulo Prático



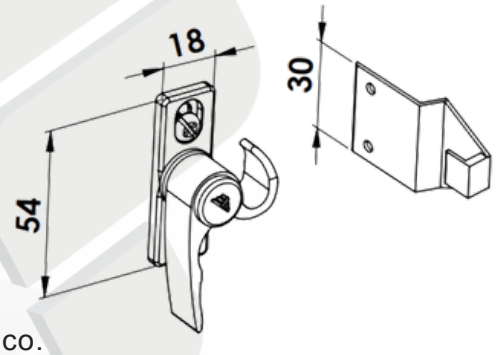

CORES: Preto, Branco e Fosco.

FEC 881 - FECHO C/ CONTRA FECHO DE REBITAR ESQUERDO

Material: Alumínio

Linha: Módulo Prático



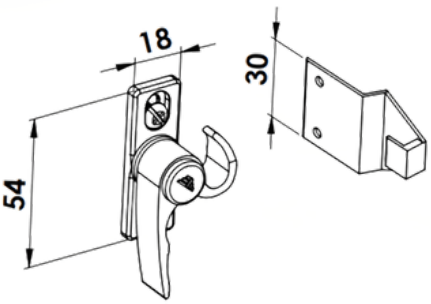

CORES: Preto, Branco e Fosco.

FEC 884 - FECHO C/ CONTRA FECHO DE ENCAIXE DIREITO

Material: Alumínio

Linha: Módulo Prático



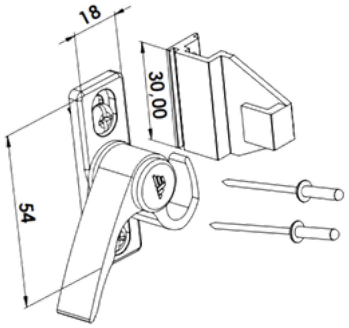

CORES: Preto, Branco e Fosco.

FEC 887 - FECHO C/ CONTRA FECHO DE ENCAIXE ESQUERDO

Material: Alumínio

Linha: Módulo Prático



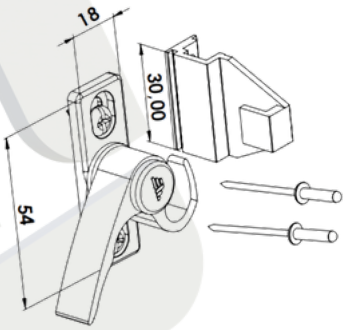

CORES: Preto, Branco e Fosco.

FEC 994 - FECHO GATILHO DE SOBREPOR

Material: Alumínio

Linha: Diversas



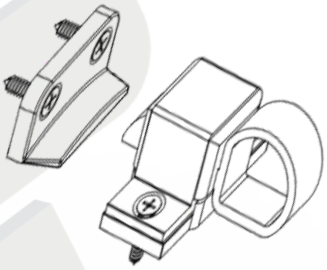

CORES: Preto, Branco e Fosco.

FEC 995 - FECHO GATILHO DE SOBREPOR CONTRA FECHO DE ALUMÍNIO

Material: Alumínio

Linha: Diversas

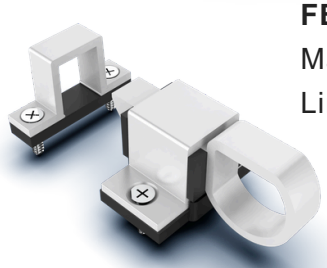

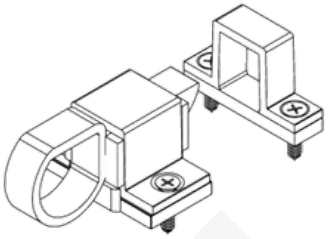

CORES: Preto, Branco e Fosco.

FIX 1701- FIXADOR DE PORTA PARA RODAPÉ

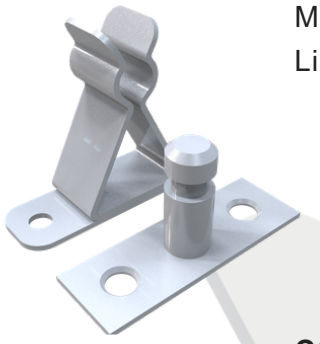

Material: Inox
Linha: Diversas

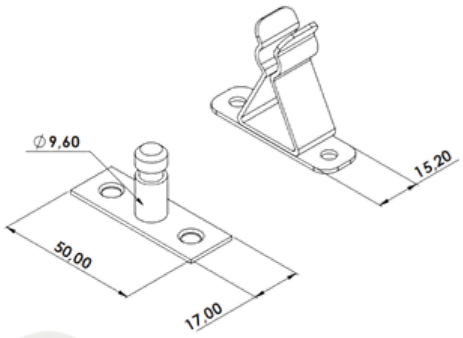

CORES: Preto e Branco.

GUI 250 - GUIA DESLIZANTE



Material: Nylon
Linha: Suprema®, Mega25, Linha25, Aluk2.5®, Ecoline2.5®

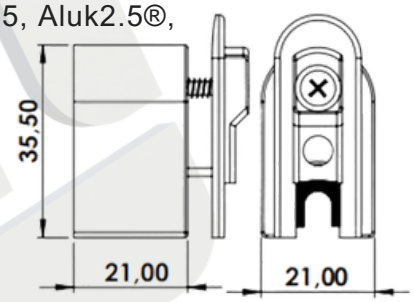

CORES: Preto, Branco e Fosco.

LMJ 700 - LIMITADOR DE JANELA

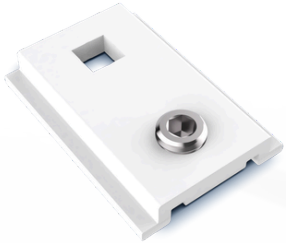

Material: Alumínio
Linha: Suprema®

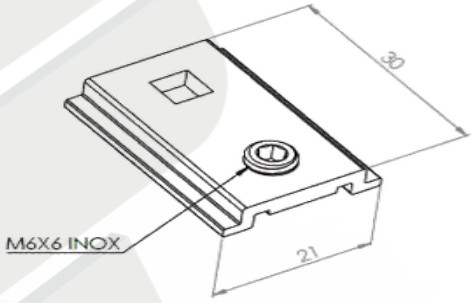

CORES: Preto, Branco e Fosco.

KIT F1 - KIT BOX FRONTAL 1



Material: Nylon
Linha: Box



CORES: Preto, Branco e Fosco.

KIT F2 - KIT BOX FRONTAL 2

Material: Nylon
Linha: Box





CORES: Preto, Branco e Fosco.

KIT F3 - KIT BOX FRONTAL 3

Material: Nylon
Linha: Box



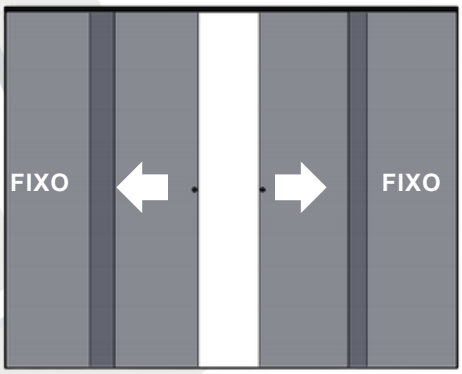

CORES: Preto, Branco e Fosco.

KIT F1 - KIT BOX FRONTAL 1 COM BATENTE PARA ESCOVA

Material: Nylon
Linha: Box





CORES: Preto, Branco e Fosco.

KIT F2 - KIT BOX FRONTAL 2 COM BATENTE PARA ESCOVA

Material: Nylon
Linha: Box



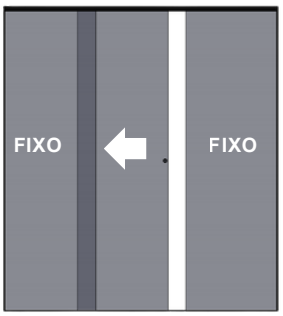

CORES: Preto, Branco e Fosco.

KIT F3 - KIT BOX FRONTAL 3 COM BATENTE PARA ESCOVA



Material: Nylon
Linha: Box

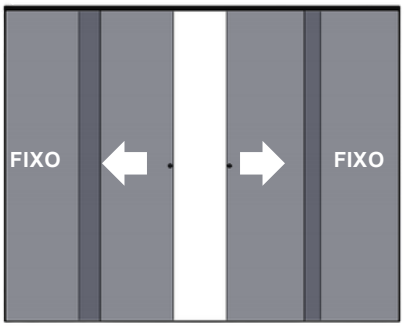

CORES: Preto, Branco e Fosco.

LANÇAMENTO

KIT F1Q - KIT BOX FRONTAL QUADRADO 1 COM BATENTE PARA ESCOVA



Material: Nylon
Linha: Box



CORES: Preto, Branco e Fosco.

LANÇAMENTO

KIT F2Q - KIT BOX FRONTAL QUADRADO 2 COM BATENTE PARA ESCOVA



Material: Nylon
Linha: Box



CORES: Preto, Branco e Fosco.

LANÇAMENTO

KIT F3Q - KIT BOX FRONTAL QUADRADO 3 COM BATENTE PARA ESCOVA



Material: Nylon
Linha: Box

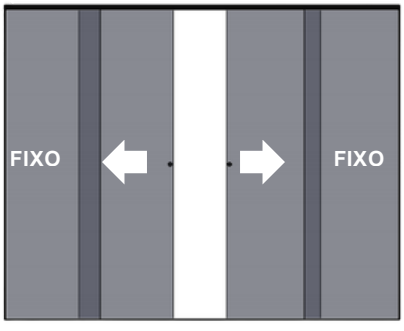

CORES: Preto, Branco e Fosco.

NYL 036 - GUIA DESLIZANTE TRAVA FOLHA

Material: Nylon
Linha: Módulo Prático



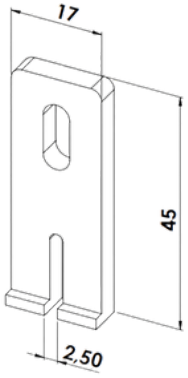

CORES: Preto e Branco.

NYL 042 -BOTÃO TAMPA FURO 3/8

Material: Nylon
Linha: Diversas





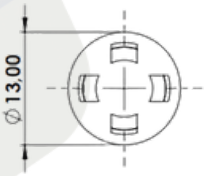

CORES: Preto e Branco.

NYL 043 - BOTÃO TAMPA FURO 1/2

Material: Nylon
Linha: Diversas

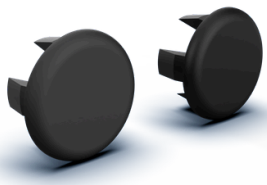

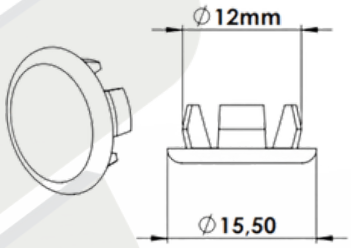

CORES: Preto e Branco.

NYL 053 - CALÇO DA FOLHA FIXA PARA PORTA E JANELA

Material: Nylon
Linha: Suprema®



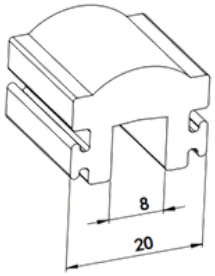

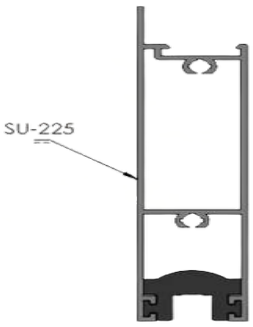

CORES: Preto.

NYL 190 - BOTÃO DE FIXAÇÃO DO ARREMATE

Material: Nylon

Linha: Suprema®

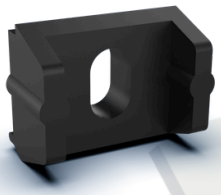

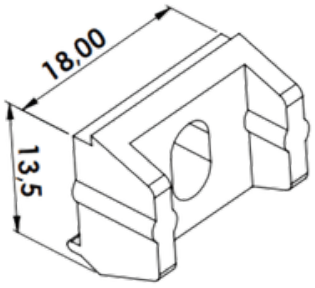

CORES: Preto.

NYL 214 - TAMPA DE CORRIMÃO

Material: Nylon

Linha: Diversas



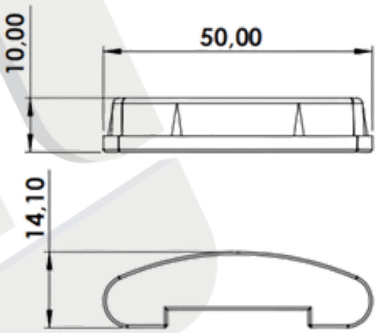

CORES: Preto e Branco.

NYL 215 - TAMPA DE CORRIMÃO

Material: Nylon

Linha: Diversas

Perfil: PGC 078



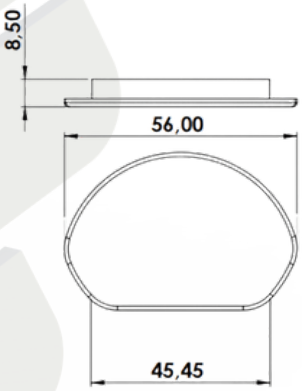

CORES: Preto e Branco.

NYL 216 - TAMPA DE CORRIMÃO

Material: Nylon

Linha: Diversas

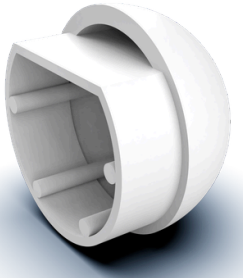

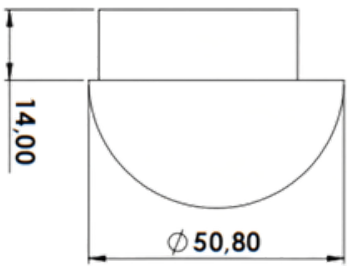

CORES: Preto e Branco.

NYL 303 - GUIA DESLIZANTE CAMARÃO



Material: Nylon
Linha: Módulo Prático

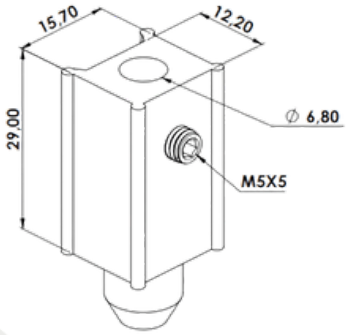

CORES: Preto.

NYL 304 - GUIA DESLIZANTE CAMARÃO



Material: Nylon
Linha: Módulo Prático

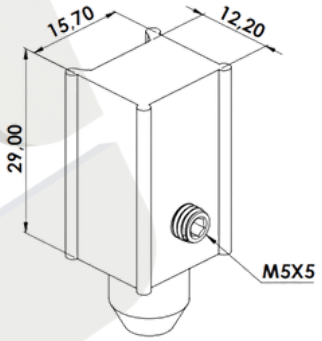

CORES: Preto.

NYL 314 - TAMPA PARA PARAFUSO 1/4"

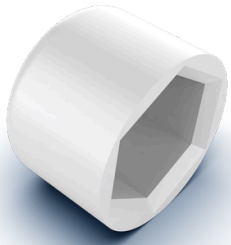

Material: Nylon
Linha: Diversas

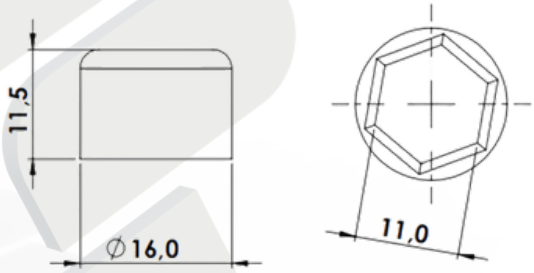

CORES: Preto e Branco.

NYL 329 - CAIXA DE DRENO PARA JANELA DE CORRER

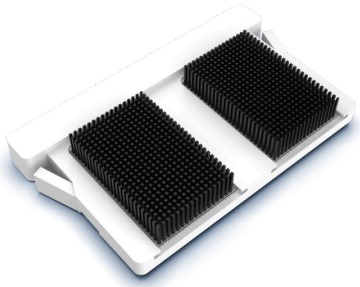

Material: Nylon
Linha: Suprema®

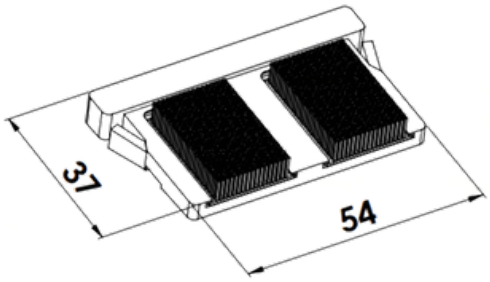

CORES: Preto e Branco.

NYL 332 - GUIA DESLIZANTE COM PARAFUSO PHILLIPS



Material: Nylon
Linha: Suprema®

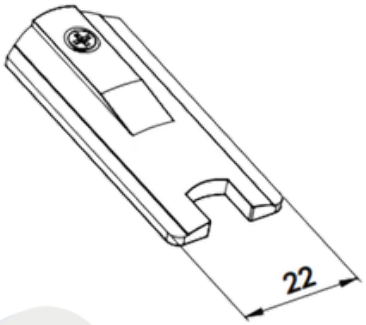

CORES: Preto e Branco.

NYL 332CP - GUIA DESLIZANTE COM PLACA

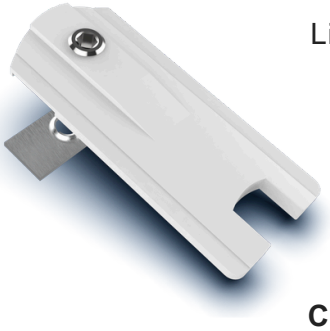

Material: Nylon
Linha: Suprema®

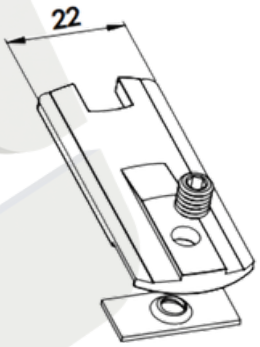

CORES: Preto e Branco.

NYL 332ALLEN - GUIA DESLIZANTE COM PARAFUSO ALLEN



Material : Nylon
Linha : Suprema®

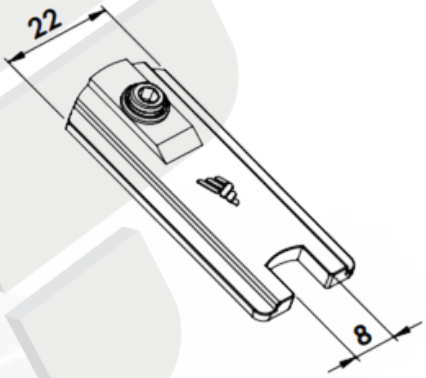

CORES: Preto e Branco.

NYL 334 - GUIA DESLIZANTE PARA PEDRA



Material: Nylon
Linha: Suprema®

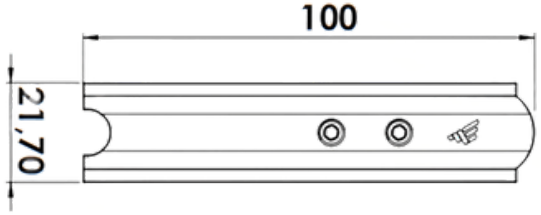

CORES: Preto e Branco.

NYL 335 - VEDAÇÃO SUPERIOR PARA JANELA DE CORRER

Material: Nylon
Linha: Suprema®

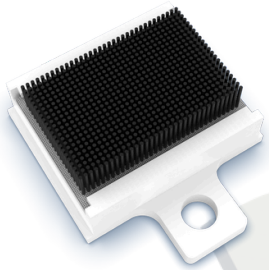

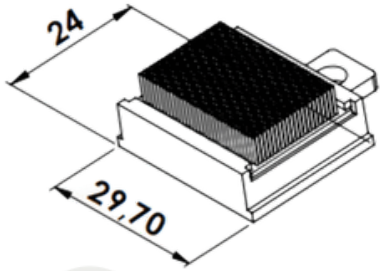

CORES: Preto e Branco.

NYL 336 - GUIA E PONTEIRA JANELA CAMARÃO

Material: Nylon
Linha: Suprema



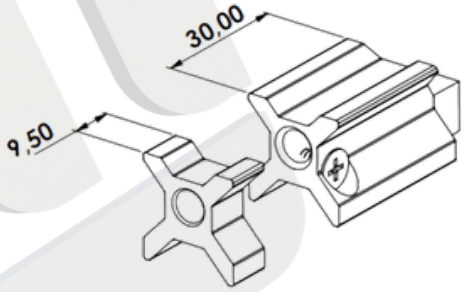

CORES: Preto.

NYL 355 - TAMPA DE JANELA MAXIM-AR 90°

Material: Nylon
Linha: Suprema®



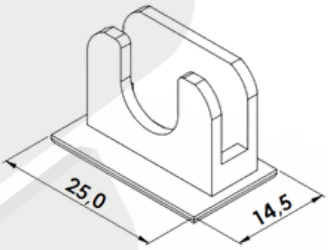

CORES: Preto e Branco.

NYL 356 - TAMPA DO MONTANTE

Material: Nylon
Linha: Suprema®



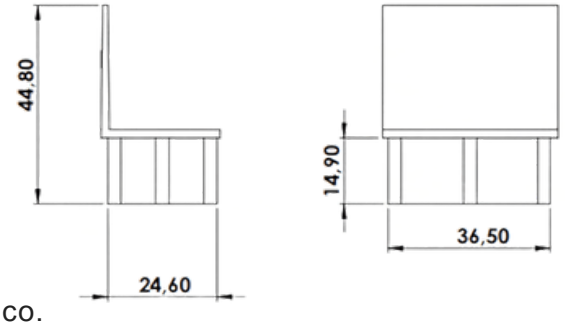

CORES: Preto e Branco.

NYL 357 - TAMPA DO MONTANTE

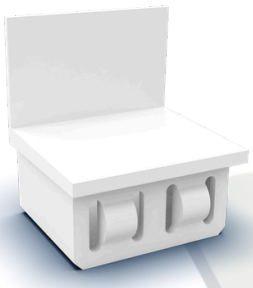

Material: Nylon
Linha: Suprema®

Perfis:
SU-047
SU-049

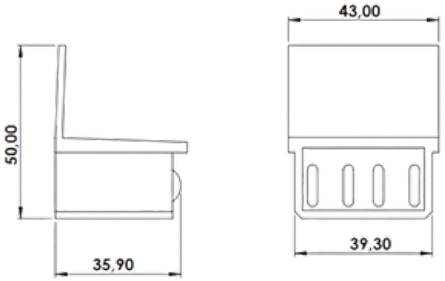

CORES: Preto e Branco.

NYL 363 - TAMPA DO MONTANTE



Material: Nylon
Linha: Suprema®

Perfis:
SU-059
SU-060

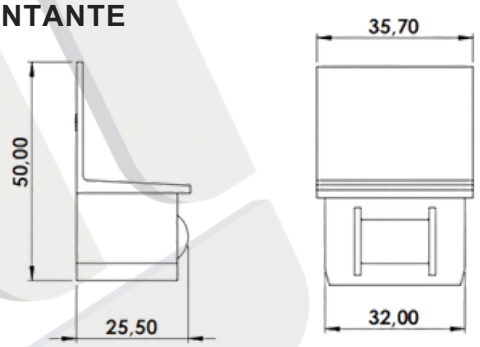

CORES: Preto e Branco.

NYL 364 - TAMPA DO MONTANTE



Material: Nylon
Linha: Suprema®

Perfil: SU 061

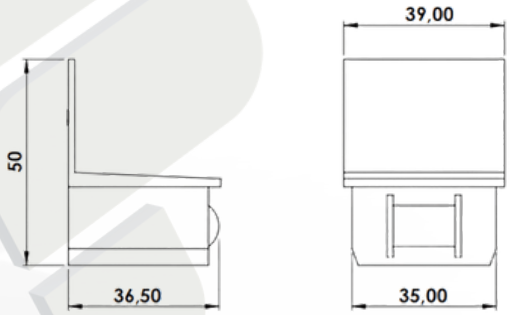

CORES: Preto e Branco.

NYL 369 - GUIA E LIMITADOR



Material: Nylon
Linha: Integrada

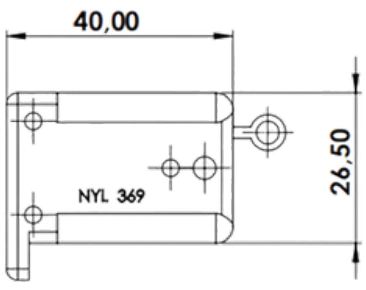

CORES: Preto e Branco.

NYL 370 - GUIA DA PERSIANA



Material: Nylon
Linha: Integrada

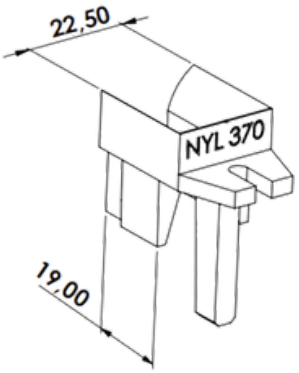

CORES: Preto e Branco.

NYL 375 - TAMPA DA PALHETA



Material: Nylon
Linha: Integrada

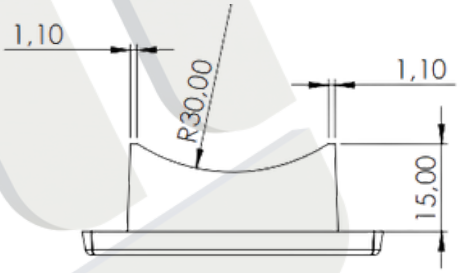

CORES: Preto.

NYL 382 - TAMPA LATERAL INTEGRADA



Material: Nylon
Linha: Integrada

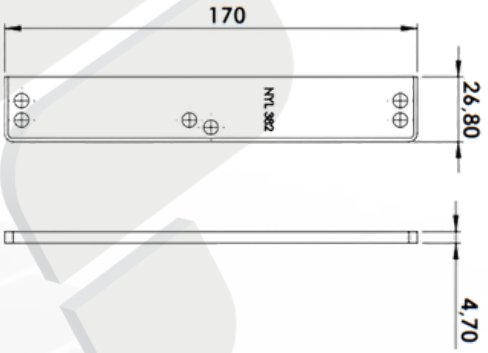

Perfil: MN 031

CORES: Preto e Branco.

NYL 383 - TAMPA LATERAL INTEGRADA



Material: Nylon
Linha: Integrada

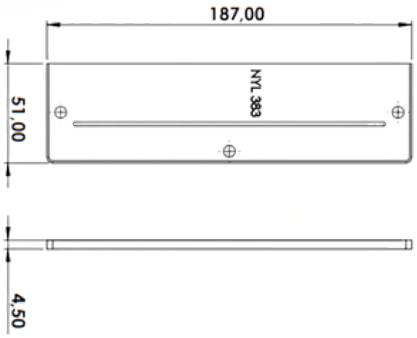

Perfil: LG 1042

CORES: Preto e Branco.

NYL 389 - TAMPA LATERAL INTEGRADA

Material: Nylon

Linha: Integrada

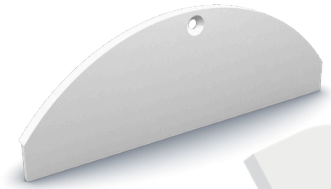

Perfil: JI 051

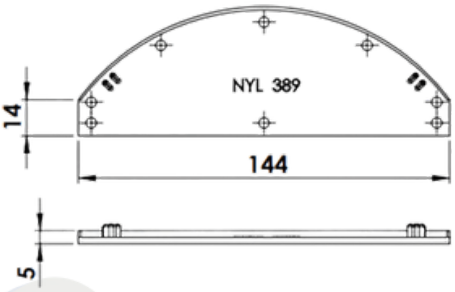

CORES: Preto e Branco.

NYL 390 - TAMPA LATERAL INTEGRADA

Material: Nylon

Linha: Integrada



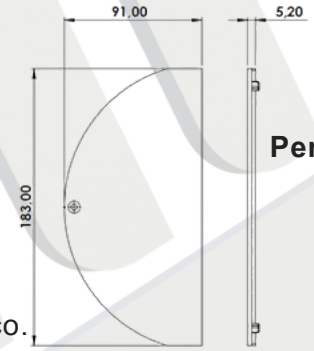

Perfil: API 052

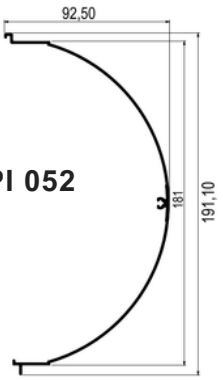

CORES: Preto e Branco.

NYL 394 - CALÇO DA FOLHA FIXA

Material: Nylon

Linha: Gold®

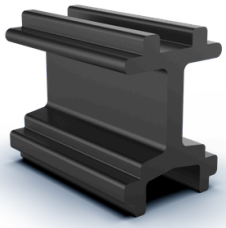

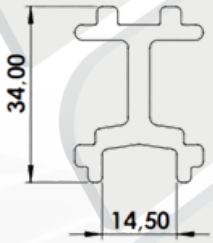

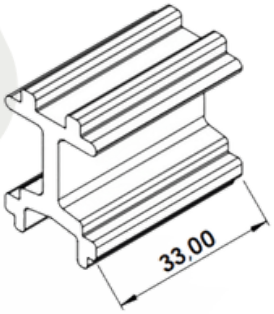

CORES: Preto.

NYL 395 - CAIXA DO DRENO

Material: Nylon

Linha: Gold®

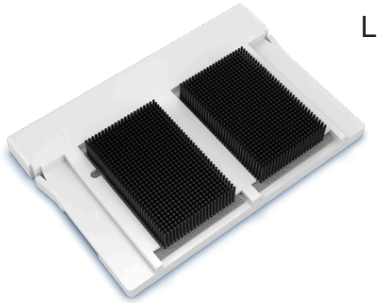

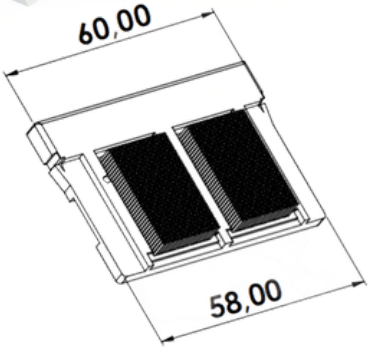

CORES: Preto e Branco.

NYL 396 - GUIA DESLIZANTE COM UM PARAFUSO

Material: Nylon
Linha: Gold®



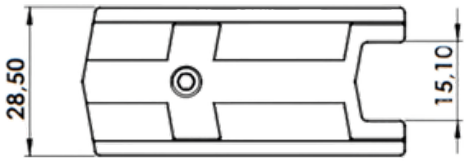

CORES: Preto e Branco.

NYL 396-2 - GUIA DESLIZANTE COM DOIS PARAFUSO

Material: Nylon
Linha: Gold®



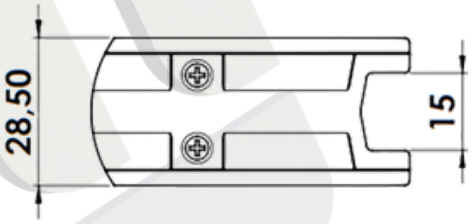

CORES: Preto e Branco.

NYL 397 - GUIA DESLIZANTE PARA PEDRA

Material: Nylon
Linha: Gold®

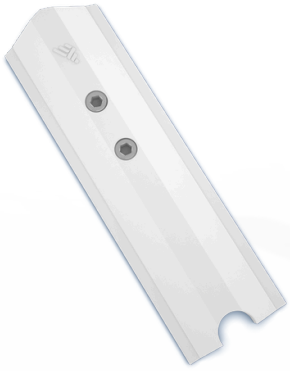

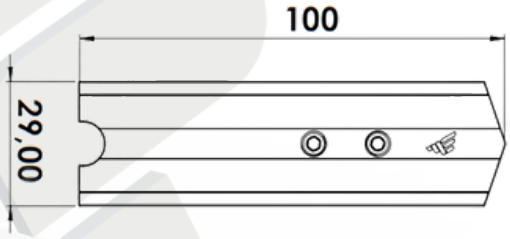

CORES: Preto e Branco.

NYL 398 - BATEDEIRA FOLHA DE CORRER

Material: Nylon
Linha: Gold®

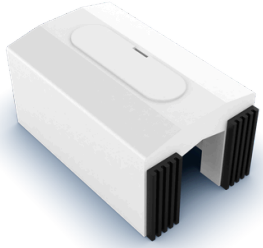

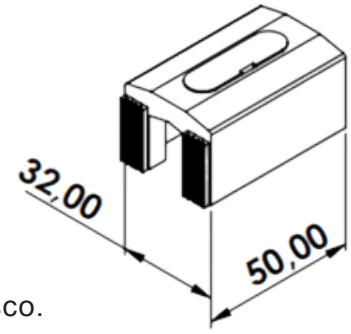

CORES: Preto, Branco e Fosco.

NYL 399 - TAMPA DO MONTANTE

Material: Nylon
Linha: Gold



Perfil LG-052

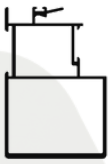

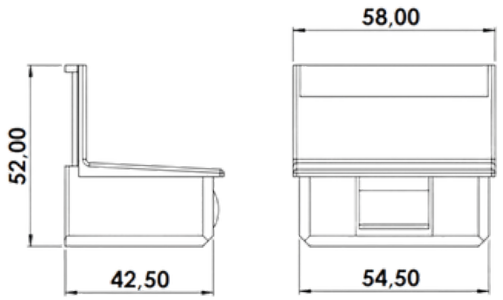

CORES: Preto e Branco.

NYL 400 - TAMPA DO MONTANTE

Material: Nylon
Linha: Gold



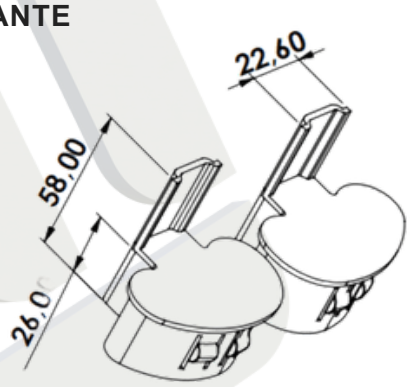

CORES: Preto e Branco.

NYL 401 - TAMPA DO MONTANTE

Material: Nylon
Linha: Gold

Perfil LG-018



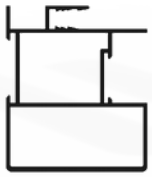

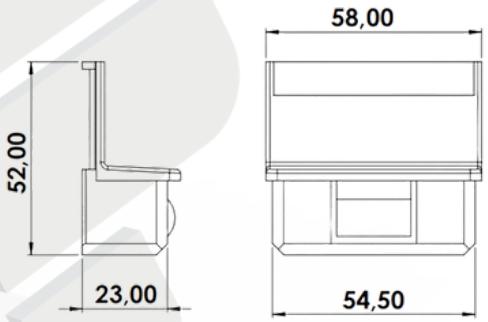

CORES: Preto e Branco.

NYL 403 - GUIA DESLIZANTE COM ROLDANA E CAPA

Material: Nylon
Linha: Gold



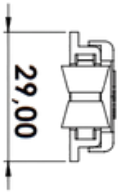

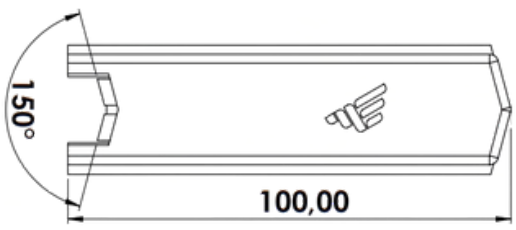

CORES: Preto e Branco.

NYL 410 - GUIA DESLIZANTE COM VEDAÇÃO



Material: Nylon
Linha: Master
Linha: Linha 2.0

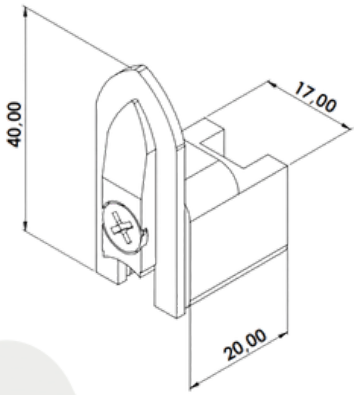

CORES: Branco e Preto.

NYL 412 - DRENO INFERIOR LINHA 2.0

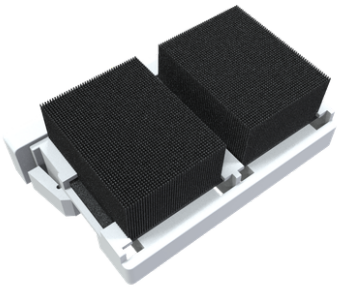

Material: Nylon
Linha: 2.0

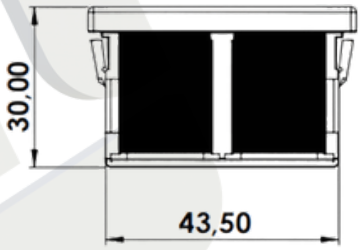

CORES: Branco e Preto.

NYL 413 - DRENO SUPERIOR LINHA 2.0

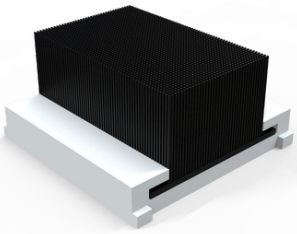

Material: Nylon
Linha: 2.0

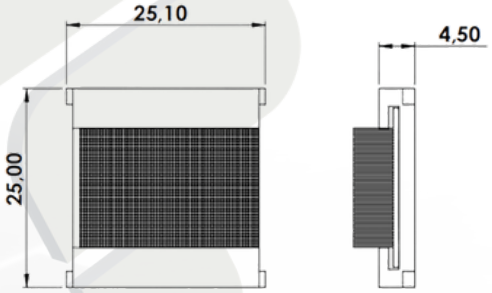

CORES: Branco e Preto.

NYL 414 - BATEDEIRA PARA FOLHA DE CORRER



Material: Nylon
Linha: Suprema®

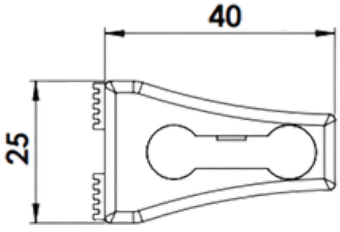

CORES: Preto e Branco.

NYL 415U - BATEDEIRA UNIVERSAL

Material: Nylon
Linha: Diversas



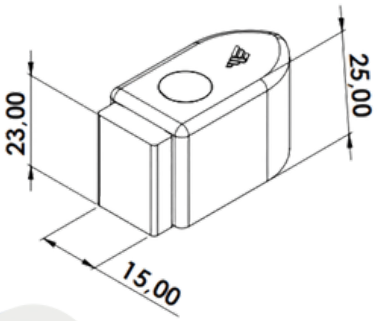

CORES: Preto, Branco e Fosco.

NYL 454 - GUIA DESLIZANTE

Material: Nylon
Linha: Inova®



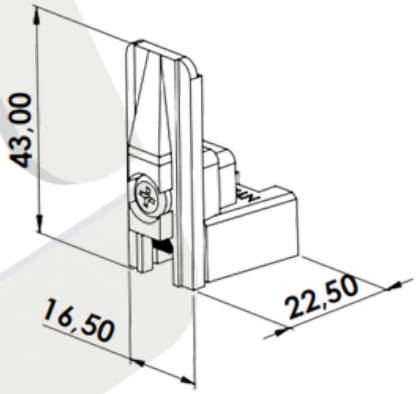

CORES: Preto e Branco.

NYL 456 - GUIA DESLIZANTE

Material: Nylon
Linha: Inova®



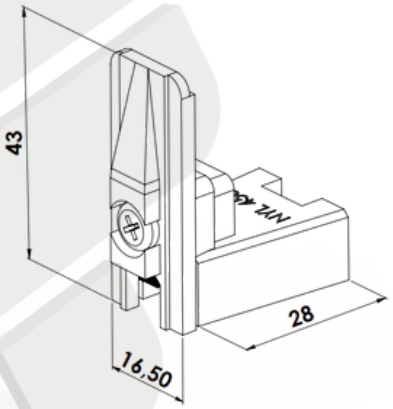

CORES: Preto e Branco.

NYL 900 - LIMITADOR DA PERSIANA

Material: Nylon
Linha: Integrada



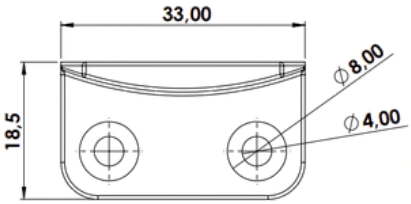

CORES: Preto e Branco.

NYL 1402 - CALÇO PARA BOX, TEMPERADO E ESQUADRIAS

Material: PVC

Linha: Esquadrias e Temperado

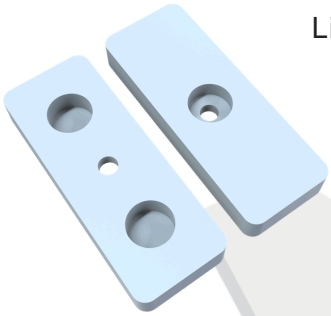

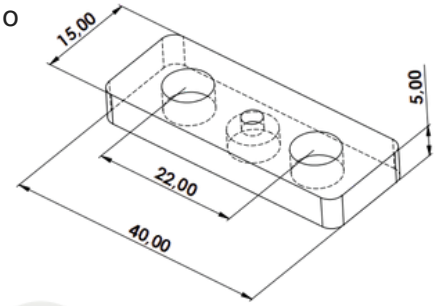

CORES: Transparente.

PARAFUSO COM PONTA GUIA

Material: Aço zincado

Linha: Diversas



PAR 328 - Par fe. Pan PHS 3,90x28 PG
PAR 332 - Par fe. Pan PHS 3,90X32 PG
PAR 425 - Par fe. Pan PHS 4,80x25 PG
PAR 432 - Par fe. Pan PHS 4,80x32 PG
PAR 450 - Par fe. Pan PHS 4,80x50 PG

CORES:

PIV 730 - PIVÔT

Material: Nylon

Linha: 30



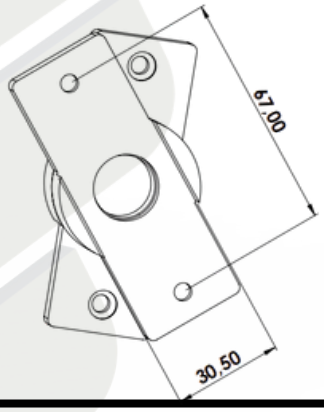

CORES: Preto e Branco.

PIV 751 - PIVÔT

Material: Alumínio

Linha: Módulo Prático



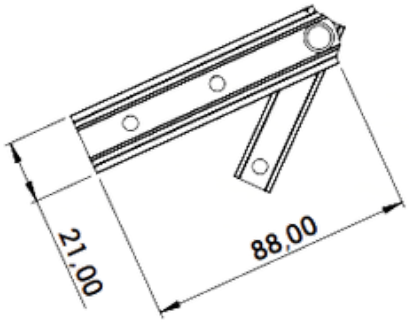

CORES: Preto, Branco e Fosco.

PIV 752 - PIVÔT
Material: Nylon
Linha: Suprema®



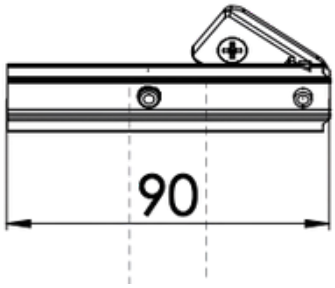

CORES: Preto, Branco e Fosco.

PIV 753 - PIVÔT
Material: Nylon
Linha: Suprema®



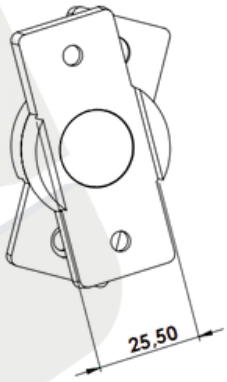

CORES: Preto e Branco.

PRE 950 - PRESILHA DA FOLHA FIXA PELE
Material: Alumínio
Linha: PVII

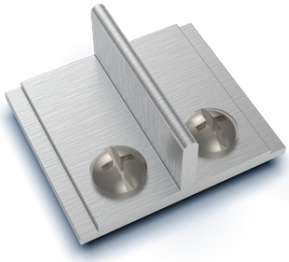

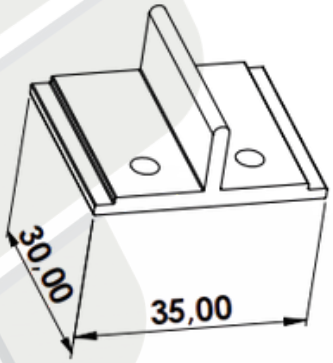

CORES: Natural.

PRE 951- PRESILHA DA COLUNA
Material: Alumínio
Linha: PVII

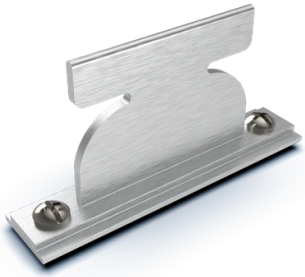

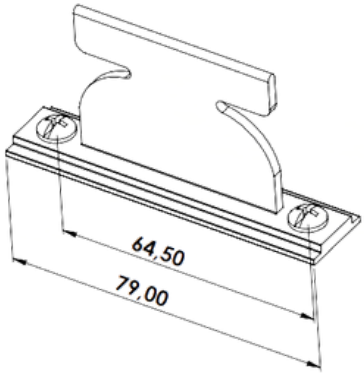

CORES: Natural.

PRE 965 - PRESILHA DO ARREMATE DO CONTRAMARCO

Material: Nylon

Linha: Diversos

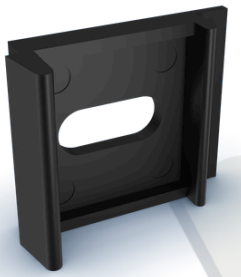

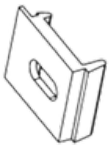

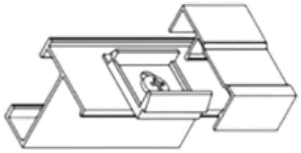

CORES: Preto.

PUX 006 - PUXADOR ALÇA PARA PORTA DE CORRER

Material: Alumínio

Linha: Diversos



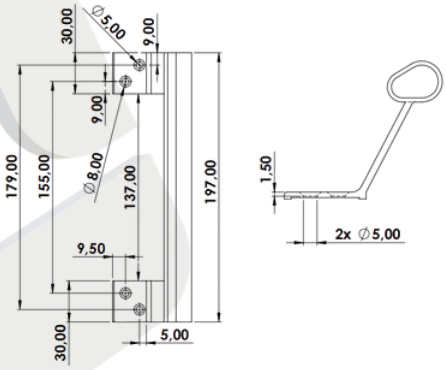

CORES: Preto e Branco e Fosco.

PUX 143 - PUXADOR DE ALUMÍNIO CURVO

Material: Alumínio

Linha: Diversos



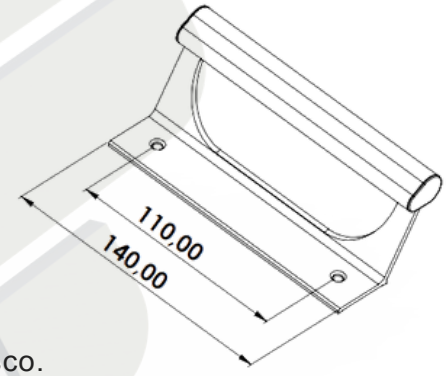

CORES: Preto e Branco e Fosco.

PUX 157 - PUXADOR DE ALUMÍNIO CURVO

Material: Alumínio

Linha: Diversos



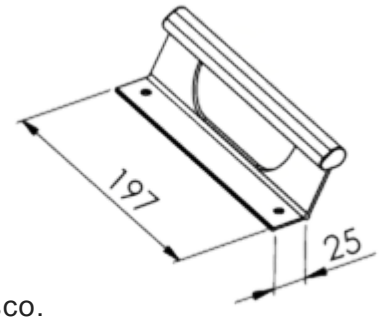

CORES: Preto e Branco e Fosco.

PUX 157D - PUXADOR DE ALUMÍNIO CURVO P/FECHADORA DIREITO



Material: Alumínio
Linha: Diversos

Arouca / 3F / Papaiz
Stam ***colocar no pedido

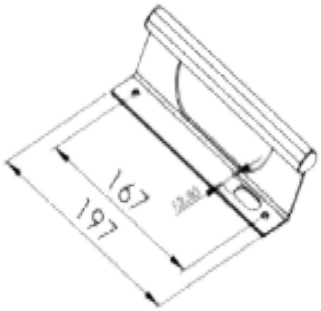

CORES: Preto e Branco e Fosco.

PUX 157E - PUXADOR DE ALUMÍNIO CURVO P/FECHADURA ESQUERDO



Material: Alumínio
Linha: Diversos

Arouca / 3F /Papaiz
Stam ***colocar no pedido

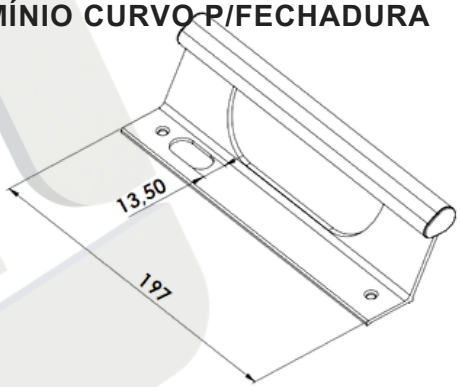

CORES: Preto e Branco e Fosco.

PUX 215 - PUXADOR DE ALUMÍNIO

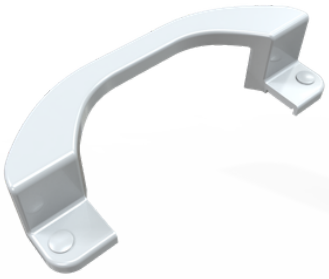

Material: Alumínio
Linha: Diversos

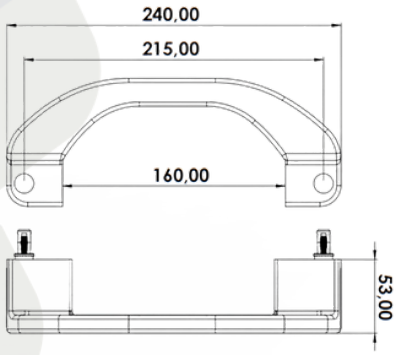

CORES: Preto e Branco e Fosco.

LANÇAMENTO

REC 021 - TIRANTE DE FIXAÇÃO DA ESTEIRA



Material: Nylon
Linha: Integrada

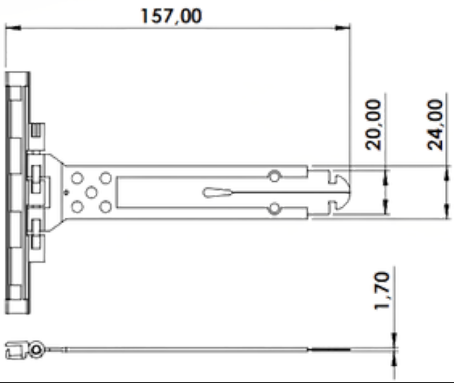

CORES: Preto.

REC 023 - RODA OCTOGNAL 60MM

Material: Nylon
Linha: Integrada

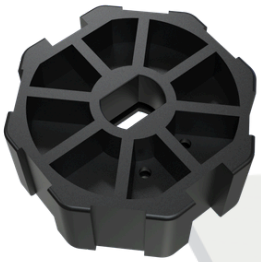

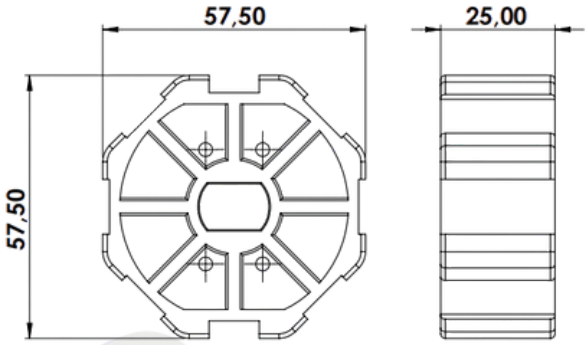

CORES: Preto.

REC 024 - ADAPTADOR DO MOTOR 60MM

Material: Nylon
Linha: Integrada



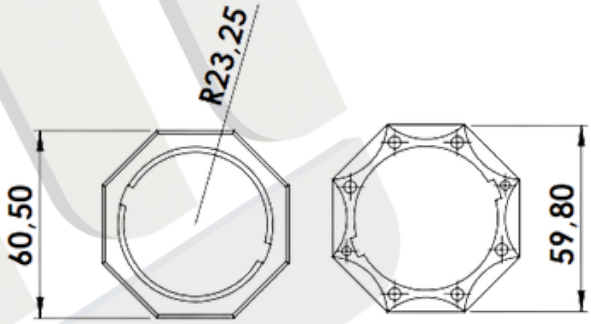

CORES: Preto.

REC 025 - ANEL ADAPTADOR DO MOTOR

Material: Nylon
Linha: Integrada



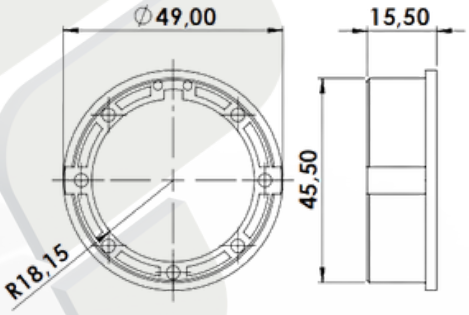

CORES: Preto.

REC 914 - ADAPTADOR 40mm P/ RECOLHEDOR DE PORTA

Material: Nylon
Linha: Integrada

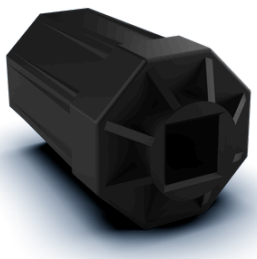

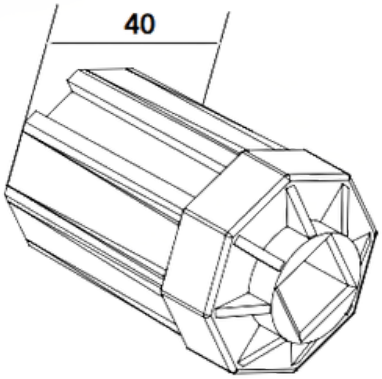

CORES: Preto.

REC 917 - MANCAL SEM ROLAMENTO

Material: Nylon
Linha: Integrada



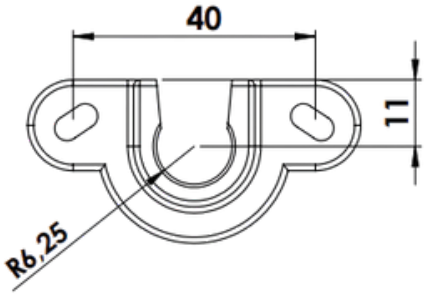

CORES: Preto.

REC 918 - PASSA FITA RETA

Material: Nylon
Linha: Integrada

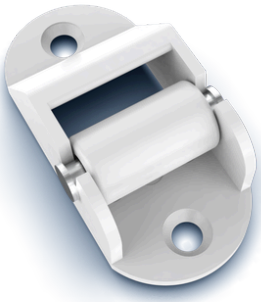

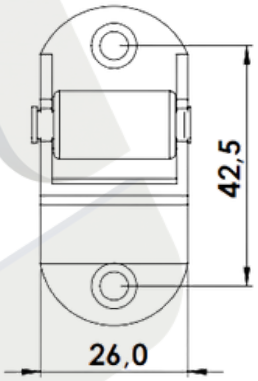

CORES: Preto e Branco.

REC 919 - PASSA FITA CURVA

Material: Nylon
Linha: Integrada



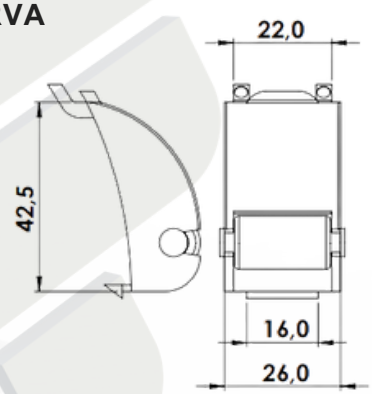

CORES: Preto e Branco.

LANÇAMENTO

MOTOR TUBULAR INTEGRADA

Material:
Linha: Integrada



COM WI-FI	SEM WI-FI
01 - 10 Nm | 14 Rpm * Controle Remoto * 110V AC - 60 Hz - 1,4 A * 170W * Conectividade Wi-Fi	**02 - 10 Nm | 14 Rpm** * Controle Remoto * 110V AC - 60 Hz - 1,4 A * 170W
03 - 20 Nm | 17 Rpm * 110V AC - 60 Hz - 1,4A * Controle Remoto * 170W * Conectividade Wifi	**04 - 20 Nm | 17 Rpm** * 110V AC - 60 Hz - 1,4A * Controle Remoto * 170W

CORES: Azul.

ROL 014 - ROLDANA SIMPLES STRONG ATÉ 125 KG

Material: Alumínio
Linha: Gold®



RODIZÍO 150°
Carga Máxima 125kg

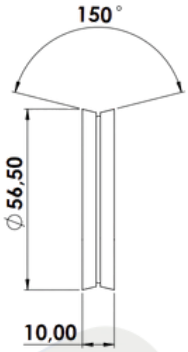

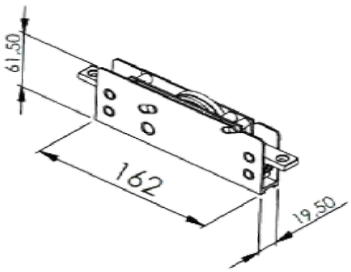

CORES: Natural.

ROL 015 - ROLDANA DUPLAS STRONG ATÉ 250 KG

Material: Alumínio
Linha: Gold®

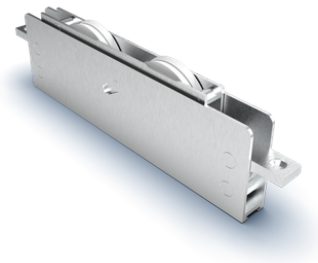

RODIZÍO 150°
Carga Máxima 250kg



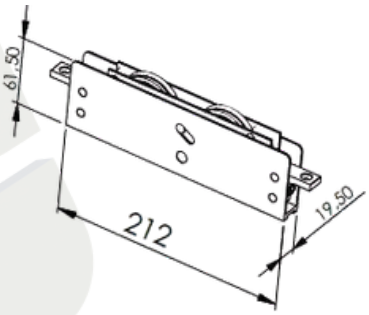

CORES: Natural.

ROL 016 - ROLDANA SIMPLES STRONG ATÉ 125 KG

Material: Alumínio
Linha: Gold®



RODIZÍO CÔNCAVO
Carga Máxima 125kg



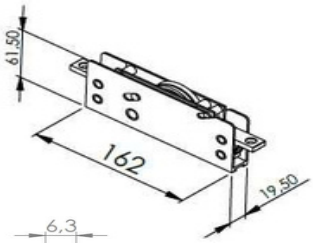

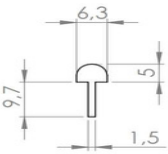

CORES: Natural.

ROL 017 - ROLDANA DUPLA STRONG 250 KG

Material: Alumínio
Linha: Gold®



RODIZÍO CÔNCAVO
Carga Máxima 250kg

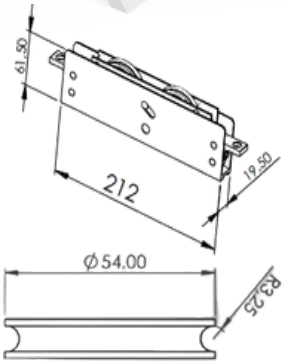

Perfil Camarão

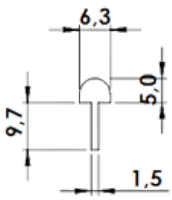

CORES: Natural.

ROL 206 - ROLDANA EM NYLON C/ROLAMENTO CONCAVA P/PORTÃO

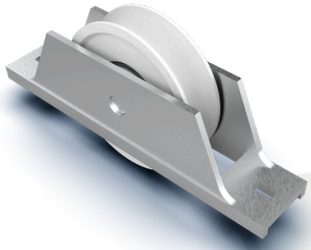

Material: Alumínio/Nylon
Linha: Portão

60mm
Carga Máxima 50 Kg Por Roldana

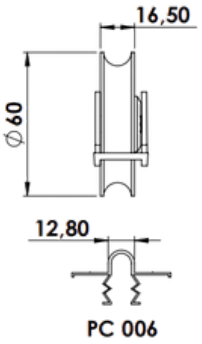

CORES: Natural.

ROL 207 - ROLDANA EM NYLON C/ROLAMENTO CONCAVA P/PORTÃO

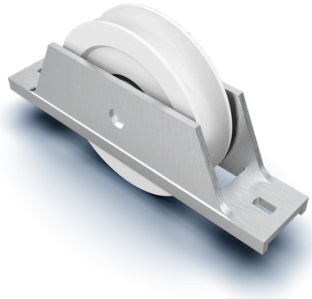

Material: Alumínio/Nylon
Linha: Portão

70mm
Carga Máxima 50 Kg Por Roldana

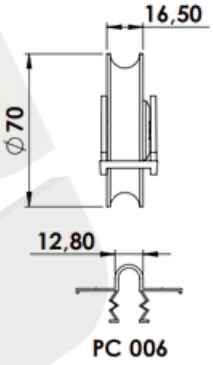

CORES: Natural.

ROL 237- ROLDANA S/REGULAGEM S/ROLAMENTO PARA JANELA

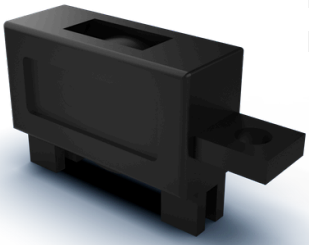

Material: Nylon
Linha: Módulo Prático

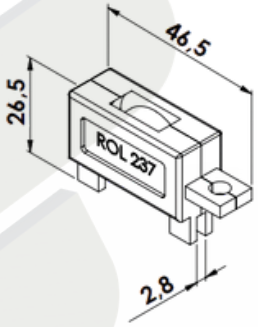

CORES: Preto.

ROL 294 - ROLDANA PARA MADEIRA



Material: Alumínio
Linha: Madeira

Perfil 037
Carga Máxima 80kg

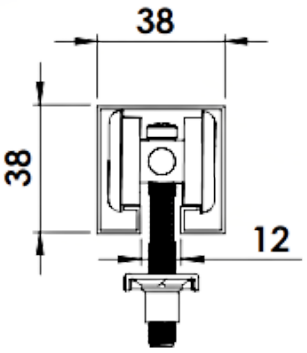

CORES: Natural.

ROL 296 - ROLDANA PARA MADEIRA



Material : Alumínio
Linha : Madeira

Perfil 037
Carga Máxima 40kg

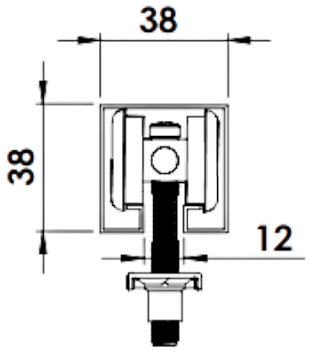

CORES: Natural.

ROL 299 - ROLDANA PARA LINHA MADEIRA PERFIL 32

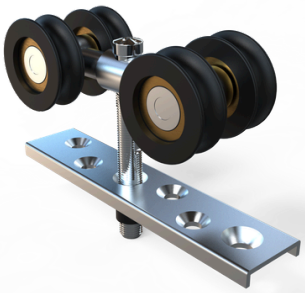

Material: Alumínio
Linha: Madeira

Carga Máxima 80kg

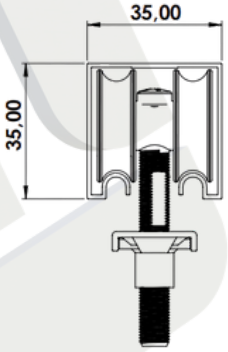

CORES: Natural.

ROL 301 - ROLDANA PARA LINHA MADEIRA PERFIL 32



Material: Alumínio
Linha: Madeira

Carga Máxima 40kg

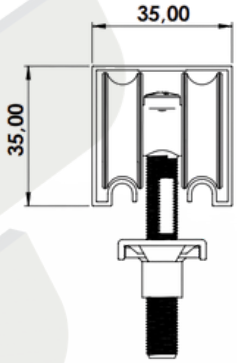

CORES: Natural.

ROL 303 - CONJUNTO RODÍZIO PARA PORTÃO

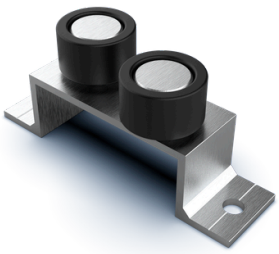

Material: Alumínio/Nylon
Linha: Gradil panorama

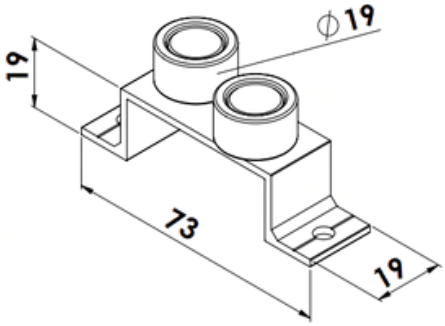

CORES: Natural.

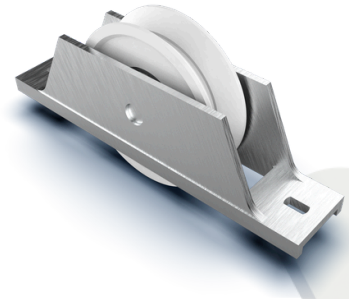

ROL 306 - ROLDANA EM NYLON C/ROLAMENTO 90° P/PORTÃO

Material: Alumínio/Nylon

Linha: Portão

60mm

Carga Máxima 50 Kg Por Roldana

CORES: Natural.

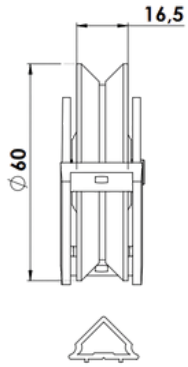

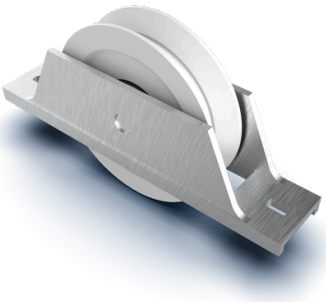

ROL 307 - ROLDANA EM NYLON C/ROLAMENTO 90° P/PORTÃO

Material: Alumínio/Nylon

Linha: Portão

70mm

Carga Máxima 50 Kg Por Roldana

CORES: Natural.

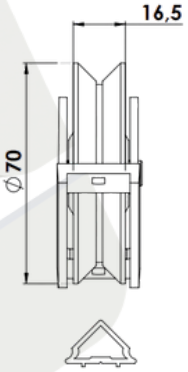



ROL 322 - ROLDANA PARA MADEIRA

Material: Alumínio

Linha: Madeira

PERFIL: VT 1033 / VT 1030

Carga Máxima 40kg

CORES: Natural.

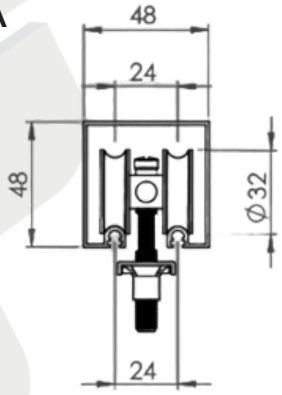



ROL 324 - ROLDANA PARA MADEIRA

Material: Alumínio

Linha: Madeira

PERFIL: VT 1033 / VT 1030

Carga Máxima 80kg

CORES: Natural.

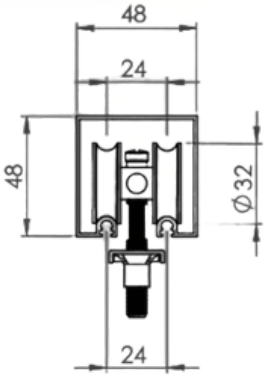

LANÇAMENTO

ROL 408 - ROLDANA PEDRA SIMPLES ATÉ 75 Kg

Material: Alumínio

Linha: Suprema



Carga Máxima 75 Kg

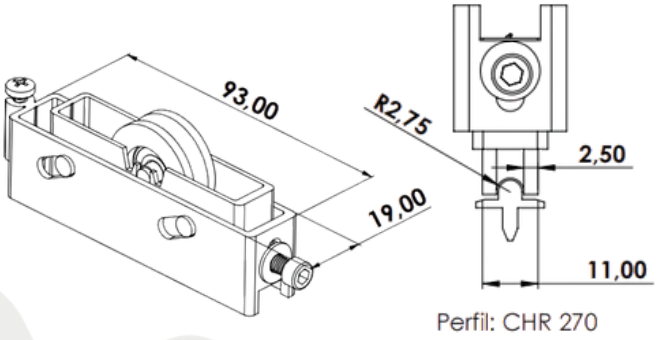

Perfil: CHR 270

CORES: Natural.

ROL 409 - ROLDANA PEDRA SIMPLES ATÉ 75 Kg

Material: Alumínio

Linha: Suprema

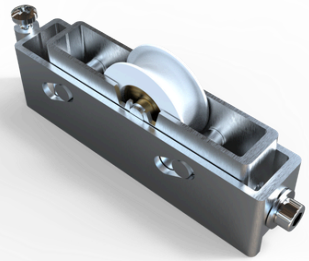

Carga Máxima 75kg

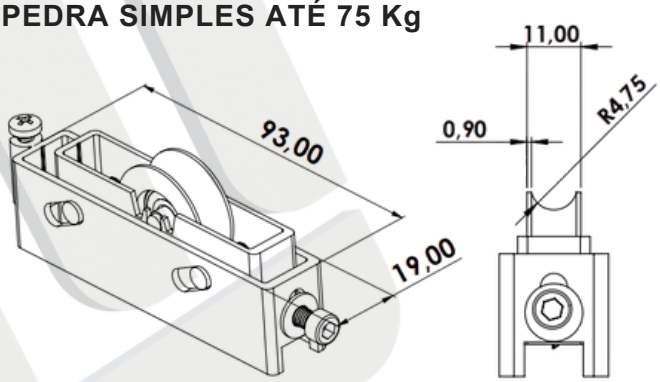

CORES: Natural.

ROL 410 - ROLDANA PEDRA SIMPLES ATÉ 75 Kg

Material: Alumínio

Linha: Gold

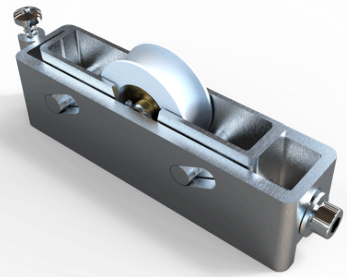

Carga Máxima 75kg

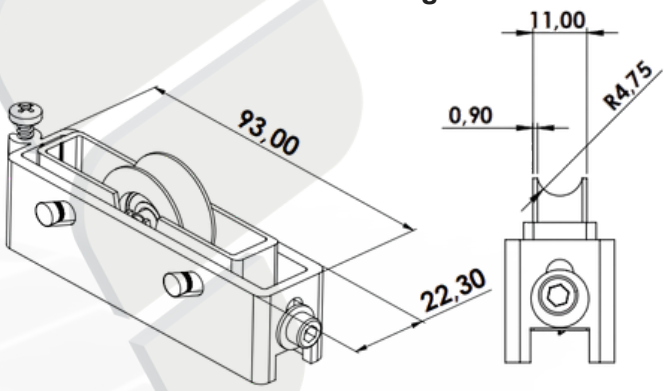

CORES: Natural.

LANÇAMENTO

ROL 411 - ROLDANA PEDRA SIMPLES ATÉ 75Kg

Material: Alumínio

Linha: Gold

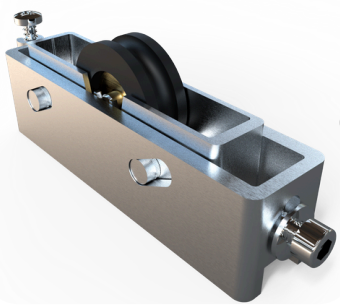

Carga Máxima 75 Kg

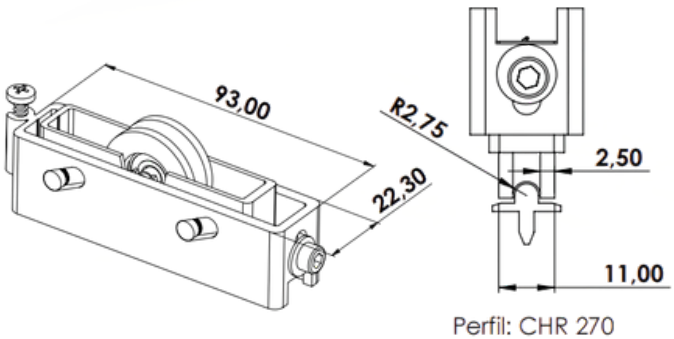

Perfil: CHR 270

CORES: Natural.

ROL 413 - ROLDANA DUPLA COM REGULAGEM

Material: Nylon

Linha: Gold®

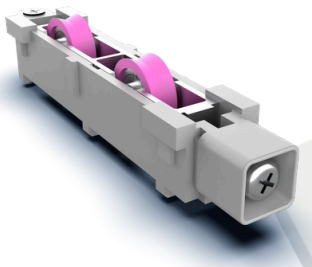

Carga Máxima 40kg Por Roldana

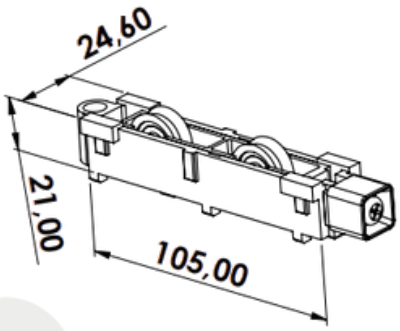

CORES: Fosco.

ROL 427 - ROLDANA SEM REGULAGEM

Material: Nylon

Linha: Suprema®

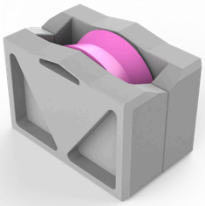

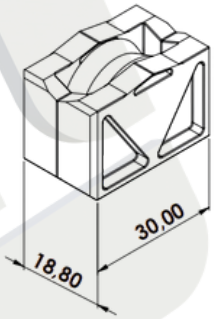

CORES: Fosco.

ROL 428N - ROLDANA COM REGULAGEM

Material: Nylon

Linha: Suprema®

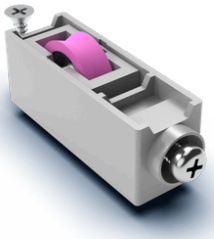

Carga Máxima 20kg Por Roldana

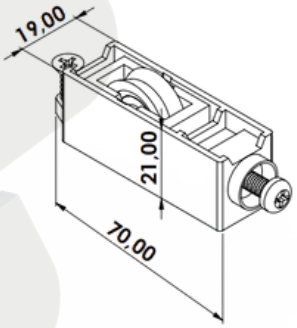

CORES: Fosco.

ROL 439 - ROLDANA DUPLA COM REGULAGEM

Material: Nylon/Zamac

Linha: Suprema®

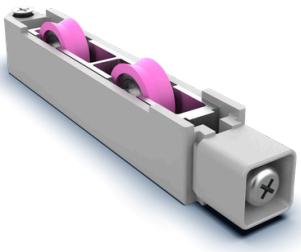

Carga Máxima 40kg Por Roldana

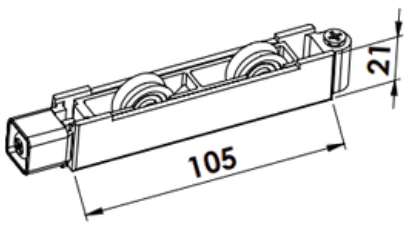

CORES: Fosco.

ROL 440 - ROLDANA C/REGULAGEM C/ROLAMENTO

Material: Nylon
Linha: Suprema®

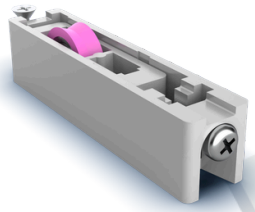

Carga Máxima 20kg Por Roldana

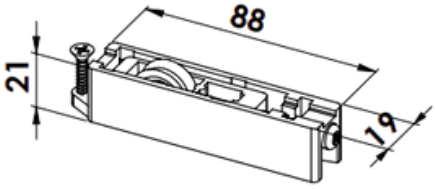

CORES: Fosco.

ROL 458 - ROLDANA C/ REGULAGEM C/ ROLAMENTO P/ JANELA

Material: Nylon
Linha: Módulo Prático
Linha: 2.0

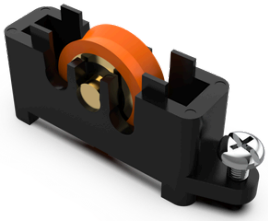

Carga Máxima 20kg Por Roldana

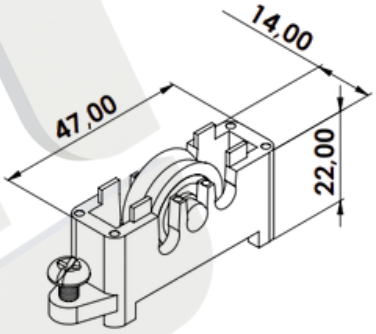

CORES: Preto.

ROL 464 - ROLDANA COM REGULAGEM PARA LINHA 2.0

Material: Nylon
Linha: Módulo Prático
Linha: 2.0



Carga Máxima 20kg Por Roldana

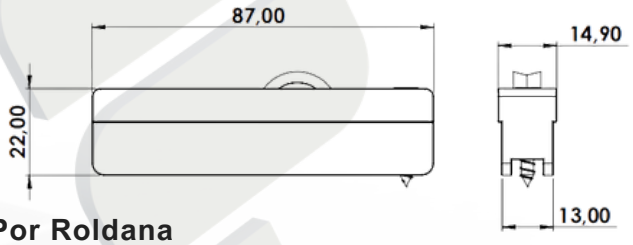

CORES: Fosco.

ROL 468N - ROLDANA SIMPLES

Material: Nylon
Linha: Gold®

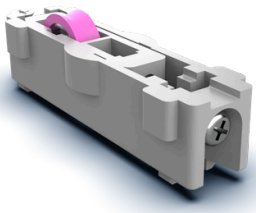

Carga Máximo 20kg Por Roldana

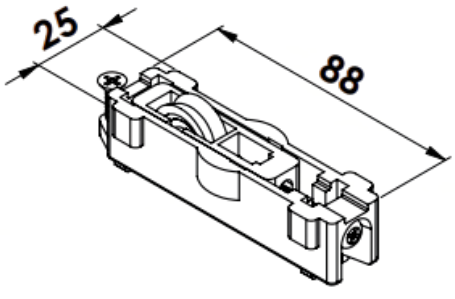

CORES: Fosco.

ROL 789 - ROLDANA PRA TELA MOSQUITERIA

Material: Nylon
Linha: Diversas



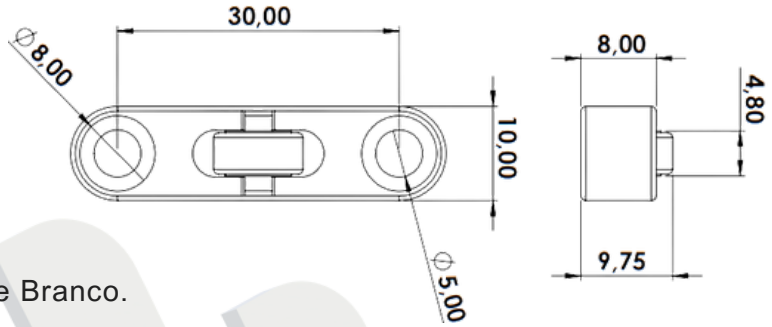

CORES: Preto e Branco.

ROL 1150S - ROLDANA CARGA MÁX. 40KG

Material: Aço
Linha: Madeira



Carga Max- 40kg

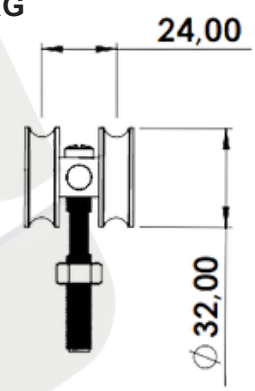

CORES: Natural.

ROL 1150 - ROLDANA CARGA MÁX. 80KG

Material: Aço
Linha: Madeira



PERFIL: VT 1033 / VT 1030
Carga Max- 80kg

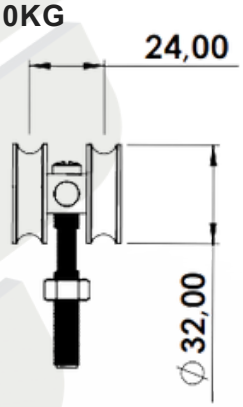

CORES: Natural.

LANÇAMENTO

ROL 4412 - ROLDANA PEDRA DUPLA ATÉ 150Kg

Material: Alumínio
Linha: Suprema

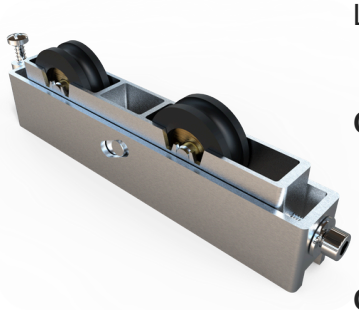

Carga Máxima 150Kg

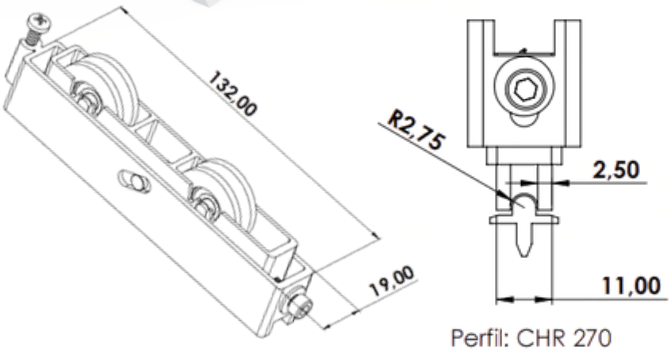

Perfil: CHR 270

CORES: Natural.

ROL 4413 - ROLDANA PEDRA DUPLA ATÉ 150 Kg

Material: Alumínio
Linha: Gold

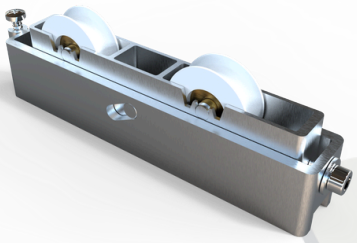

Carga Máxima 150kg

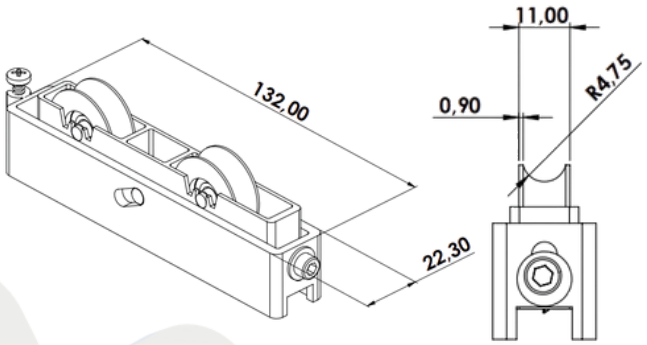

CORES: Natural.

LANÇAMENTO

ROL 4438 - ROLDANA PEDRA DUPLA ATÉ 150Kg

Material: Alumínio
Linha: Gold

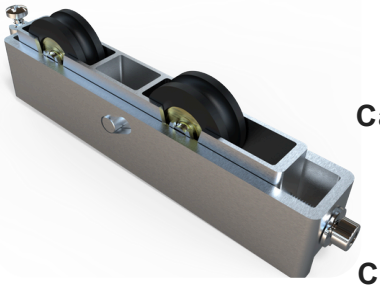

Carga Máxima 150Kg

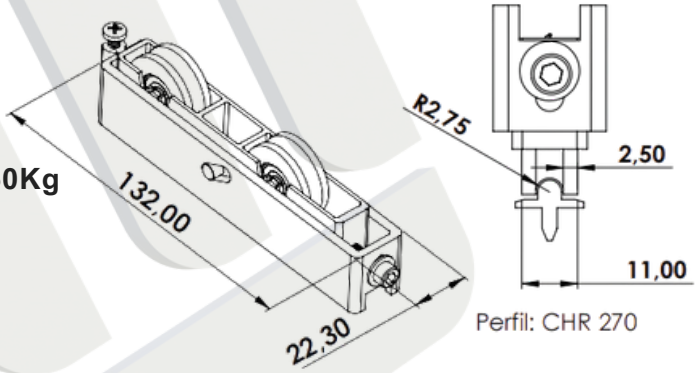

CORES: Natural.

ROL 4439 - ROLDANA PEDRA DUPLA ATÉ 150 Kg

Material: Alumínio
Linha: Suprema

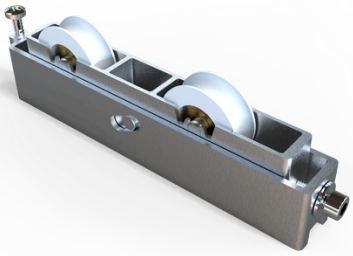

Carga Máxima 150kg

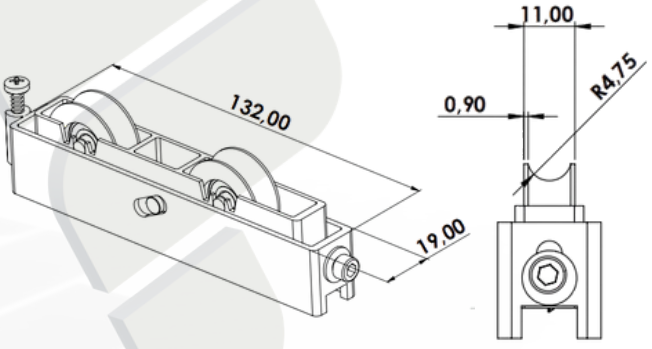

CORES: Natural.

ROSETA PARA FECHADURAS

Material: Nylon
Linha: Diversas



Arouca 3F
Papaiz

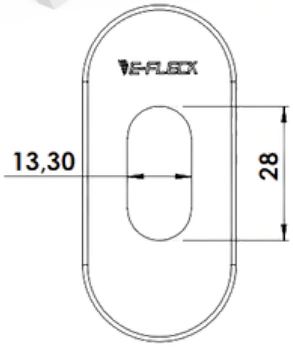

CORES: Preto e Branco.

SUP 622 - CONTRATESTA LATERAL DA FECHADURA

Material: Alumínio
Linha: Gold®

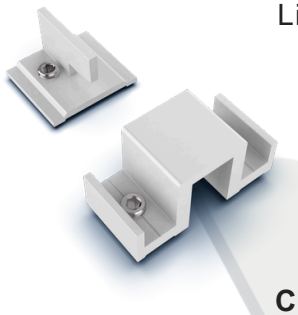

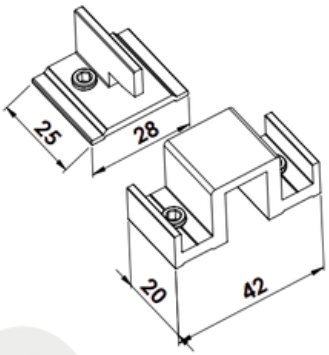

CORES: Preto e Branco.

SUP 625 - FIXADOR DO PONTALETE

Material: Alumínio
Linha: Gradil Panorama



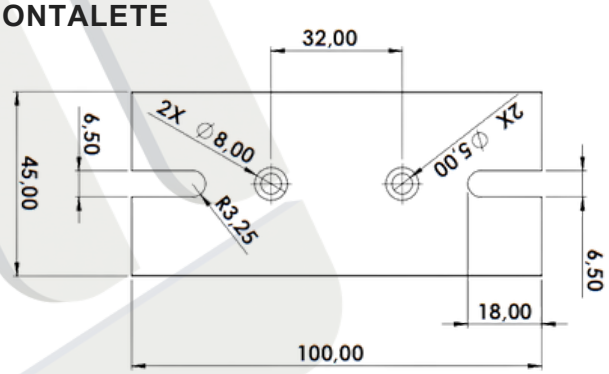

CORES: Natural.

SUP 626 - SUPORTE DE FIXAÇÃO DO CORRIMÃO

Material: Alumínio
Linha: Gradil Panorama

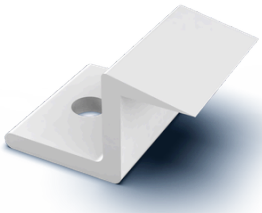

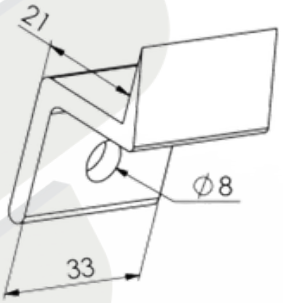

CORES: Preto e Branco.

SUP 627 - SUPORTE DE FIXAÇÃO DO CORRIMÃO

Material: Alumínio
Linha: Gradil Panorama



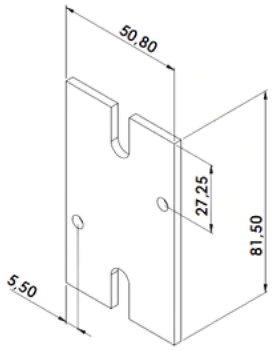

CORES: Natural.

SUP 980 - SUPORTE DE CORRIMÃO

Material: Alumínio
Linha: Gradil Panorama

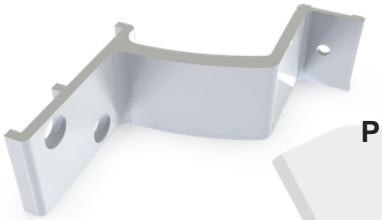

Perfil: PCR 070

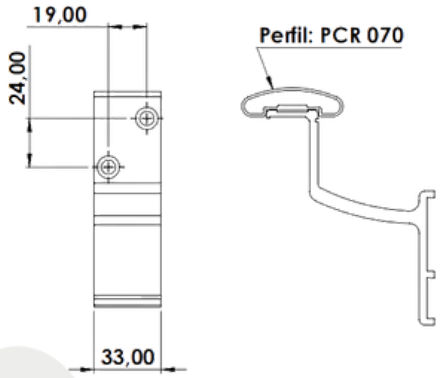

CORES: Preto e Branco e Fosco.

SUP 981 - SUPORTE DE CORRIMÃO

Material: Alumínio
Linha: Gradil Panorama

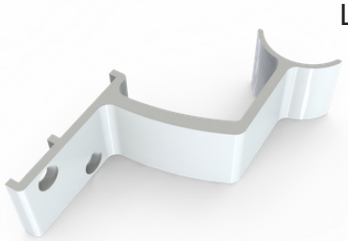

Perfil: Ø38,10

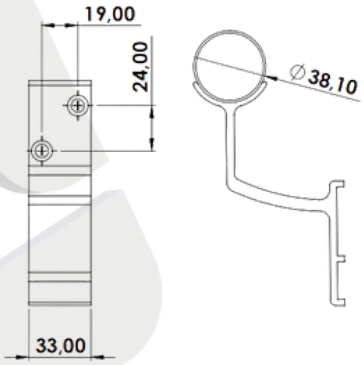

CORES: Preto e Branco e Fosco.

TRA 009 - LINGUETA CONCHA SUPREMA

Linha: Suprema®

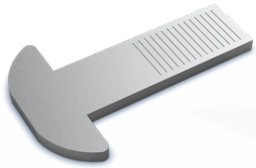

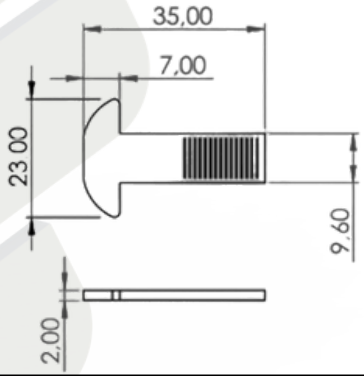

CORES: Natural.

TRA 010 - LINGUETA CONCHA RETA SUPREMA/ GOLD

Linha: Suprema® Gold®

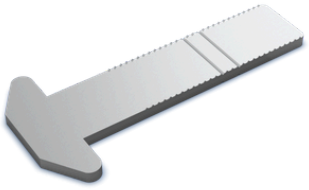

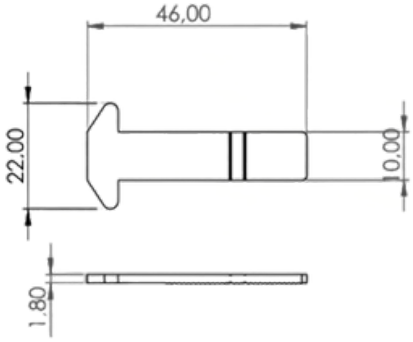

CORES: Natural.

TRA 011 - LINGUETA CONCHA CURVA GOLD

Linha: Gold®

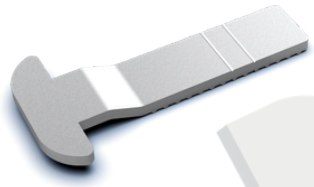

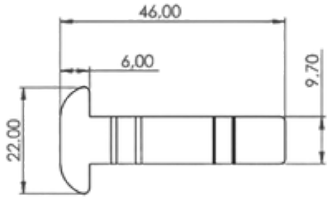



CORES: Natural.

TRINCO DE ALUMÍNIO

Material: Alumínio
Linha: Diversos



CÓD.		A
TRINCO 055	-	55mm
TRINCO 100	-	100mm
TRINCO 200	-	200mm
TRINCO 300	-	300mm

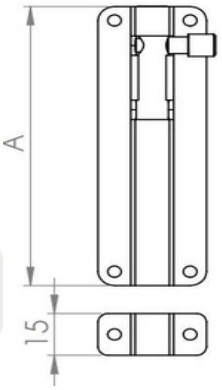

CORES: Preto e Branco e Fosco.